SEW EURODRIVE

DT/DV Gearmotors

Edition 03/2009
16795210 / EN

Catalog

5 Helical-Bevel Gearmotors

5.1 Variants

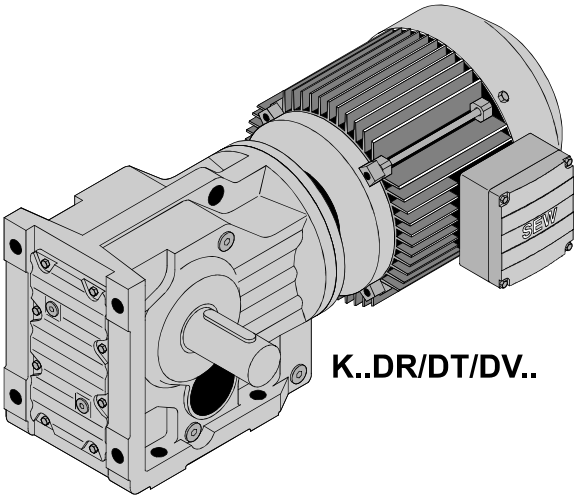

K..DR/DT/DV..

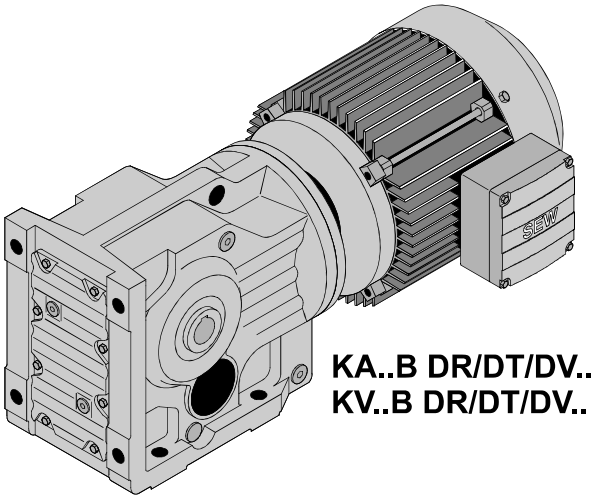

KA..B DR/DT/DV..
KV..B DR/DT/DV..

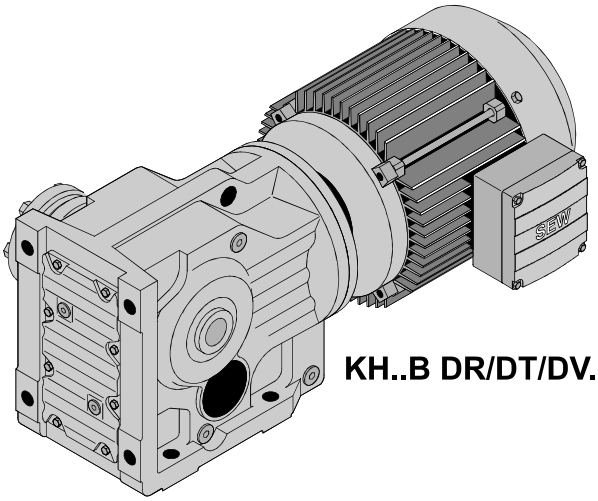

KH..B DR/DT/DV..

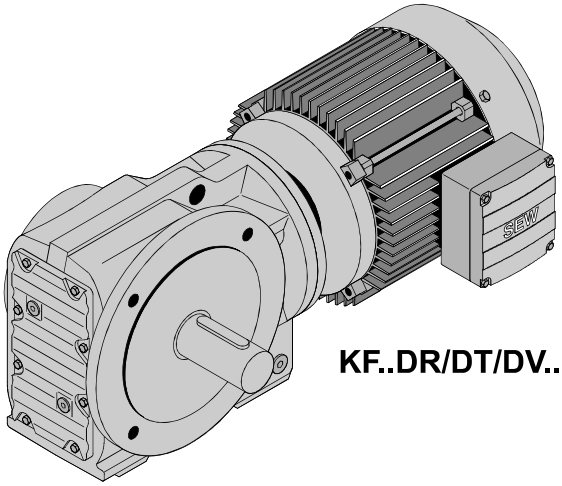

KF..DR/DT/DV..

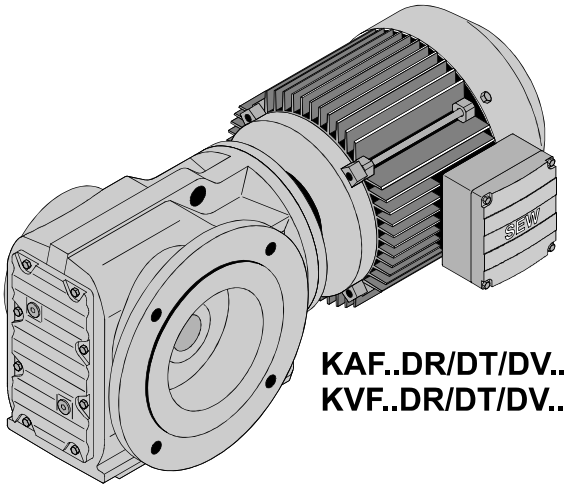

KAF..DR/DT/DV..
KVF..DR/DT/DV..

04456AXX

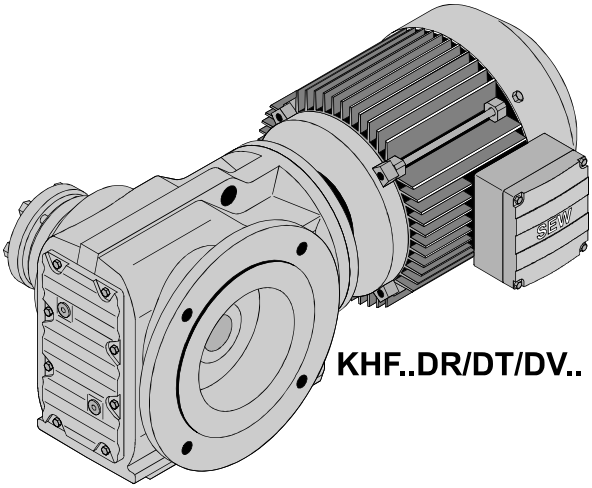

KHF..DR/DT/DV..

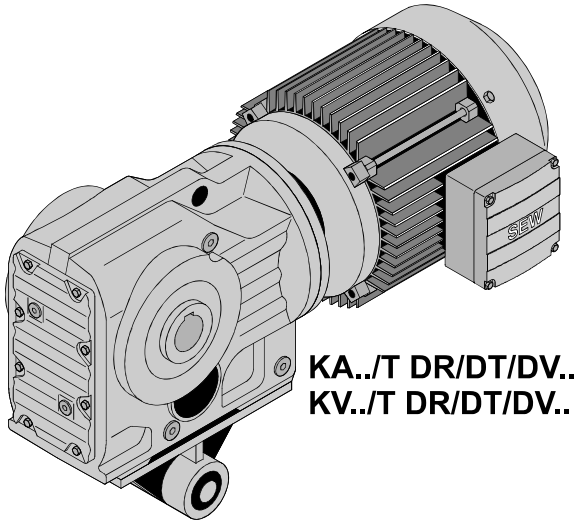

KA../T DR/DT/DV..
KV../T DR/DT/DV..

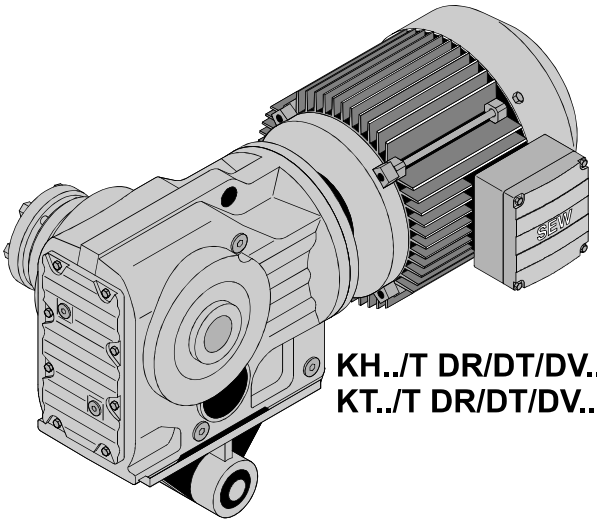

KH../T DR/DT/DV..
KT../T DR/DT/DV..

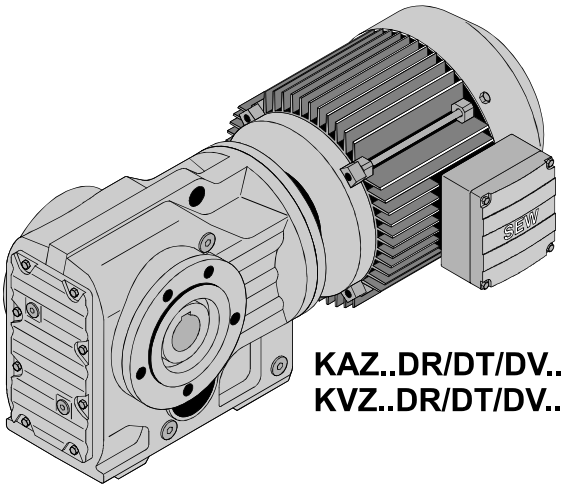

KAZ..DR/DT/DV..
KVZ..DR/DT/DV..

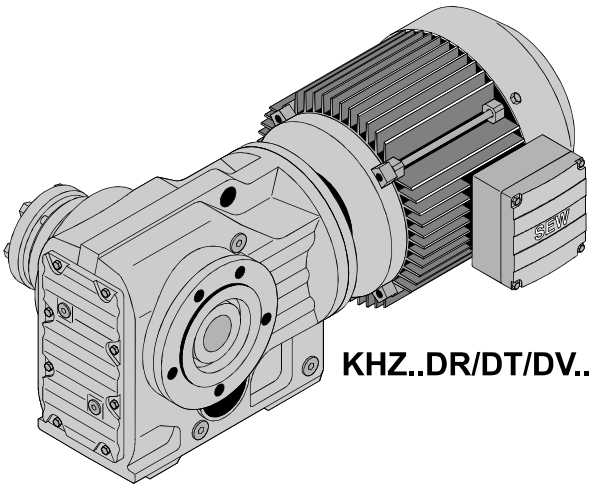

KHZ..DR/DT/DV..

04457AXX

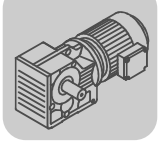

5.2 Permitted combinations

K37, n_e = 1400 1/min								200 Nm
n_a [1/min]	M_{amax} [Nm]	F_{Ra} [N]	φ (/R) [']	i	DR63 DT71	DT80	DT90	DV100
13	200	5640	7	106.38				
14	200	5640	7	97.81				
17	200	5640	7	83.69				
19	200	5520	7	72.54				
21	200	5360	7	67.80				
24	200	5020	7	58.60				
28	200	4660	7	49.79				
31	200	4420	7	44.46				
37	200	4100	7	37.97				
39	200	3970	7	35.57				
47	200	3650	7	29.96				
49	200	3580	8	28.83				
56	200	3330	8	24.99				
60	195	3260	8	23.36				
69	185	3110	8	20.19				
82	180	2900	8	17.15				
91	175	2780	9	15.31				
107	165	2650	9	13.08				
115	160	2600	12	12.14				
133	160	2410	12	10.49				
157	160	2200	12	8.91				
176	155	2110	13	7.96				
206	150	1980	13	6.80				
220	145	1950	13	6.37				
261	140	1810	13	5.36				
352	125	1660	13	3.98				

K37R17, n_e = 1400 1/min						200 Nm
n_a [1/min]	M_{amax} [Nm]	F_{Ra} [N]	φ (/R) [']	i	DR63 DT71	DT80
			3	3		
0.20	200	5640	-	6832		
0.24	200	5640	-	5922		
0.25	200	5640	-	5491		
0.29	200	5640	-	4759		
0.34	200	5640	-	4160		
0.38	200	5640	-	3645		
0.44	200	5640	-	3205		
0.50	200	5640	-	2801		
0.57	200	5640	-	2454		
0.65	200	5640	-	2166		
0.74	200	5640	-	1891		
0.84	200	5640	-	1660		
0.95	200	5640	-	1466		
1.1	200	5640	-	1288		
1.2	200	5640	-	1136		
			3	2		
1.4	200	5640	-	996		
1.6	200	5640	-	876		
1.8	200	5640	-	761		
2.1	200	5640	-	671		
2.4	200	5640	-	585		
2.7	200	5640	-	512		
3.1	200	5640	-	451		
3.5	200	5640	-	396		

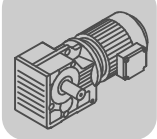

K37R17, n_e = 1400 1/min — 200 Nm

n_a [1/min]	M_{amax} [Nm]	F_{Ra} [N]	φ (/R) [']	i	DR63 DT71	DT80
4.0	200	5640	-	346		
4.6	200	5640	-	304		
5.2	200	5640	-	267		
6.0	200	5640	-	234		
6.8	200	5640	-	205		
7.7	200	5640	-	181		
8.8	200	5640	-	160		
10	200	5640	-	136		
11	200	5640	-	127		
13	200	5640	-	110		
15	200	5640	-	96		

K47, n_e = 1400 1/min — 400 Nm

n_a [1/min]	M_{amax} [Nm]	F_{Ra} [N]	φ (/R) [']	i	DR63 DT71	DT80	DT90	DV100
11	400	5920	6	131.87*				
12	400	5920	6	121.48*				
13	400	5920	6	104.37				
15	400	5920	6	90.86				
16	400	5920	6	85.12*				
19	400	5920	6	75.20*				
20	400	5920	6	69.84				
22	400	5920	7	63.30*				
25	400	5920	7	56.83				
29	400	5920	7	48.95*				
30	400	5920	7	46.03*				
35	400	5920	7	39.61				
40	400	5920	7	35.39				
45	400	5700	7	31.30				
48	400	5520	8	29.32				
54	400	5170	8	25.91				
58	400	4970	8	24.06				
64	400	4710	8	21.81				
72	400	4440	8	19.58				
83	380	4230	8	16.86				
88	380	4080	8	15.86				
103	360	3890	8	13.65				
115	350	3720	8	12.19				
119	280	4060	10	11.77				
133	280	3830	11	10.56				
154	280	3540	11	9.10				
164	270	3500	11	8.56				
190	250	3390	11	7.36				
213	240	3270	12	6.58				
241	230	3140	12	5.81				
302	205	2980	12	4.64				

K47R37, n_e = 1400 1/min — 400 Nm

n_a [1/min]	M_{amax} [Nm]	F_{Ra} [N]	φ (/R) [']	i	DR63 DT71	DT80	DT90	DV100
			3	3				
0.14	400	5920	-	10138				
0.16	400	5920	-	8534				
0.18	400	5920	-	7662				
0.21	400	5920	-	6826				
0.23	400	5920	-	5983				
0.27	400	5920	-	5159				
0.30	400	5920	-	4601				

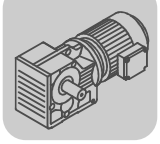

K47R37, n_e = 1400 1/min — 400 Nm

n_a [1/min]	M_{amax} [Nm]	F_{Ra} [N]	φ (/R) [']	i	DR63 DT71	DT80	DT90	DV100
0.36	400	5920	-	3940				
0.40	400	5920	-	3477				
0.46	400	5920	-	3043				
0.51	400	5920	-	2733				
0.59	400	5920	-	2354				
0.68	400	5920	-	2063				
0.77	400	5920	-	1819				
0.88	400	5920	-	1586				
1.0	400	5920	-	1388				
			3	2				
1.1	400	5920	-	1222				
1.3	400	5920	-	1097				
1.5	400	5920	-	945				
1.7	400	5920	-	831				
1.9	400	5920	-	718				
2.2	400	5920	-	639				
2.5	400	5920	-	552				
2.8	400	5920	-	495				
3.3	400	5920	-	426				
3.7	400	5920	-	375				
4.3	400	5920	-	327				
4.8	400	5920	-	289				
5.5	400	5920	-	256				
6.2	400	5920	-	225				
7.1	400	5920	-	198				
8.2	400	5920	-	171				
9.2	400	5920	-	153				
11	400	5920	-	131				
13	400	5920	-	112				
14	400	5920	-	99				
15	400	5920	-	94				

K57, n_e = 1400 1/min — 600 Nm

n_a [1/min]	M_{amax} [Nm]	F_{Ra} [N]	φ (/R) [']	i	DR63 DT71	DT80	DT90	DV100	DV112
9.6	600	7630	6	145.14*					
11	600	7630	6	123.85					
13	600	7630	6	108.29					
14	600	7630	6	102.88*					
16	600	7630	6	90.26*					
18	600	7630	6	76.56*					
20	600	7630	6	69.12					
23	600	7630	6	60.81*					
24	600	7630	6	57.42*					
29	600	7630	6	48.89					
32	600	7630	6	44.43					
36	600	7630	6	38.49					
39	600	7630	7	35.70					
46	600	7310	7	30.28					
51	600	6930	7	27.34					
58	600	6480	7	24.05					
62	600	6280	7	22.71					
72	575	5910	7	19.34					
80	555	5740	7	17.57					
92	535	5430	7	15.22					
106	510	5190	7	13.25					
117	415	5150	9	11.92					
124	415	4990	9	11.26					

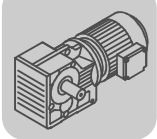

K57, n_e = 1400 1/min — 600 Nm

n_a [1/min]	M_{amax} [Nm]	F_{Ra} [N]	φ (/R) [']	i	DR63 DT71	DT80	DT90	DV100	DV112
146	405	4650	10	9.59					
161	390	4520	10	8.71					
185	365	4360	10	7.55					
213	345	4190	10	6.57					
299	300	3800	11	4.69					

K57R37, n_e = 1400 1/min — 600 Nm

n_a [1/min]	M_{amax} [Nm]	F_{Ra} [N]	φ (/R) [']	i	DR63 DT71	DT80	DT90	DV100
			3	3				
0.12	600	7630	-	12169				
0.13	600	7630	-	11162				
0.15	600	7630	-	9503				
0.16	600	7630	-	8547				
0.19	600	7630	-	7277				
0.22	600	7630	-	6478				
0.25	600	7630	-	5662				
0.28	600	7630	-	5033				
0.32	600	7630	-	4340				
0.36	600	7630	-	3854				
0.41	600	7630	-	3390				
0.48	600	7630	-	2924				
0.54	600	7630	-	2593				
0.62	600	7630	-	2249				
0.70	600	7630	-	1986				
			3	2				
0.80	600	7630	-	1743				
0.91	600	7630	-	1539				
1.0	600	7630	-	1354				
1.2	600	7630	-	1174				
1.4	600	7630	-	1036				
1.5	600	7630	-	906				
1.7	600	7630	-	806				
2.0	600	7630	-	699				
2.3	600	7630	-	615				
2.6	600	7630	-	544				
3.0	600	7630	-	473				
3.3	600	7630	-	421				
3.9	600	7630	-	362				
4.4	600	7630	-	319				
5.0	600	7630	-	280				
5.7	600	7630	-	246				
6.5	600	7630	-	215				
7.3	600	7630	-	192				
8.4	600	7630	-	166				
9.7	600	7630	-	145				
11	600	7630	-	129				
13	600	7630	-	111				
14	600	7630	-	97				

K67, n_e = 1400 1/min — 820 Nm

n_a [1/min]	M_{amax} [Nm]	F_{Ra} [N]	φ (/R) [']	i	DR63 DT71	DT80	DT90	DV100	DV112	DV132S DV132M
9.7	820	10300	6	144.79*						
11	820	10300	6	123.54						
13	820	10300	6	108.03						
14	820	10300	6	102.62						

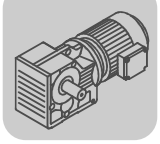

K67, n_e = 1400 1/min — 820 Nm

n_a [1/min]	M_{amax} [Nm]	F_{Ra} [N]	φ (/R) [']	i	DR63 DT71	DT80	DT90	DV100	DV112	DV132S DV132M
16	820	10300	6	90.04						
18	820	10300	6	76.37						
20	820	10300	6	68.95						
23	820	10300	6	60.66						
24	820	10300	6	57.28						
29	820	10300	6	48.77						
32	820	10300	6	44.32						
36	800	10500	6	38.39						
39	820	10300	7	35.62						
46	820	10300	7	30.22						
51	820	10300	7	27.28						
58	800	10500	7	24.00						
62	780	10700	7	22.66						
73	760	10800	7	19.30						
80	740	11000	7	17.54						
92	700	11300	8	15.19						
106	670	11500	8	13.22						
112	530	12300	9	12.48						
132	500	11800	9	10.63						
145	480	11500	9	9.66						
167	440	11100	9	8.37						
192	420	10700	9	7.28						
269	350	9870	10	5.20						

K67R37, n_e = 1400 1/min — 820 Nm

n_a [1/min]	M_{amax} [Nm]	F_{Ra} [N]	φ (/R) [']	i	DR63 DT71	DT80	DT90	DV100
			3	3				
0.12	820	10300	-	12139				
0.13	820	10300	-	11134				
0.15	820	10300	-	9479				
0.17	820	10300	-	8173				
0.19	820	10300	-	7259				
0.22	820	10300	-	6462				
0.25	820	10300	-	5648				
0.29	820	10300	-	4846				
0.32	820	10300	-	4329				
0.37	820	10300	-	3750				
0.42	820	10300	-	3315				
0.48	820	10300	-	2917				
0.55	820	10300	-	2532				
0.62	820	10300	-	2244				
0.71	820	10300	-	1981				
			3	2				
0.81	820	10300	-	1739				
0.91	820	10300	-	1535				
1.0	820	10300	-	1351				
1.2	820	10300	-	1171				
1.4	820	10300	-	1034				
1.6	820	10300	-	903				
1.8	820	10300	-	793				
2.0	820	10300	-	697				
2.3	820	10300	-	613				
2.6	820	10300	-	542				
3.0	820	10300	-	471				
3.3	820	10300	-	420				
3.9	820	10300	-	361				

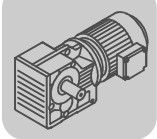

K67R37, n_e = 1400 1/min — 820 Nm

n_a [1/min]	M_{amax} [Nm]	F_{Ra} [N]	φ (/R) [']	i	DR63 DT71	DT80	DT90	DV100
4.3	820	10300	-	323				
5.0	820	10300	-	279				
5.7	820	10300	-	246				
6.5	820	10300	-	217				
7.3	820	10300	-	191				
8.4	820	10300	-	166				
9.7	820	10300	-	144				
11	820	10300	-	122				

K77, n_e = 1400 1/min — 1550 Nm

n_a [1/min]	M_{amax} [Nm]	F_{Ra} [N]	φ (/R) [']	i	DR63 DT71	DT80	DT90	DV100	DV112	DV132S DV132M	DV132ML DV160M
7.3	1450	16100	5	192.18							
7.8	1450	16100	5	179.37							
9.1	1550	15400	5	154.02							
10	1550	15400	5	135.28							
11	1550	15400	5	128.52							
12	1550	15400	5	113.56							
14	1550	15400	5	97.05							
16	1550	15400	5	88.97							
18	1550	15400	5	78.07							
19	1550	15400	5	73.99							
22	1550	15400	5	64.75							
24	1550	15400	6	58.34							
27	1550	15400	6	51.18							
31	1550	15400	6	45.16							
35	1550	15400	6	40.04							
36	1500	15700	6	38.39							
40	1550	15400	6	35.20							
45	1550	15400	6	30.89							
48	1550	15400	6	29.27							
55	1550	15400	6	25.62							
61	1550	15400	6	23.08							
69	1500	15700	6	20.25							
78	1450	16100	6	17.87							
88	1400	15500	6	15.84							
104	1340	14800	7	13.52							
113	1000	15100	8	12.36							
129	990	14400	8	10.84							
146	940	13900	8	9.56							
165	890	13500	8	8.48							
193	820	13100	8	7.24							

K77R37, n_e = 1400 1/min — 1550 Nm

n_a [1/min]	M_{amax} [Nm]	F_{Ra} [N]	φ (/R) [']	i	DR63 DT71	DT80	DT90	DV100
			3	3				
0.09	1550	15400	-	15310				
0.10	1550	15400	-	14043				
0.12	1550	15400	-	11955				
0.14	1550	15400	-	10217				
0.16	1550	15400	-	8809				
0.19	1550	15400	-	7528				
0.21	1550	15400	-	6606				
0.24	1550	15400	-	5774				
0.28	1550	15400	-	5089				
0.31	1550	15400	-	4489				
0.35	1550	15400	-	3961				

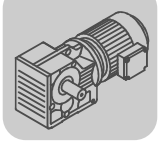

K77R37, n_e = 1400 1/min — 1550 Nm

n_a [1/min]	M_{amax} [Nm]	F_{Ra} [N]	φ (/R) [']	i	DR63 DT71	DT80	DT90	DV100
0.40	1550	15400	-	3485				
0.48	1550	15400	-	2901				
0.52	1550	15400	-	2717				
0.59	1550	15400	-	2370				
			3	2				
0.68	1550	15400	-	2050				
0.79	1550	15400	-	1772				
0.92	1550	15400	-	1514				
1.0	1550	15400	-	1388				
1.1	1550	15400	-	1218				
1.3	1550	15400	-	1053				
1.5	1550	15400	-	924				
1.7	1550	15400	-	815				
2.0	1550	15400	-	709				
2.3	1550	15400	-	622				
2.5	1550	15400	-	552				
2.9	1550	15400	-	485				
3.3	1550	15400	-	428				
3.8	1550	15400	-	367				
4.3	1550	15400	-	328				
4.8	1550	15400	-	290				
5.6	1550	15400	-	252				
6.3	1550	15400	-	221				
7.2	1550	15400	-	195				
8.0	1550	15400	-	175				
9.1	1550	15400	-	154				

K87, n_e = 1400 1/min — 2700 Nm

n_a [1/min]	M_{amax} [Nm]	F_{Ra} [N]	φ (/R) [']	i	DT80	DT90	DV100	DV112	DV132S DV132M	DV132ML DV160M DV160L	DV180
7.1	2700	27300	5	197.37							
8.0	2700	27300	5	174.19							
8.5	2700	27300	5	164.34*							
9.5	2700	27300	5	147.32*							
11	2700	27300	5	126.91*							
12	2700	27300	5	115.82							
14	2700	27300	5	102.71*							
16	2700	27300	5	86.34							
18	2700	27300	5	79.34							
20	2700	27300	5	70.46							
22	2700	26200	5	63.00*							
25	2700	25000	5	56.64							
28	2700	23500	5	49.16							
32	2600	22800	6	44.02							
38	2500	21400	6	36.52*							
45	2700	19200	6	31.39							
50	2600	18500	6	27.88							
56	2500	18000	6	24.92							
62	2300	17900	6	22.41							
72	2300	16800	6	19.45							
80	2200	16300	6	17.42							
88	1800	16000	6	16.00							
97	2100	15300	6	14.45							
111	2000	14800	6	12.56							
125	1500	14900	7	11.17							
140	1500	14200	7	10.00							
169	1400	13500	7	8.29							

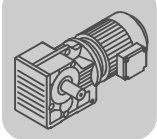

Helical-Bevel Gearmotors
Permitted combinations

K87, n_e = 1400 1/min — 2700 Nm

n_a [1/min]	M_{amax} [Nm]	F_{Ra} [N]	φ (/R) [']	i	DT80	DT90	DV100	DV112	DV132S DV132M	DV132ML DV160M DV160L	DV180
194	1300	13200	7	7.21							

K87R57, n_e = 1400 1/min — 2700 Nm

n_a [1/min]	M_{amax} [Nm]	F_{Ra} [N]	φ (/R) [']	i	DR63 DT71	DT80	DT90	DV100	DV112	DV132S DV132M
			3	3						
0.09	2700	27300	-	14829						
0.11	2700	27300	-	13168						
0.12	2700	27300	-	11737						
0.14	2700	27300	-	10217						
0.15	2700	27300	-	9073						
0.18	2700	27300	-	7854						
0.20	2700	27300	-	6832						
0.24	2700	27300	-	5930						
0.27	2700	27300	-	5240						
0.31	2700	27300	-	4562						
0.35	2700	27300	-	4037						
0.39	2700	27300	-	3609						
0.45	2700	27300	-	3107						
0.51	2700	27300	-	2728						
0.59	2700	27300	-	2371						
			3	2						
0.67	2700	27300	-	2088						
0.76	2700	27300	-	1854						
0.84	2700	27300	-	1657						
0.99	2700	27300	-	1415						
1.1	2700	27300	-	1229						
1.3	2700	27300	-	1078						
1.5	2700	27300	-	951						
1.7	2700	27300	-	837						
1.9	2700	27300	-	726						
2.2	2700	27300	-	638						
2.5	2700	27300	-	562						
3.0	2700	27300	-	474						
3.3	2700	27300	-	426						
3.8	2700	27300	-	373						
4.2	2700	27300	-	330						
4.8	2700	27300	-	294						
5.6	2700	27300	-	250						
5.9	2700	27300	-	236						
7.0	2700	27300	-	201						
7.7	2700	27300	-	183						
8.8	2700	27300	-	159						
9.9	2600	27400	-	141						

K97, n_e = 1400 1/min — 4300 Nm

n_a [1/min]	M_{amax} [Nm]	F_{Ra} [N]	φ (/R) [']	i	DT90	DV100	DV112	DV132S DV132M	DV132ML DV160M DV160L	DV180	DV200
8.0	4300	40000	7	176.05*							
9.1	4300	40000	7	153.21*							
10	4300	40000	7	140.28							
11	4300	40000	7	123.93*							
13	4300	40000	7	105.13							
14	4300	40000	7	96.80							
16	4300	38800	7	86.52							
18	4300	37100	7	77.89*							

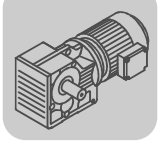

K97, n_e = 1400 1/min — 4300 Nm

n_a [1/min]	M_{amax} [Nm]	F_{Ra} [N]	φ (/R) [']	i	DT90	DV100	DV112	DV132S DV132M	DV132ML DV160M DV160L	DV180	DV200
20	4300	35600	7	70.54							
22	4300	33800	7	62.55							
25	4300	32300	7	56.55							
29	4300	30000	7	47.93*							
33	4300	28300	7	41.87							
37	4300	27100	7	38.30							
41	4300	25700	7	34.23							
45	4300	24500	7	30.82							
50	4300	23300	8	27.91							
57	4300	22000	8	24.75							
63	4300	20900	8	22.37							
74	4300	19100	8	18.96							
85	4300	17800	8	16.56							
101	4300	16100	8	13.85							
117	3890	16200	8	11.99							
134	2870	16400	10	10.41							
161	2660	15800	10	8.71							
186	2400	15700	10	7.54							

K97R57, n_e = 1400 1/min — 4300 Nm

n_a [1/min]	M_{amax} [Nm]	F_{Ra} [N]	φ (/R) [']	i	DR63 DT71	DT80	DT90	DV100	DV112	DV132S DV132M
			3	3						
0.08	4300	40000	-	18091						
0.08	4300	40000	-	16666						
0.09	4300	40000	-	14897						
0.11	4300	40000	-	13182						
0.12	4300	40000	-	11677						
0.14	4300	40000	-	10317						
0.15	4300	40000	-	9083						
0.17	4300	40000	-	8054						
0.20	4300	40000	-	6970						
0.23	4300	40000	-	6027						
0.26	4300	40000	-	5391						
0.30	4300	40000	-	4669						
0.34	4300	40000	-	4082						
0.39	4300	40000	-	3583						
0.45	4300	40000	-	3108						
0.51	4300	40000	-	2757						
			3	2						
0.58	4300	40000	-	2419						
0.66	4300	40000	-	2123						
0.75	4300	40000	-	1856						
0.86	4300	40000	-	1625						
0.98	4300	40000	-	1430						
1.1	4300	40000	-	1261						
1.3	4300	40000	-	1102						
1.5	4300	40000	-	957						
1.6	4300	40000	-	855						
1.9	4300	40000	-	743						
2.1	4300	40000	-	652						
2.4	4300	40000	-	573						
2.8	4300	40000	-	504						
3.2	4300	40000	-	437						
3.7	4300	40000	-	382						
4.1	4300	40000	-	342						
4.6	4300	40000	-	305						

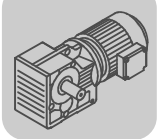

K97R57, n_e = 1400 1/min — 4300 Nm

n_a [1/min]	M_{amax} [Nm]	F_{Ra} [N]	φ (/R) [']	i	DR63 DT71	DT80	DT90	DV100	DV112	DV132S DV132M
5.4	4300	40000	-	258						
6.0	4300	40000	-	232						
7.0	4300	40000	-	199						

K107, n_e = 1400 1/min — 8000 Nm

n_a [1/min]	M_{amax} [Nm]	F_{Ra} [N]	φ (/R) [']	i	DV100	DV112	DV132S DV132M	DV132ML DV160M DV160L	DV180	DV200 DV225S DV225M
9.8	8000	65000	6	143.47*						
12	8000	61500	6	121.46						
12	8000	59300	6	112.41*						
14	8000	56200	6	100.75						
15	8000	53500	6	90.96*						
17	8000	50900	6	82.61						
19	8000	47900	6	73.30						
21	8000	45400	6	66.52*						
24	8000	41700	6	57.17*						
28	7840	39300	6	49.90						
33	7360	37900	6	42.33*						
38	7200	35800	6	37.00*						
43	7200	33200	6	32.69						
45	6800	34200	6	31.28*						
48	7200	30700	6	29.00						
53	7200	28800	6	26.32						
62	7200	25800	6	22.62						
71	7200	23200	6	19.74						
84	7050	21000	7	16.75						
96	6890	19500	7	14.64						
104	4300	29200	9	13.43						
119	4300	27500	9	11.73						
141	4190	25800	9	9.94						
161	4070	24600	9	8.69						
190	3600	24400	9	7.35						

K107R77, n_e = 1400 1/min — 8000 Nm

n_a [1/min]	M_{amax} [Nm]	F_{Ra} [N]	φ (/R) [']	i	DR63 DT71	DT80	DT90	DV100	DV112	DV132S DV132M	DV132ML DV160M
			3	3							
0.10	8000	65000	-	14311							
0.11	8000	65000	-	12211							
0.13	8000	65000	-	10677							
0.15	8000	65000	-	9524							
0.17	8000	65000	-	8328							
0.19	8000	65000	-	7270							
0.23	8000	65000	-	6184							
0.25	8000	65000	-	5662							
0.27	8000	65000	-	5138							
0.32	8000	65000	-	4359							
0.37	8000	65000	-	3810							
0.42	8000	65000	-	3358							
0.47	8000	65000	-	2977							
0.54	8000	65000	-	2599							
0.61	8000	65000	-	2286							
0.72	8000	65000	-	1939							
			3	2							
0.82	8000	65000	-	1713							
0.90	8000	65000	-	1554							
1.0	8000	65000	-	1336							

K107R77, n_e = 1400 1/min — 8000 Nm

n_a [1/min]	M_{amax} [Nm]	F_{Ra} [N]	φ (/R) [']	i	DR63 DT71	DT80	DT90	DV100	DV112	DV132S DV132M	DV132ML DV160M
1.2	8000	65000	-	1166							
1.4	8000	65000	-	1030							
1.5	8000	65000	-	904							
1.8	8000	65000	-	793							
2.0	8000	65000	-	696							
2.3	8000	65000	-	615							
2.7	8000	65000	-	522							
3.0	8000	65000	-	461							
3.4	8000	65000	-	408							
3.8	8000	65000	-	364							
4.4	8000	65000	-	318							
4.9	8000	65000	-	286							
5.6	8000	65000	-	251							
6.3	8000	65000	-	222							
7.1	8000	65000	-	196							
8.0	7200	65000	-	174							
9.1	7200	65000	-	154							
10	7200	65000	-	140							

K127, n_e = 1400 1/min — 13000 Nm

n_a [1/min]	M_{amax} [Nm]	F_{Ra} [N]	φ (/R) [']	i	DV132M	DV132ML DV160M DV160L	DV180	DV200 DV225S DV225M	DV250M DV280	D315M D315S
9.6	13000	79200	5	146.07						
10	13000	79200	5	136.14						
11	13000	79200	5	122.48						
13	13000	79200	5	110.18						
16	13000	75100	5	89.89						
17	13000	72100	5	81.98						
20	13000	67700	5	70.95*						
22	13000	64000	5	62.60						
26	13000	59900	5	54.07						
29	13000	56500	5	47.82						
35	13000	52000	5	40.19						
39	13000	49400	6	36.25						
45	13000	45900	6	31.37						
51	13000	43000	6	27.68						
59	13000	39800	6	23.91						
66	13000	37200	6	21.15						
79	13000	32600	6	17.77						
98	12100	31000	6	14.35						
109	8530	35400	8	12.79						
130	8000	33900	8	10.74						
161	7230	32500	8	8.68						

K127R77, n_e = 1400 1/min — 13000 Nm

n_a [1/min]	M_{amax} [Nm]	F_{Ra} [N]	φ (/R) [']	i	DR63 DT71	DT80	DT90	DV100	DV112	DV132S DV132M	DV132ML DV160M
			3	3							
0.08	13000	79200	-	17550							
0.09	13000	79200	-	16006							
0.09	13000	79200	-	14975							
0.11	13000	79200	-	12440							
0.13	13000	79200	-	10915							
0.14	13000	79200	-	9819							
0.17	13000	79200	-	8443							
0.19	13000	79200	-	7482							
0.21	13000	79200	-	6565							

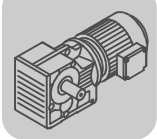

Helical-Bevel Gearmotors
Permitted combinations

K127R77, n_e = 1400 1/min — 13000 Nm

n_a [1/min]	M_{amax} [Nm]	F_{Ra} [N]	φ (/R) [']	i	DR63 DT71	DT80	DT90	DV100	DV112	DV132S DV132M	DV132ML DV160M
0.24	13000	79200	-	5804							
0.28	13000	79200	-	5027							
0.32	13000	79200	-	4423							
0.36	13000	79200	-	3889							
0.42	13000	79200	-	3311							
0.47	13000	79200	-	3009							
0.54	13000	79200	-	2607							
0.62	13000	79200	-	2268							
			3	2							
0.73	13000	79200	-	1926							
0.80	13000	79200	-	1757							
0.91	13000	79200	-	1541							
1.0	13000	79200	-	1342							
1.2	13000	79200	-	1177							
1.4	13000	79200	-	1025							
1.6	13000	79200	-	899							
1.8	13000	79200	-	790							
2.0	13000	79200	-	704							
2.3	13000	79200	-	610							
2.6	13000	79200	-	549							
2.9	13000	79200	-	477							
3.3	13000	79200	-	418							

K127R87, n_e = 1400 1/min — 13000 Nm

n_a [1/min]	M_{amax} [Nm]	F_{Ra} [N]	φ (/R) [']	i	DT90	DV100	DV112	DV132S DV132M	DV132ML DV160M DV160L	DV180
			3	2						
2.6	13000	79200	-	536						
3.0	13000	79200	-	473						
3.3	13000	79200	-	418						
3.8	13000	79200	-	367						
4.2	13000	79200	-	330						
4.9	13000	79200	-	287						
5.5	13000	79200	-	253						
6.6	13000	79200	-	213						
7.0	12000	79700	-	200						
8.4	12000	79700	-	166						
9.5	12000	79700	-	147						

K157, n_e = 1400 1/min — 18000 Nm

n_a [1/min]	M_{amax} [Nm]	F_{Ra} [N]	φ (/R) [']	i	DV132ML DV160M DV160L	DV180	DV200 DV225S DV225M	DV250M DV280	D315M D315S	D315M_A D315M_B
9.3	18000	112200	5	150.41						
11	18000	106500	5	122.39						
14	18000	98000	5	100.22						
15	18000	94400	5	91.65						
18	18000	88900	5	79.75						
20	18000	84200	5	70.38						
23	18000	79000	5	61.02						
26	18000	74900	5	54.29						
30	18000	70000	5	46.79						
37	18000	63400	5	38.02						
45	18000	57500	6	31.30						
51	18000	54000	6	27.62						
58	18000	50000	6	23.95						
66	18000	47000	6	21.31						

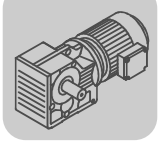

K157, n_e = 1400 1/min — 18000 Nm

n_a [1/min]	M_{amax} [Nm]	F_{Ra} [N]	φ (/R) [']	i	DV132ML DV160M DV160L	DV180	DV200 DV225S DV225M	DV250M DV280	D315M D315S	D315M_A D315M_B
76	18000	43200	6	18.37						
94	18000	38200	6	14.92						
111	17000	36700	6	12.65						

K157R97, n_e = 1400 1/min — 18000 Nm

n_a [1/min]	M_{amax} [Nm]	F_{Ra} [N]	φ (/R) [']	i	DT80	DT90	DV100	DV112	DV132S DV132M	DV132ML DV160M DV160L	DV180	DV200
			3	3								
0.08	18000	112200	-	17679								
0.09	18000	112200	-	15729								
0.10	18000	112200	-	14721								
0.11	18000	112200	-	13097								
0.12	18000	112200	-	11368								
0.14	18000	112200	-	10114								
0.16	18000	112200	-	8718								
0.18	18000	112200	-	7734								
0.20	18000	112200	-	6881								
0.24	18000	112200	-	5931								
0.28	18000	112200	-	5074								
0.31	18000	112200	-	4514								
0.35	18000	112200	-	3979								
0.40	18000	112200	-	3516								
0.46	18000	112200	-	3051								
0.54	18000	112200	-	2610								
0.60	18000	112200	-	2322								
0.69	18000	112200	-	2029								
0.78	18000	112200	-	1805								
			3	2								
0.84	18000	112200	-	1659								
1.0	18000	112200	-	1365								
1.1	18000	112200	-	1229								
1.3	18000	112200	-	1093								
1.5	18000	112200	-	942								
1.6	18000	112200	-	854								
1.9	18000	112200	-	756								
2.1	18000	112200	-	661								
2.5	18000	112200	-	567								
2.8	18000	112200	-	504								
3.2	18000	112200	-	434								
3.7	18000	112200	-	379								
4.2	18000	112200	-	333								
4.8	18000	112200	-	291								

K157R107, n_e = 1400 1/min — 18000 Nm

n_a [1/min]	M_{amax} [Nm]	F_{Ra} [N]	φ (/R) [']	i	DV132S DV132M	DV132ML DV160M DV160L	DV180	DV200 DV225S DV225M
			3	2				
3.6	18000	112200	-	385				
4.3	18000	112200	-	325				
4.7	18000	112200	-	299				
5.5	18000	112200	-	253				
6.1	18000	112200	-	230				
6.6	18000	112200	-	213				
7.5	18000	112200	-	187				
8.9	18000	112200	-	157				

K157R107, n_e = 1400 1/min — 18000 Nm

n_a [1/min]	M_{amax} [Nm]	F_{Ra} [N]	φ (/R) [']	i	DV132S DV132M	DV132ML DV160M DV160L	DV180	DV200 DV225S DV225M
11	18000	106500	-	122				
13	18000	100700	-	107				

K167, n_e = 1400 1/min — 32000 Nm

n_a [1/min]	M_{amax} [Nm]	F_{Ra} [N]	φ (/R) [']	i	DV132ML DV160M DV160L	DV180	DV200 DV225S DV225M	DV250M DV280	D315M D315S	D315M_A D315M_B
8.5	32000	150000	4	164.50						
10	32000	150000	5	134.99						
13	32000	150000	5	109.83						
16	32000	147200	5	87.86						
18	32000	140100	5	78.14						
21	32000	132000	5	68.07						
23	32000	125600	5	60.74						
27	32000	117000	5	51.77						
33	32000	107400	5	42.89						
38	32000	99700	5	36.61						
43	32000	93700	5	32.25						
49	32000	88600	5	28.77						
57	32000	81700	5	24.52						
69	32000	74000	5	20.32						
81	32000	67900	5	17.34						

K167R97, n_e = 1400 1/min — 32000 Nm

n_a [1/min]	M_{amax} [Nm]	F_{Ra} [N]	φ (/R) [']	i	DT80	DT90	DV100	DV112	DV132S DV132M	DV132ML DV160M DV160L	DV180	DV200
			3	3								
0.07	32000	150000	-	19723								
0.08	32000	150000	-	17406								
0.09	32000	150000	-	15000								
0.11	32000	150000	-	13238								
0.12	32000	150000	-	11573								
0.14	32000	150000	-	10264								
0.16	32000	150000	-	8628								
0.21	32000	150000	-	6562								
0.26	32000	150000	-	5355								
0.29	32000	150000	-	4788								
0.34	32000	150000	-	4079								
0.41	32000	150000	-	3376								
0.51	32000	150000	-	2755								
0.62	32000	150000	-	2263								
			3	2								
0.64	32000	150000	-	2182								
0.82	32000	150000	-	1704								
0.99	32000	150000	-	1408								
1.1	32000	150000	-	1296								
1.3	32000	150000	-	1101								
1.5	32000	150000	-	944								
1.7	32000	150000	-	843								
1.8	32000	150000	-	757								
2.2	32000	150000	-	632								
2.5	32000	150000	-	561								
2.9	32000	150000	-	481								
3.3	32000	150000	-	423								
3.8	32000	150000	-	369								

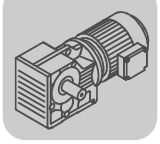

K167R107, n_e = 1400 1/min — 32000 Nm

n_a [1/min]	M_{amax} [Nm]	F_{Ra} [N]	φ (/R) [']	i	DV100	DV112	DV132S DV132M	DV132ML DV160M DV160L	DV180	DV200 DV225S DV225M
			3	2						
4.4	32000	150000	-	318						
5.0	32000	150000	-	278						
5.7	32000	150000	-	244						
6.6	32000	150000	-	213						
6.8	32000	150000	-	206						
7.8	32000	150000	-	180						
8.8	32000	150000	-	160						
10	32000	150000	-	135						
12	32000	150000	-	118						

K187, n_e = 1400 1/min — 50000 Nm

n_a [1/min]	M_{amax} [Nm]	F_{Ra} [N]	φ (/R) [']	i	DV132ML DV160M DV160L	DV180	DV200 DV225S DV225M	DV250M DV280	D315M D315S	D315M_A D315M_B
7.8	50000	190000	4	179.86						
8.5	50000	190000	4	165.21						
9.7	50000	190000	4	144.59						
11	50000	188200	4	129.69						
12	50000	177200	4	112.60						
14	50000	169900	4	102.16						
16	50000	159000	4	88.00						
19	50000	147000	4	73.96						
22	50000	137600	4	64.04						
26	50000	126100	4	53.36						
31	50000	116600	4	45.50*						
33	50000	112700	4	42.51						
36	50000	107200	4	38.57						
42	50000	99100	4	33.23						
50	50000	90200	4	27.92						
58	47600	86800	4	24.18						
69	43900	84000	4	20.15						
81	41400	80800	4	17.18						

K187R97, n_e = 1400 1/min — 50000 Nm

n_a [1/min]	M_{amax} [Nm]	F_{Ra} [N]	φ (/R) [']	i	DT80	DT90	DV100	DV112	DV132S DV132M	DV132ML DV160M DV160L	DV180	DV200
			3	3								
0.04	50000	189900	-	32625								
0.05	50000	189900	-	27165								
0.06	50000	189900	-	24353								
0.07	50000	189900	-	19144								
0.08	50000	189900	-	16978								
0.10	50000	189900	-	14272								
0.11	50000	189900	-	13116								
0.12	50000	189900	-	11647								
0.13	50000	189900	-	10413								
0.15	50000	189900	-	9363								
0.17	50000	189900	-	8126								
0.19	50000	189900	-	7343								
0.21	50000	189900	-	6747								
0.23	50000	189900	-	5991								
0.26	50000	189900	-	5358								
0.29	50000	189900	-	4817								
0.32	50000	189900	-	4370								
0.50	50000	189900	-	2818								

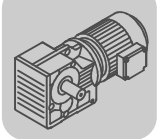

K187R97, n_e = 1400 1/min — 50000 Nm

n_a [1/min]	M_{amax} [Nm]	F_{Ra} [N]	φ (/R) [']	i	DT80	DT90	DV100	DV112	DV132S DV132M	DV132ML DV160M DV160L	DV180	DV200
			3	2								
0.39	50000	189900	-	3609								
0.46	50000	189900	-	3062								
0.56	50000	189900	-	2519								
0.62	50000	189900	-	2268								
0.68	50000	189900	-	2054								
0.77	50000	189900	-	1821								
0.87	50000	189900	-	1605								
1.0	50000	189900	-	1395								
1.2	50000	189900	-	1196								
1.3	50000	189900	-	1046								
1.5	50000	189900	-	945								
1.9	50000	189900	-	738								
2.3	50000	189900	-	621								
2.7	50000	189900	-	527								

K187R107, n_e = 1400 1/min — 50000 Nm

n_a [1/min]	M_{amax} [Nm]	F_{Ra} [N]	φ (/R) [']	i	DV100	DV112	DV132S DV132M	DV132ML DV160M DV160L	DV180	DV200 DV225S DV225M
			3	2						
1.7	50000	189900	-	835						
1.9	50000	189900	-	729						
2.3	50000	189900	-	622						
2.7	50000	189900	-	520						
3.1	50000	189900	-	454						
3.9	50000	189900	-	355						
5.4	50000	189900	-	261						
6.3	50000	189900	-	221						
7.3	50000	189900	-	193						
8.6	50000	189900	-	163						

5.3 Selection tables [kW]

P_m [kW]	n_a [1/min]	M_a [Nm]	i	F_{Ra} 1) [N]	SEW f_B					m [kg]	
0.12	**0.08**	10900	17550	80300	1.20						
	0.09	9900	16006	80700	1.30						
	0.09	9260	14975	81000	1.40	**K**	**127 R77**	**DR**	**63S4**	470	417
	0.11	7690	12440	81600	1.70	**KF**	**127 R77**	**DR**	**63S4**	510	417
	0.13	6750	10915	81900	1.95	**KA**	**127 R77**	**DR**	**63S4**	440	417
	0.14	6070	9819	82000	2.1	**KAF**	**127 R77**	**DR**	**63S4**	480	417
	0.16	5190	8443	82300	2.5						
	0.18	4630	7482	82400	2.8						
	0.10	8850	14311	65000	0.90						
	0.11	7550	12211	65000	1.05						
	0.13	6600	10677	65000	1.20						
	0.14	5890	9524	65000	1.35	**K**	**107 R77**	**DR**	**63S4**	310	417
	0.17	5150	8328	65000	1.55	**KF**	**107 R77**	**DR**	**63S4**	320	417
	0.19	4500	7270	65000	1.80	**KA**	**107 R77**	**DR**	**63S4**	280	417
	0.22	3710	6184	65000	2.2	**KAF**	**107 R77**	**DR**	**63S4**	305	417
	0.24	3220	5662	65000	2.5						
	0.27	2920	5138	65000	2.7						
	0.32	2680	4359	65000	3.0						
	0.17	5460	8054	39400	0.80						
	0.20	4430	6970	40000	0.95						
	0.23	4000	6027	40000	1.05						
	0.26	3660	5391	40000	1.20	**K**	**97 R57**	**DR**	**63S4**	180	417
	0.30	3020	4669	40000	1.40	**KF**	**97 R57**	**DR**	**63S4**	200	417
	0.34	2740	4082	40000	1.55	**KA**	**97 R57**	**DR**	**63S4**	160	417
	0.39	2380	3583	40000	1.80	**KAF**	**97 R57**	**DR**	**63S4**	185	417
	0.44	2100	3108	40000	2.1						
	0.50	1770	2757	40000	2.4						
	0.57	1650	2419	40000	2.6						
	0.65	1430	2123	40000	3.0						
	0.74	1270	1856	40000	3.4	**K**	**97 R57**	**DR**	**63S4**	180	417
	0.85	1050	1625	40000	4.1	**KF**	**97 R57**	**DR**	**63S4**	200	417
	0.96	890	1430	40000	4.8	**KA**	**97 R57**	**DR**	**63S4**	160	417
	1.1	870	1261	40000	5.0	**KAF**	**97 R57**	**DR**	**63S4**	185	417
	1.2	755	1102	40000	5.7						
	0.26	3480	5240	26200	0.80						
	0.30	2900	4562	27000	0.95						
	0.34	2680	4037	27300	1.00	**K**	**87 R57**	**DR**	**63S4**	120	417
	0.38	2400	3609	27600	1.15	**KF**	**87 R57**	**DR**	**63S4**	130	417
	0.44	2070	3107	28000	1.30	**KA**	**87 R57**	**DR**	**63S4**	105	417
	0.51	1730	2728	28300	1.55	**KAF**	**87 R57**	**DR**	**63S4**	120	417
	0.58	1530	2371	28400	1.75						
	0.66	1430	2088	28500	1.90						
	0.74	1270	1854	28600	2.1						
	0.83	1140	1657	28700	2.4						
	0.97	970	1415	28800	2.8	**K**	**87 R57**	**DR**	**63S4**	120	417
	1.1	840	1229	28900	3.2	**KF**	**87 R57**	**DR**	**63S4**	125	417
	1.3	725	1078	28900	3.7	**KA**	**87 R57**	**DR**	**63S4**	105	417
	1.4	610	951	29000	4.4	**KAF**	**87 R57**	**DR**	**63S4**	120	417
	1.7	525	837	29000	5.2						
	1.9	455	726	29000	5.9						
	0.51	1840	2717	11500	0.85	**K**	**77 R37**	**DR**	**63S4**	69	417
	0.58	1530	2370	15500	1.00	**KF**	**77 R37**	**DR**	**63S4**	78	417
						KA	**77 R37**	**DR**	**63S4**	62	417
						KAF	**77 R37**	**DR**	**63S4**	70	417
	0.67	1440	2050	16100	1.10						
	0.78	1230	1772	17300	1.25						
	0.91	1050	1514	18100	1.50						
	0.99	960	1388	18500	1.60	**K**	**77 R37**	**DR**	**63S4**	69	417
	1.1	840	1218	18900	1.85	**KF**	**77 R37**	**DR**	**63S4**	77	417
	1.3	740	1053	19200	2.1	**KA**	**77 R37**	**DR**	**63S4**	62	417
	1.5	645	924	19400	2.4	**KAF**	**77 R37**	**DR**	**63S4**	70	417
	1.7	570	815	19600	2.7						
	1.9	450	709	19800	3.5						
	2.2	395	622	19900	3.9						

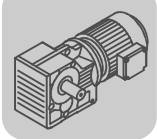

Helical-Bevel Gearmotors

Selection tables [kW]

P_m [kW]	n_a [1/min]	M_a [Nm]	i	F_{Ra} 1) [N]	SEW f_B					m [kg]	
0.12	**1.0**	960	1351	6940	0.85						
	1.2	830	1171	10300	1.00						
	1.3	725	1034	11100	1.15						
	1.5	605	903	11900	1.35						
	1.7	570	793	12100	1.45						
	2.0	455	697	12600	1.80						
	2.2	400	613	12800	2.0	**K**	**67 R37**	**DR**	**63S4**	45	417
	2.6	350	542	13000	2.3	**KF**	**67 R37**	**DR**	**63S4**	51	417
	2.9	330	471	13000	2.5	**KA**	**67 R37**	**DR**	**63S4**	42	417
	3.3	270	420	13000	3.0	**KAF**	**67 R37**	**DR**	**63S4**	48	417
	3.8	250	361	13000	3.3						
	4.3	220	323	13000	3.8						
	5.0	181	279	13000	4.5						
	5.6	159	246	13000	5.2						
	6.4	139	217	13000	5.9						
	1.5	605	906	7590	1.00						
	1.7	545	806	8060	1.10						
	2.0	455	699	8630	1.30						
	2.2	400	615	8870	1.50						
	2.5	350	544	9080	1.70						
	2.9	325	473	9190	1.85	**K**	**57 R37**	**DR**	**63S4**	39	417
	3.3	275	421	9390	2.2	**KF**	**57 R37**	**DR**	**63S4**	44	417
	3.8	250	362	9470	2.4	**KA**	**57 R37**	**DR**	**63S4**	37	417
	4.3	220	319	9570	2.8	**KAF**	**57 R37**	**DR**	**63S4**	43	417
	4.9	181	280	9690	3.3						
	5.6	160	246	9760	3.8						
	6.4	141	215	9810	4.3						
	7.2	126	192	9850	4.8						
	2.5	380	552	6170	1.05						
	2.8	325	495	6840	1.25	**K**	**47 R37**	**DR**	**63S4**	33	417
	3.2	290	426	7160	1.40	**KF**	**47 R37**	**DR**	**63S4**	36	417
	3.7	245	375	7510	1.65	**KA**	**47 R37**	**DR**	**63S4**	32	417
	4.2	225	327	7620	1.75	**KAF**	**47 R37**	**DR**	**63S4**	35	417
	4.8	198	289	7780	2.0						
	4.0	245	346	3540	0.80						
	4.5	205	304	5570	0.95						
	5.2	189	267	5760	1.05	**K**	**37 R17**	**DR**	**63S4**	19	417
	5.9	163	234	6010	1.20	**KF**	**37 R17**	**DR**	**63S4**	21	417
	6.7	143	205	6180	1.40	**KA**	**37 R17**	**DR**	**63S4**	19	417
	7.6	124	181	6300	1.60	**KAF**	**37 R17**	**DR**	**63S4**	20	417
	8.6	109	160	6400	1.85						
	10	91	136	6490	2.2						
	6.2	184	144.79*	13000	4.5	**K**	**67**	**DR**	**63M6**	34	378
						KF	**67**	**DR**	**63M6**	40	379
						KA	**67**	**DR**	**63M6**	32	380
						KAF	**67**	**DR**	**63M6**	37	379
	6.2	185	145.14*	9680	3.3						
	7.3	158	123.85	9760	3.8	**K**	**57**	**DR**	**63M6**	28	373
	8.3	138	108.29	9820	4.4	**KF**	**57**	**DR**	**63M6**	33	374
	8.8	131	102.88*	9840	4.6	**KA**	**57**	**DR**	**63M6**	26	375
	10	115	90.26*	9880	5.2	**KAF**	**57**	**DR**	**63M6**	32	374
	12	98	76.56*	9930	6.2						
	9.5	121	145.14*	9870	5.0						
	11	103	123.85	9920	5.8	**K**	**57**	**DR**	**63S4**	28	373
	13	90	108.29	9950	6.7	**KF**	**57**	**DR**	**63S4**	33	374
	13	85	102.88*	9960	7.0	**KA**	**57**	**DR**	**63S4**	26	375
	15	75	90.26*	9990	8.0	**KAF**	**57**	**DR**	**63S4**	32	374
	6.8	168	131.87*	7930	2.4	**K**	**47**	**DR**	**63M6**	22	368
	7.4	155	121.48*	7990	2.6	**KF**	**47**	**DR**	**63M6**	26	369
	8.6	133	104.37	8070	3.0	**KA**	**47**	**DR**	**63M6**	22	370
						KAF	**47**	**DR**	**63M6**	25	369
	10	110	131.87*	8140	3.7	**K**	**47**	**DR**	**63S4**	22	368
	11	101	121.48*	8170	4.0	**KF**	**47**	**DR**	**63S4**	26	369
						KA	**47**	**DR**	**63S4**	22	370
						KAF	**47**	**DR**	**63S4**	25	369

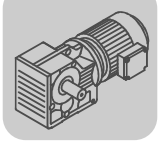

P_m [kW]	n_a [1/min]	M_a [Nm]	i	F_{Ra} 1) [N]	SEW f_B					m [kg]	
0.12	**8.5**	136	106.38	6230	1.50	**K**	**37**	**DR**	**63M6**	16	363
	9.2	125	97.81	6300	1.60	**KF**	**37**	**DR**	**63M6**	18	364
	11	107	83.69	6410	1.90	**KA**	**37**	**DR**	**63M6**	16	365
	12	92	72.54	6480	2.2	**KAF**	**37**	**DR**	**63M6**	18	364
	13	88	106.38	6500	2.3						
	14	81	97.81	6530	2.5						
	16	70	83.69	6570	2.9						
	19	60	72.54	6600	3.3						
	20	56	67.80	6610	3.6						
	24	49	58.60	6430	4.1						
	28	41	49.79	6130	4.8						
	31	37	44.46	5930	5.4						
	36	32	37.97	5660	6.4	**K**	**37**	**DR**	**63S4**	16	363
	39	30	35.57	5550	6.8	**KF**	**37**	**DR**	**63S4**	18	364
	46	25	29.96	5270	8.0	**KA**	**37**	**DR**	**63S4**	16	365
	48	24	28.83	5210	8.4	**KAF**	**37**	**DR**	**63S4**	18	364
	55	21	24.99	4980	9.6						
	59	19	23.36	4880	10						
	68	17	20.19	4660	11						
	80	14	17.15	4430	13						
	90	13	15.31	4280	14						
	105	11	13.08	4070	15						
	114	10	12.14	3970	16						
0.18	**0.09**	15800	14975	74400	0.80						
	0.11	13100	12440	79100	1.00						
	0.12	11500	10915	80000	1.15						
	0.13	10300	9819	80500	1.25						
	0.16	8870	8443	81100	1.45	**K**	**127 R77**	**DR**	**63M4**	470	417
	0.18	7880	7482	81500	1.65	**KF**	**127 R77**	**DR**	**63M4**	510	417
	0.20	6920	6565	81800	1.90	**KA**	**127 R77**	**DR**	**63M4**	440	417
	0.23	5890	5804	82100	2.2	**KAF**	**127 R77**	**DR**	**63M4**	480	417
	0.26	5210	5027	82300	2.5						
	0.30	4490	4423	82400	2.9						
	0.34	3910	3889	82500	3.3						
	0.40	3250	3311	82600	4.0						
	0.16	8780	8328	65000	0.90						
	0.18	7660	7270	65000	1.05						
	0.21	6410	6184	65000	1.25						
	0.23	5690	5662	65000	1.40						
	0.26	5160	5138	65000	1.55	**K**	**107 R77**	**DR**	**63M4**	310	417
	0.30	4580	4359	65000	1.75	**KF**	**107 R77**	**DR**	**63M4**	320	417
	0.35	4010	3810	65000	2.0	**KA**	**107 R77**	**DR**	**63M4**	280	417
	0.39	3410	3358	65000	2.4	**KAF**	**107 R77**	**DR**	**63M4**	305	417
	0.44	3090	2977	65000	2.6						
	0.51	2690	2599	65000	3.0						
	0.58	2320	2286	65000	3.5						
	0.28	5060	4669	39800	0.85						
	0.32	4540	4082	40000	0.95	**K**	**97 R57**	**DR**	**63M4**	180	417
	0.37	3940	3583	40000	1.10	**KF**	**97 R57**	**DR**	**63M4**	200	417
	0.42	3450	3108	40000	1.25	**KA**	**97 R57**	**DR**	**63M4**	160	417
	0.48	2990	2757	40000	1.45	**KAF**	**97 R57**	**DR**	**63M4**	185	417
	0.55	2720	2419	40000	1.60						
	0.62	2360	2123	40000	1.80						
	0.71	2090	1856	40000	2.1						
	0.81	1760	1625	40000	2.4						
	0.92	1530	1430	40000	2.8	**K**	**97 R57**	**DR**	**63M4**	180	417
	1.1	1420	1261	40000	3.0	**KF**	**97 R57**	**DR**	**63M4**	200	417
	1.2	1240	1102	40000	3.5	**KA**	**97 R57**	**DR**	**63M4**	160	417
	1.4	1090	957	40000	4.0	**KAF**	**97 R57**	**DR**	**63M4**	185	417
	1.5	970	855	40000	4.4						
	1.8	775	743	40000	5.6						
	2.0	690	652	40000	6.2						
	0.42	3440	3107	26200	0.80	**K**	**87 R57**	**DR**	**63M4**	120	417
	0.48	2920	2728	27000	0.90	**KF**	**87 R57**	**DR**	**63M4**	130	417
	0.56	2570	2371	27500	1.05	**KA**	**87 R57**	**DR**	**63M4**	105	417
						KAF	**87 R57**	**DR**	**63M4**	120	417

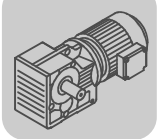

P_m [kW]	n_a [1/min]	M_a [Nm]	i	F_{Ra} 1) [N]	SEW f_B					m [kg]	
0.18	**0.63**	2350	2088	27700	1.15						
	0.71	2090	1854	28000	1.30						
	0.80	1870	1657	28200	1.45	**K**	**87 R57**	**DR**	**63M4**	120	417
	0.93	1590	1415	28400	1.70	**KF**	**87 R57**	**DR**	**63M4**	125	417
	1.1	1380	1229	28600	1.95	**KA**	**87 R57**	**DR**	**63M4**	105	417
	1.2	1200	1078	28700	2.3	**KAF**	**87 R57**	**DR**	**63M4**	120	417
	1.4	1030	951	28800	2.6						
	1.6	890	837	28800	3.0						
	1.8	775	726	28900	3.5						
	0.87	1720	1514	14100	0.90						
	0.95	1570	1388	15200	1.00						
	1.1	1380	1218	16500	1.10						
	1.2	1200	1053	17400	1.30						
	1.4	1050	924	18100	1.45	**K**	**77 R37**	**DR**	**63M4**	69	417
	1.6	930	815	18600	1.65	**KF**	**77 R37**	**DR**	**63M4**	77	417
	1.9	760	709	19100	2.0	**KA**	**77 R37**	**DR**	**63M4**	62	417
	2.1	670	622	19300	2.3	**KAF**	**77 R37**	**DR**	**63M4**	70	417
	2.4	600	552	19500	2.6						
	2.7	530	485	19600	2.9						
	3.1	465	428	19800	3.3						
	3.6	410	367	19800	3.8						
	1.7	930	793	9240	0.90						
	1.9	765	697	10800	1.05						
	2.1	670	613	11500	1.20						
	2.4	590	542	12000	1.40	**K**	**67 R37**	**DR**	**63M4**	45	417
	2.8	540	471	12200	1.50	**KF**	**67 R37**	**DR**	**63M4**	51	417
	3.1	455	420	12600	1.80	**KA**	**67 R37**	**DR**	**63M4**	42	417
	3.6	410	361	12800	2.0	**KAF**	**67 R37**	**DR**	**63M4**	48	417
	4.1	360	323	12900	2.3						
	4.7	305	279	13000	2.7						
	2.4	590	544	7690	1.00						
	2.8	535	473	8150	1.10						
	3.1	460	421	8620	1.30						
	3.6	410	362	8840	1.45	**K**	**57 R37**	**DR**	**63M4**	39	417
	4.1	360	319	9050	1.65	**KF**	**57 R37**	**DR**	**63M4**	44	417
	4.7	305	280	9270	1.95	**KA**	**57 R37**	**DR**	**63M4**	37	417
	5.4	270	246	9400	2.2	**KAF**	**57 R37**	**DR**	**63M4**	43	417
	6.1	235	215	9510	2.5						
	6.9	210	192	9600	2.9						
	7.9	182	166	9690	3.3						
	3.5	410	375	5600	1.00						
	4.0	370	327	6320	1.10						
	4.6	325	289	6810	1.20						
	5.2	280	256	7240	1.45	**K**	**47 R37**	**DR**	**63M4**	33	417
	5.9	250	225	7450	1.60	**KF**	**47 R37**	**DR**	**63M4**	36	417
	6.7	215	198	7680	1.85	**KA**	**47 R37**	**DR**	**63M4**	32	417
	7.7	188	171	7840	2.1	**KAF**	**47 R37**	**DR**	**63M4**	35	417
	8.6	168	153	7930	2.4						
	10	147	131	8020	2.7						
	6.4	235	205	4860	0.85						
	7.3	205	181	5590	1.00	**K**	**37 R17**	**DR**	**63M4**	19	417
	8.2	180	160	5860	1.10	**KF**	**37 R17**	**DR**	**63M4**	21	417
	9.7	151	136	6110	1.35	**KA**	**37 R17**	**DR**	**63M4**	19	417
	10	145	127	6160	1.40	**KAF**	**37 R17**	**DR**	**63M4**	20	417
	6.0	285	144.79*	13000	2.9	**K**	**67**	**DR**	**63L6**	35	378
	7.0	245	123.54	13000	3.4	**KF**	**67**	**DR**	**63L6**	40	379
	8.1	215	108.03	13000	3.8	**KA**	**67**	**DR**	**63L6**	32	380
	8.5	205	102.62	13000	4.0	**KAF**	**67**	**DR**	**63L6**	38	379
	9.1	189	144.79*	13000	4.4	**K**	**67**	**DR**	**63M4**	34	378
	11	161	123.54	13000	5.1	**KF**	**67**	**DR**	**63M4**	40	379
	12	141	108.03	13000	5.8	**KA**	**67**	**DR**	**63M4**	32	380
						KAF	**67**	**DR**	**63M4**	37	379
	6.0	285	145.14*	9340	2.1						
	7.0	245	123.85	9480	2.5	**K**	**57**	**DR**	**63L6**	29	373
	8.0	215	108.29	9590	2.8	**KF**	**57**	**DR**	**63L6**	34	374
	8.5	205	102.88*	9620	3.0	**KA**	**57**	**DR**	**63L6**	27	375
	9.6	178	90.26*	9700	3.4	**KAF**	**57**	**DR**	**63L6**	33	374

P_m [kW]	n_a [1/min]	M_a [Nm]	i	F_{Ra} 1) [N]	SEW f_B					m [kg]	
0.18	**9.1**	189	145.14*	9670	3.2						
	11	161	123.85	9750	3.7	**K**	**57**	**DR**	**63M4**	28	373
	12	141	108.29	9810	4.3	**KF**	**57**	**DR**	**63M4**	33	374
	13	134	102.88*	9830	4.5	**KA**	**57**	**DR**	**63M4**	26	375
	15	118	90.26*	9880	5.1	**KAF**	**57**	**DR**	**63M4**	32	374
	17	100	76.56*	9920	6.0						
	6.6	260	131.87*	7380	1.55						
	7.2	240	121.48*	7530	1.65	**K**	**47**	**DR**	**63L6**	23	368
	8.3	205	104.37	7740	1.95	**KF**	**47**	**DR**	**63L6**	26	369
	9.6	180	90.86	7880	2.2	**KA**	**47**	**DR**	**63L6**	22	370
	10	168	85.12*	7930	2.4	**KAF**	**47**	**DR**	**63L6**	25	369
	10	172	131.87*	7910	2.3						
	11	158	121.48*	7970	2.5	**K**	**47**	**DR**	**63M4**	22	368
	13	136	104.37	8060	2.9	**KF**	**47**	**DR**	**63M4**	26	369
	15	118	90.86	8120	3.4	**KA**	**47**	**DR**	**63M4**	22	370
	16	111	85.12*	8140	3.6	**KAF**	**47**	**DR**	**63M4**	25	369
	8.2	210	106.38	5520	0.95	**K**	**37**	**DR**	**63L6**	17	363
	8.9	193	97.81	5710	1.05	**KF**	**37**	**DR**	**63L6**	19	364
	10	165	83.69	5990	1.20	**KA**	**37**	**DR**	**63L6**	17	365
	12	143	72.54	6170	1.40	**KAF**	**37**	**DR**	**63L6**	18	364
	12	139	106.38	6210	1.45						
	14	127	97.81	6280	1.55						
	16	109	83.69	6400	1.85						
	18	95	72.54	6470	2.1						
	19	88	67.80	6500	2.3						
	23	76	58.60	6280	2.6						
	27	65	49.79	6010	3.1						
	30	58	44.46	5830	3.5						
	35	49	37.97	5580	4.1						
	37	46	35.57	5480	4.3	**K**	**37**	**DR**	**63M4**	16	363
	44	39	29.96	5220	5.1	**KF**	**37**	**DR**	**63M4**	18	364
	46	38	28.83	5160	5.3	**KA**	**37**	**DR**	**63M4**	16	365
	53	33	24.99	4950	6.2	**KAF**	**37**	**DR**	**63M4**	18	364
	57	30	23.36	4850	6.4						
	65	26	20.19	4650	7.0						
	77	22	17.15	4430	8.1						
	86	20	15.31	4280	8.8						
	101	17	13.08	4080	9.7						
	109	16	12.14	3980	10						
	126	14	10.49	3810	12						
	148	12	8.91	3620	14						
	166	10	7.96	3490	15						
0.25	**0.13**	15200	9819	75600	0.85						
	0.15	13000	8443	79200	1.00						
	0.17	11600	7482	79900	1.10						
	0.20	10200	6565	80600	1.30	**K**	**127 R77**	**DR**	**63L4**	470	417
	0.22	8750	5804	81200	1.50	**KF**	**127 R77**	**DR**	**63L4**	510	417
	0.26	7690	5027	81600	1.70	**KA**	**127 R77**	**DR**	**63L4**	440	417
	0.29	6670	4423	81900	1.95	**KAF**	**127 R77**	**DR**	**63L4**	480	417
	0.33	5830	3889	82100	2.2						
	0.39	4880	3311	82300	2.7						
	0.21	9460	6184	65000	0.85						
	0.23	8480	5662	65000	0.95						
	0.25	7700	5138	65000	1.05						
	0.30	6730	4359	65000	1.20	**K**	**107 R77**	**DR**	**63L4**	310	417
	0.34	5880	3810	65000	1.35	**KF**	**107 R77**	**DR**	**63L4**	320	417
	0.39	5060	3358	65000	1.60	**KA**	**107 R77**	**DR**	**63L4**	285	417
	0.44	4550	2977	65000	1.75	**KAF**	**107 R77**	**DR**	**63L4**	305	417
	0.50	3980	2599	65000	2.0						
	0.57	3450	2286	65000	2.3						
	0.67	2920	1939	65000	2.7						
	0.76	2680	1713	65000	3.0	**K**	**107 R77**	**DR**	**63L4**	310	417
	0.84	2430	1554	65000	3.3	**KF**	**107 R77**	**DR**	**63L4**	320	417
	0.97	2090	1336	65000	3.8	**KA**	**107 R77**	**DR**	**63L4**	280	417
						KAF	**107 R77**	**DR**	**63L4**	305	417

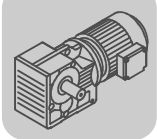

Helical-Bevel Gearmotors

Selection tables [kW]

P_m [kW]	n_a [1/min]	M_a [Nm]	i	F_{Ra} 1) [N]	SEW f_B					m [kg]	
0.25	**0.42**	4990	3108	39900	0.85	**K**	**97 R57**	**DR**	**63L4**	180	417
	0.47	4360	2757	40000	1.00	**KF**	**97 R57**	**DR**	**63L4**	200	417
						KA	**97 R57**	**DR**	**63L4**	160	417
						KAF	**97 R57**	**DR**	**63L4**	185	417
	0.54	3930	2419	40000	1.10						
	0.61	3420	2123	40000	1.25						
	0.70	3020	1856	40000	1.40						
	0.80	2580	1625	40000	1.65	**K**	**97 R57**	**DR**	**63L4**	180	417
	0.91	2240	1430	40000	1.90	**KF**	**97 R57**	**DR**	**63L4**	200	417
	1.0	2050	1261	40000	2.1	**KA**	**97 R57**	**DR**	**63L4**	160	417
	1.2	1790	1102	40000	2.4	**KAF**	**97 R57**	**DR**	**63L4**	185	417
	1.4	1570	957	40000	2.7						
	1.5	1400	855	40000	3.1						
	0.62	3390	2088	26300	0.80						
	0.70	3010	1854	26900	0.90						
	0.78	2700	1657	27300	1.00						
	0.92	2300	1415	27800	1.15	**K**	**87 R57**	**DR**	**63L4**	120	417
	1.1	2000	1229	28100	1.35	**KF**	**87 R57**	**DR**	**63L4**	125	417
	1.2	1740	1078	28300	1.55	**KA**	**87 R57**	**DR**	**63L4**	105	417
	1.4	1510	951	28500	1.80	**KAF**	**87 R57**	**DR**	**63L4**	120	417
	1.6	1310	837	28600	2.1						
	1.8	1140	726	28700	2.4						
	2.0	1010	638	28800	2.7						
	1.2	1730	1053	14000	0.90						
	1.4	1520	924	15600	1.00						
	1.6	1340	815	16700	1.15						
	1.8	1120	709	17800	1.40						
	2.1	980	622	18400	1.60						
	2.4	880	552	18700	1.75						
	2.7	770	485	19100	2.0	**K**	**77 R37**	**DR**	**63L4**	70	417
	3.0	680	428	19300	2.3	**KF**	**77 R37**	**DR**	**63L4**	78	417
	3.5	595	367	19500	2.6	**KA**	**77 R37**	**DR**	**63L4**	62	417
	4.0	525	328	19600	2.9	**KAF**	**77 R37**	**DR**	**63L4**	70	417
	4.5	470	290	19700	3.3						
	5.2	400	252	19900	3.9						
	5.9	355	221	19900	4.4						
	6.7	310	195	20000	5.0						
	7.5	275	175	20000	5.7						
	2.1	980	613	5690	0.85						
	2.4	860	542	9920	0.95						
	2.8	775	471	10700	1.05						
	3.1	665	420	11500	1.25	**K**	**67 R37**	**DR**	**63L4**	46	417
	3.6	590	361	11900	1.40	**KF**	**67 R37**	**DR**	**63L4**	51	417
	4.0	525	323	12300	1.55	**KA**	**67 R37**	**DR**	**63L4**	43	417
	4.7	445	279	12700	1.85	**KAF**	**67 R37**	**DR**	**63L4**	49	417
	5.3	390	246	12800	2.1						
	6.0	345	217	13000	2.4						
	3.1	670	421	4200	0.90						
	3.6	590	362	7690	1.00						
	4.1	520	319	8260	1.15						
	4.7	445	280	8680	1.35						
	5.3	390	246	8920	1.55	**K**	**57 R37**	**DR**	**63L4**	40	417
	6.0	345	215	9110	1.75	**KF**	**57 R37**	**DR**	**63L4**	45	417
	6.8	305	192	9260	1.95	**KA**	**57 R37**	**DR**	**63L4**	38	417
	7.8	265	166	9410	2.3	**KAF**	**57 R37**	**DR**	**63L4**	43	417
	9.0	230	145	9530	2.6						
	10	210	129	9600	2.9						
	12	178	111	9700	3.4						
	13	156	97	9770	3.8						
	4.4	540	154.02	19600	2.9	**K**	**77**	**DT**	**80N8**	65	383
	5.0	475	135.28	19700	3.3	**KF**	**77**	**DT**	**80N8**	73	384
	5.3	450	128.52	19800	3.4	**KA**	**77**	**DT**	**80N8**	58	385
	6.0	400	113.56	19900	3.9	**KAF**	**77**	**DT**	**80N8**	66	384
	4.6	520	192.18	19700	2.8	**K**	**77**	**DT**	**71D6**	61	383
	4.9	485	179.37	19700	3.0	**KF**	**77**	**DT**	**71D6**	69	384
	5.7	420	154.02	19800	3.7	**KA**	**77**	**DT**	**71D6**	54	385
	6.5	365	135.28	19900	4.2	**KAF**	**77**	**DT**	**71D6**	62	384

P_m [kW]	n_a [1/min]	M_a [Nm]	i	F_{Ra} 1) [N]	SEW f_B					m [kg]	
0.25	**5.5**	435	123.54	12700	1.90	**K**	**67**	**DT**	**80N8**	39	378
	6.3	380	108.03	12900	2.2	**KF**	**67**	**DT**	**80N8**	45	379
	6.6	360	102.62	12900	2.3	**KA**	**67**	**DT**	**80N8**	37	380
	7.5	315	90.04	13000	2.6	**KAF**	**67**	**DT**	**80N8**	42	379
	6.1	395	144.79*	12800	2.1	**K**	**67**	**DT**	**71D6**	36	378
	7.1	335	123.54	13000	2.5	**KF**	**67**	**DT**	**71D6**	42	379
	8.2	295	108.03	13000	2.8	**KA**	**67**	**DT**	**71D6**	34	380
	8.6	280	102.62	13000	3.0	**KAF**	**67**	**DT**	**71D6**	39	379
	9.0	265	144.79*	13000	3.1	**K**	**67**	**DR**	**63L4**	35	378
	11	225	123.54	13000	3.6	**KF**	**67**	**DR**	**63L4**	40	379
	12	198	108.03	13000	4.1	**KA**	**67**	**DR**	**63L4**	32	380
	13	189	102.62	13000	4.4	**KAF**	**67**	**DR**	**63L4**	38	379
	6.1	395	145.14*	8910	1.50						
	7.1	335	123.85	9150	1.80	**K**	**57**	**DT**	**71D6**	30	373
	8.1	295	108.29	9310	2.0	**KF**	**57**	**DT**	**71D6**	35	374
	8.6	280	102.88*	9360	2.2	**KA**	**57**	**DT**	**71D6**	28	375
	9.8	245	90.26*	9480	2.5	**KAF**	**57**	**DT**	**71D6**	34	374
	11	210	76.56*	9610	2.9						
	9.0	265	145.14*	9410	2.3						
	11	225	123.85	9540	2.6	**K**	**57**	**DR**	**63L4**	29	373
	12	199	108.29	9640	3.0	**KF**	**57**	**DR**	**63L4**	34	374
	13	189	102.88*	9670	3.2	**KA**	**57**	**DR**	**63L4**	27	375
	14	166	90.26*	9740	3.6	**KAF**	**57**	**DR**	**63L4**	33	374
	17	141	76.56*	9810	4.3						
	6.7	360	131.87*	6470	1.10						
	7.2	330	121.48*	6780	1.20	**K**	**47**	**DT**	**71D6**	25	368
	8.4	285	104.37	7210	1.40	**KF**	**47**	**DT**	**71D6**	28	369
	9.7	245	90.86	7480	1.60	**KA**	**47**	**DT**	**71D6**	24	370
	10	230	85.12*	7590	1.75	**KAF**	**47**	**DT**	**71D6**	27	369
	9.9	240	131.87*	7510	1.65						
	11	225	121.48*	7640	1.80	**K**	**47**	**DR**	**63L4**	23	368
	12	192	104.37	7820	2.1	**KF**	**47**	**DR**	**63L4**	26	369
	14	167	90.86	7930	2.4	**KA**	**47**	**DR**	**63L4**	22	370
	15	156	85.12*	7980	2.6	**KAF**	**47**	**DR**	**63L4**	25	369
	11	225	83.69	5300	0.90						
	12	197	72.54	5680	1.00	**K**	**37**	**DT**	**71D6**	18	363
	13	184	67.80	5810	1.10	**KF**	**37**	**DT**	**71D6**	20	364
	15	159	58.60	6050	1.25	**KA**	**37**	**DT**	**71D6**	17	365
	18	135	49.79	6230	1.50	**KAF**	**37**	**DT**	**71D6**	19	364
	12	195	106.38	5690	1.00						
	13	180	97.81	5860	1.10						
	16	154	83.69	6090	1.30						
	18	133	72.54	6250	1.50						
	19	125	67.80	6230	1.60						
	22	108	58.60	6030	1.85						
	26	91	49.79	5810	2.2						
	29	82	44.46	5650	2.5						
	34	70	37.97	5430	2.9						
	37	65	35.57	5340	3.1						
	43	55	29.96	5100	3.6	**K**	**37**	**DR**	**63L4**	17	363
	45	53	28.83	5050	3.8	**KF**	**37**	**DR**	**63L4**	19	364
	52	46	24.99	4860	4.4	**KA**	**37**	**DR**	**63L4**	17	365
	56	43	23.36	4770	4.6	**KAF**	**37**	**DR**	**63L4**	18	364
	64	37	20.19	4580	5.0						
	76	32	17.15	4370	5.7						
	85	28	15.31	4230	6.2						
	99	24	13.08	4030	6.9						
	107	22	12.14	3940	7.2						
	124	19	10.49	3780	8.3						
	146	16	8.91	3590	9.8						
	163	15	7.96	3470	11						
	191	13	6.80	3310	12						
	204	12	6.37	3240	12						

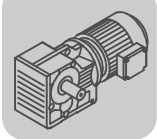

Helical-Bevel Gearmotors

Selection tables [kW]

P_m [kW]	n_a [1/min]	M_a [Nm]	i	F_{Ra} 1) [N]	SEW f_B					m [kg]	
0.37	**0.18**	16600	7482	72700	0.80						
	0.21	14500	6565	76900	0.90						
	0.24	12600	5804	79400	1.05	**K**	**127 R77**	**DT**	**71D4**	470	417
	0.27	11000	5027	80200	1.20	**KF**	**127 R77**	**DT**	**71D4**	510	417
	0.31	9610	4423	80800	1.35	**KA**	**127 R77**	**DT**	**71D4**	445	417
	0.35	8420	3889	81300	1.55	**KAF**	**127 R77**	**DT**	**71D4**	480	417
	0.42	7080	3311	81800	1.85						
	0.72	4280	1926	82400	3.0	**K**	**127 R77**	**DT**	**71D4**	470	417
	0.79	3900	1757	82500	3.3	**KF**	**127 R77**	**DT**	**71D4**	510	417
	0.90	3390	1541	82600	3.8	**KA**	**127 R77**	**DT**	**71D4**	440	417
						KAF	**127 R77**	**DT**	**71D4**	480	417
	0.36	8420	3810	65000	0.95						
	0.41	7300	3358	65000	1.10	**K**	**107 R77**	**DT**	**71D4**	310	417
	0.46	6540	2977	65000	1.20	**KF**	**107 R77**	**DT**	**71D4**	325	417
	0.53	5710	2599	65000	1.40	**KA**	**107 R77**	**DT**	**71D4**	285	417
	0.60	4970	2286	65000	1.60	**KAF**	**107 R77**	**DT**	**71D4**	305	417
	0.71	4210	1939	65000	1.90						
	0.81	3830	1713	65000	2.1	**K**	**107 R77**	**DT**	**71D4**	310	417
	0.89	3480	1554	65000	2.3	**KF**	**107 R77**	**DT**	**71D4**	320	417
	1.0	2990	1336	65000	2.7	**KA**	**107 R77**	**DT**	**71D4**	280	417
	1.2	2610	1166	65000	3.1	**KAF**	**107 R77**	**DT**	**71D4**	305	417
	0.65	4860	2123	40000	0.90						
	0.74	4270	1856	40000	1.00						
	0.85	3670	1625	40000	1.15						
	0.96	3200	1430	40000	1.35						
	1.1	2900	1261	40000	1.50	**K**	**97 R57**	**DT**	**71D4**	180	417
	1.2	2540	1102	40000	1.70	**KF**	**97 R57**	**DT**	**71D4**	200	417
	1.4	2220	957	40000	1.95	**KA**	**97 R57**	**DT**	**71D4**	160	417
	1.6	1990	855	40000	2.2	**KAF**	**97 R57**	**DT**	**71D4**	185	417
	1.9	1640	743	40000	2.6						
	2.1	1450	652	40000	3.0						
	2.4	1310	573	40000	3.3						
	0.97	3250	1415	26500	0.85						
	1.1	2820	1229	27100	0.95						
	1.3	2470	1078	27600	1.10						
	1.4	2150	951	27900	1.25						
	1.7	1880	837	28200	1.45	**K**	**87 R57**	**DT**	**71D4**	120	417
	1.9	1630	726	28400	1.65	**KF**	**87 R57**	**DT**	**71D4**	130	417
	2.2	1440	638	28500	1.85	**KA**	**87 R57**	**DT**	**71D4**	110	417
	2.5	1260	562	28600	2.2	**KAF**	**87 R57**	**DT**	**71D4**	120	417
	2.9	1060	474	28800	2.6						
	3.2	950	426	28800	2.8						
	3.7	830	373	28900	3.2						
	1.7	1890	815	7450	0.80						
	1.9	1590	709	15100	0.95						
	2.2	1400	622	16400	1.10						
	2.5	1250	552	17200	1.25						
	2.9	1100	485	17900	1.40						
	3.2	970	428	18400	1.60	**K**	**77 R37**	**DT**	**71D4**	71	417
	3.8	840	367	18900	1.85	**KF**	**77 R37**	**DT**	**71D4**	79	417
	4.2	750	328	19100	2.1	**KA**	**77 R37**	**DT**	**71D4**	63	417
	4.8	665	290	19400	2.3	**KAF**	**77 R37**	**DT**	**71D4**	71	417
	5.5	570	252	19600	2.7						
	6.2	500	221	19700	3.1						
	7.1	445	195	19800	3.5						
	7.9	390	175	19900	4.0						
	9.0	345	154	19900	4.5						
	3.3	950	420	8130	0.85						
	3.8	840	361	10200	1.00						
	4.3	745	323	10900	1.10						
	5.0	630	279	11700	1.30	**K**	**67 R37**	**DT**	**71D4**	47	417
	5.6	555	246	12100	1.50	**KF**	**67 R37**	**DT**	**71D4**	52	417
	6.4	495	217	12400	1.65	**KA**	**67 R37**	**DT**	**71D4**	44	417
	7.2	435	191	12700	1.90	**KAF**	**67 R37**	**DT**	**71D4**	50	417
	8.3	375	166	12900	2.2						
	9.6	330	144	13000	2.5						
	11	280	122	13000	2.9						

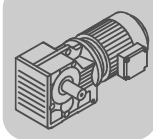

P_m [kW]	n_a [1/min]	M_a [Nm]	i	F_{Ra} 1) [N]	SEW f_B					m [kg]	
0.37	**4.9**	635	280	7350	0.95						
	5.6	555	246	7980	1.10						
	6.4	490	215	8460	1.20						
	7.2	435	192	8720	1.40	**K**	**57 R37**	**DT**	**71D4**	41	417
	8.3	380	166	8980	1.60	**KF**	**57 R37**	**DT**	**71D4**	45	417
	9.6	330	145	9170	1.80	**KA**	**57 R37**	**DT**	**71D4**	39	417
	11	300	129	9290	2.0	**KAF**	**57 R37**	**DT**	**71D4**	44	417
	12	255	111	9460	2.4						
	14	225	97	9560	2.7						
	3.9	910	174.19	28800	3.0	**K**	**87**	**DT**	**90S8**	105	388
	4.1	850	164.34*	28900	3.2	**KF**	**87**	**DT**	**90S8**	115	389
	4.6	765	147.32*	28900	3.5	**KA**	**87**	**DT**	**90S8**	94	390
						KAF	**87**	**DT**	**90S8**	105	389
	4.6	775	197.37	28900	3.5	**K**	**87**	**DT**	**80K6**	99	388
	5.2	685	174.19	28900	4.0	**KF**	**87**	**DT**	**80K6**	110	389
						KA	**87**	**DT**	**80K6**	87	390
						KAF	**87**	**DT**	**80K6**	100	389
	5.0	705	135.28	19300	2.2	**K**	**77**	**DT**	**90S8**	70	383
	5.3	670	128.52	19300	2.3	**KF**	**77**	**DT**	**90S8**	78	384
	6.0	590	113.56	19500	2.6	**KA**	**77**	**DT**	**90S8**	63	385
	7.0	505	97.05	19700	3.1	**KAF**	**77**	**DT**	**90S8**	71	384
	5.8	605	154.02	19500	2.6	**K**	**77**	**DT**	**80K6**	63	383
	6.7	530	135.28	19600	2.9	**KF**	**77**	**DT**	**80K6**	71	384
	7.0	505	128.52	19700	3.1	**KA**	**77**	**DT**	**80K6**	56	385
	7.9	445	113.56	19800	3.5	**KAF**	**77**	**DT**	**80K6**	64	384
	7.2	490	192.18	19700	3.0	**K**	**77**	**DT**	**71D4**	61	383
	7.7	460	179.37	19800	3.2	**KF**	**77**	**DT**	**71D4**	69	384
	9.0	395	154.02	19900	3.9	**KA**	**77**	**DT**	**71D4**	54	385
						KAF	**77**	**DT**	**71D4**	62	384
	6.3	560	108.03	12100	1.45	**K**	**67**	**DT**	**90S8**	44	378
	6.6	535	102.62	12300	1.55	**KF**	**67**	**DT**	**90S8**	50	379
	7.5	470	90.04	12600	1.75	**KA**	**67**	**DT**	**90S8**	42	380
						KAF	**67**	**DT**	**90S8**	47	379
	7.3	485	123.54	12500	1.70	**K**	**67**	**DT**	**80K6**	38	378
	8.3	425	108.03	12700	1.95	**KF**	**67**	**DT**	**80K6**	44	379
	8.8	405	102.62	12800	2.0	**KA**	**67**	**DT**	**80K6**	36	380
	10	355	90.04	13000	2.3	**KAF**	**67**	**DT**	**80K6**	41	379
	9.5	370	144.79*	12900	2.2						
	11	315	123.54	13000	2.6	**K**	**67**	**DT**	**71D4**	36	378
	13	275	108.03	13000	3.0	**KF**	**67**	**DT**	**71D4**	42	379
	15	230	90.04	13000	3.6	**KA**	**67**	**DT**	**71D4**	34	380
	18	196	76.37	13000	4.2	**KAF**	**67**	**DT**	**71D4**	39	379
	7.3	485	123.85	8490	1.25						
	8.3	425	108.29	8770	1.40	**K**	**57**	**DT**	**80K6**	32	373
	8.8	405	102.88*	8870	1.50	**KF**	**57**	**DT**	**80K6**	37	374
	10	355	90.26*	9070	1.70	**KA**	**57**	**DT**	**80K6**	30	375
	12	300	76.56*	9280	2.0	**KAF**	**57**	**DT**	**80K6**	36	374
	13	270	69.12	9390	2.2						
	9.5	370	145.14*	9000	1.60						
	11	315	123.85	9220	1.90						
	13	275	108.29	9370	2.2	**K**	**57**	**DT**	**71D4**	30	373
	13	265	102.88*	9420	2.3	**KF**	**57**	**DT**	**71D4**	35	374
	15	230	90.26*	9530	2.6	**KA**	**57**	**DT**	**71D4**	28	375
	18	196	76.56*	9650	3.1	**KAF**	**57**	**DT**	**71D4**	34	374
	20	177	69.12	9700	3.4						
	8.6	410	104.37	5490	1.00	**K**	**47**	**DT**	**80K6**	27	368
	9.9	355	90.86	6480	1.10	**KF**	**47**	**DT**	**80K6**	30	369
	11	335	85.12*	6730	1.20	**KA**	**47**	**DT**	**80K6**	26	370
	12	295	75.20*	7100	1.35	**KAF**	**47**	**DT**	**80K6**	29	369

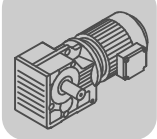

Helical-Bevel Gearmotors

Selection tables [kW]

P_m [kW]	n_a [1/min]	M_a [Nm]	i	F_{Ra} 1) [N]	SEW f_B					m [kg]	
0.37	**10**	340	131.87*	6690	1.20	**K**	**47**	**DT**	**71D4**	25	368
	11	310	121.48*	6960	1.30	**KF**	**47**	**DT**	**71D4**	28	369
	13	265	104.37	7330	1.50	**KA**	**47**	**DT**	**71D4**	24	370
						KAF	**47**	**DT**	**71D4**	27	369
	15	235	90.86	7580	1.70						
	16	220	85.12*	7670	1.85	**K**	**47**	**DT**	**71D4**	25	368
	18	193	75.20*	7810	2.1	**KF**	**47**	**DT**	**71D4**	28	369
	20	179	69.84	7880	2.2	**KA**	**47**	**DT**	**71D4**	24	370
	22	162	63.30*	7960	2.5	**KAF**	**47**	**DT**	**71D4**	27	369
	14	250	97.81	2520	0.80						
	16	215	83.69	5470	0.95						
	19	186	72.54	5690	1.10						
	20	174	67.80	5630	1.15						
	24	150	58.60	5510	1.35						
	28	128	49.79	5350	1.55						
	31	114	44.46	5230	1.75						
	36	97	37.97	5060	2.1						
	39	91	35.57	4990	2.2						
	46	77	29.96	4800	2.6						
	48	74	28.83	4750	2.7	**K**	**37**	**DT**	**71D4**	18	363
	55	64	24.99	4590	3.1	**KF**	**37**	**DT**	**71D4**	20	364
	59	60	23.36	4510	3.3	**KA**	**37**	**DT**	**71D4**	17	365
	68	52	20.19	4350	3.6	**KAF**	**37**	**DT**	**71D4**	19	364
	80	44	17.15	4160	4.1						
	90	39	15.31	4040	4.5						
	105	34	13.08	3860	4.9						
	114	31	12.14	3780	5.1						
	132	27	10.49	3630	6.0						
	155	23	8.91	3460	7.0						
	173	20	7.96	3350	7.6						
	203	17	6.80	3190	8.6						
	217	16	6.37	3130	8.9						
	257	14	5.36	2970	10						
0.55	**0.08**	55000	16978	190000	0.90						
	0.10	46200	14272	190000	1.10						
	0.10	42000	13116	190000	1.20	**K**	**187 R97**	**DT**	**80K4**	1760	417
	0.12	36700	11647	190000	1.35	**KH**	**187 R97**	**DT**	**80K4**	1700	417
	0.19	23800	7343	190000	2.1						
	0.12	37500	11573	150000	0.85						
	0.13	33300	10264	150000	0.95						
	0.16	27900	8628	150000	1.15	**K**	**167 R97**	**DT**	**80K4**	1180	417
	0.21	21200	6562	150000	1.50	**KH**	**167 R97**	**DT**	**80K4**	1140	417
	0.25	16900	5355	150000	1.90						
	0.33	13100	4079	150000	2.5						
	0.20	22300	6881	109700	0.80	**K**	**157 R97**	**DT**	**80K4**	790	417
	0.23	19200	5931	111600	0.95	**KF**	**157 R97**	**DT**	**80K4**	870	417
	0.34	12900	3979	114400	1.40	**KA**	**157 R97**	**DT**	**80K4**	750	417
	0.45	9880	3051	115300	1.80	**KAF**	**157 R97**	**DT**	**80K4**	810	417
	0.31	14900	4423	76100	0.85						
	0.35	13100	3889	79100	1.00	**K**	**127 R77**	**DT**	**80K4**	475	417
	0.41	11100	3311	80200	1.20	**KF**	**127 R77**	**DT**	**80K4**	520	417
	0.45	10000	3009	80700	1.30	**KA**	**127 R77**	**DT**	**80K4**	445	417
	0.52	8590	2607	81200	1.50	**KAF**	**127 R77**	**DT**	**80K4**	480	417
	0.71	6620	1926	81900	1.95						
	0.77	6040	1757	82100	2.2	**K**	**127 R77**	**DT**	**80K4**	470	417
	0.88	5270	1541	82200	2.5	**KF**	**127 R77**	**DT**	**80K4**	510	417
	1.0	4610	1342	82400	2.8	**KA**	**127 R77**	**DT**	**80K4**	445	417
	1.2	4020	1177	82500	3.2	**KAF**	**127 R77**	**DT**	**80K4**	480	417
	1.3	3520	1025	82600	3.7						
	0.46	10100	2977	65000	0.80	**K**	**107 R77**	**DT**	**80K4**	315	417
	0.52	8830	2599	65000	0.90	**KF**	**107 R77**	**DT**	**80K4**	325	417
	0.59	7720	2286	65000	1.05	**KA**	**107 R77**	**DT**	**80K4**	285	417
	0.70	6540	1939	65000	1.20	**KAF**	**107 R77**	**DT**	**80K4**	310	417

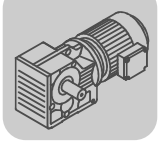

P_m [kW]	n_a [1/min]	M_a [Nm]	i	F_{Ra} 1) [N]	SEW f_B					m [kg]	
0.55	**0.79**	5920	1713	65000	1.35						
	0.87	5370	1554	65000	1.50						
	1.0	4610	1336	65000	1.75	**K**	**107 R77**	**DT**	**80K4**	310	417
	1.2	4030	1166	65000	2.0	**KF**	**107 R77**	**DT**	**80K4**	325	417
	1.3	3460	1030	65000	2.3	**KA**	**107 R77**	**DT**	**80K4**	285	417
	1.5	3010	904	65000	2.7	**KAF**	**107 R77**	**DT**	**80K4**	310	417
	1.7	2730	793	65000	2.9						
	1.9	2380	696	65000	3.4						
	2.2	2050	615	65000	3.9						
	0.95	4940	1430	40000	0.85						
	1.1	4440	1261	40000	0.95						
	1.2	3870	1102	40000	1.10						
	1.4	3400	957	40000	1.25						
	1.6	3040	855	40000	1.40	**K**	**97 R57**	**DT**	**80K4**	180	417
	1.8	2550	743	40000	1.70	**KF**	**97 R57**	**DT**	**80K4**	205	417
	2.1	2250	652	40000	1.90	**KA**	**97 R57**	**DT**	**80K4**	165	417
	2.4	2020	573	40000	2.1	**KAF**	**97 R57**	**DT**	**80K4**	190	417
	2.7	1720	504	40000	2.5						
	3.1	1480	437	40000	2.9						
	3.6	1320	382	40000	3.3						
	4.5	1070	305	40000	4.0						
	1.4	3300	951	26400	0.80						
	1.6	2890	837	27000	0.95						
	1.9	2510	726	27500	1.10						
	2.1	2220	638	27800	1.20						
	2.4	1940	562	28100	1.40	**K**	**87 R57**	**DT**	**80K4**	120	417
	2.9	1640	474	28400	1.65	**KF**	**87 R57**	**DT**	**80K4**	130	417
	3.2	1470	426	28500	1.85	**KA**	**87 R57**	**DT**	**80K4**	110	417
	3.6	1290	373	28600	2.1	**KAF**	**87 R57**	**DT**	**80K4**	125	417
	4.1	1130	330	28700	2.4						
	4.6	1010	294	28800	2.7						
	5.4	870	250	28800	3.1						
	5.8	820	236	28900	3.3						
	6.8	695	201	28900	3.9						
	2.8	1690	485	14300	0.90						
	3.2	1490	428	15800	1.05						
	3.7	1290	367	17000	1.20						
	4.2	1150	328	17700	1.35	**K**	**77 R37**	**DT**	**80K4**	73	417
	4.7	1020	290	18200	1.50	**KF**	**77 R37**	**DT**	**80K4**	81	417
	5.4	880	252	18700	1.75	**KA**	**77 R37**	**DT**	**80K4**	65	417
	6.2	770	221	19100	2.0	**KAF**	**77 R37**	**DT**	**80K4**	73	417
	7.0	680	195	19300	2.3						
	7.8	605	175	19500	2.6						
	8.8	535	154	19600	2.9						
	4.9	970	279	6400	0.85						
	5.5	850	246	9990	0.95						
	6.2	760	217	10800	1.10	**K**	**67 R37**	**DT**	**80K4**	49	417
	7.1	670	191	11500	1.25	**KF**	**67 R37**	**DT**	**80K4**	54	417
	8.2	575	166	12000	1.40	**KA**	**67 R37**	**DT**	**80K4**	46	417
	9.4	505	144	12400	1.60	**KAF**	**67 R37**	**DT**	**80K4**	52	417
	11	430	122	12700	1.90						
	7.1	670	192	4080	0.90						
	8.2	580	166	7800	1.05	**K**	**57 R37**	**DT**	**80K4**	43	417
	9.4	510	145	8360	1.20	**KF**	**57 R37**	**DT**	**80K4**	47	417
	11	455	129	8630	1.30	**KA**	**57 R37**	**DT**	**80K4**	41	417
	12	390	111	8930	1.55	**KAF**	**57 R37**	**DT**	**80K4**	46	417
	14	340	97	9120	1.75						
	3.9	1350	174.19	28600	2.0	**K**	**87**	**DT**	**90L8**	105	388
	4.1	1270	164.34*	28600	2.1	**KF**	**87**	**DT**	**90L8**	115	389
	4.6	1140	147.32*	28700	2.4	**KA**	**87**	**DT**	**90L8**	95	390
						KAF	**87**	**DT**	**90L8**	110	389
	4.6	1150	197.37	28700	2.3	**K**	**87**	**DT**	**80N6**	100	388
	5.2	1020	174.19	28800	2.7	**KF**	**87**	**DT**	**80N6**	110	389
	5.5	960	164.34*	28800	2.8	**KA**	**87**	**DT**	**80N6**	89	390
	6.1	860	147.32*	28900	3.1	**KAF**	**87**	**DT**	**80N6**	100	389

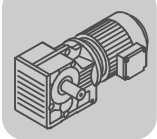

Helical-Bevel Gearmotors

Selection tables [kW]

P_m [kW]	n_a [1/min]	M_a [Nm]	i	F_{Ra} 1) [N]	SEW f_B					m [kg]	
0.55	**5.0**	1040	135.28	18100	1.50	**K**	**77**	**DT**	**90L8**	71	383
	5.3	990	128.52	18300	1.55	**KF**	**77**	**DT**	**90L8**	79	384
	6.0	880	113.56	18700	1.75	**KA**	**77**	**DT**	**90L8**	64	385
	7.0	750	97.05	19100	2.1	**KAF**	**77**	**DT**	**90L8**	72	384
	5.8	900	154.02	18700	1.70	**K**	**77**	**DT**	**80N6**	65	383
	6.7	790	135.28	19000	1.95	**KF**	**77**	**DT**	**80N6**	73	384
	7.0	750	128.52	19100	2.1	**KA**	**77**	**DT**	**80N6**	58	385
	7.9	665	113.56	19400	2.3	**KAF**	**77**	**DT**	**80N6**	66	384
	8.8	595	154.02	19500	2.6						
	10	520	135.28	19700	3.0	**K**	**77**	**DT**	**80K4**	63	383
	11	495	128.52	19700	3.1	**KF**	**77**	**DT**	**80K4**	71	384
	12	440	113.56	19800	3.5	**KA**	**77**	**DT**	**80K4**	56	385
	14	375	97.05	19900	4.1	**KAF**	**77**	**DT**	**80K4**	64	384
	7.3	720	123.54	11100	1.15						
	8.3	630	108.03	11700	1.30	**K**	**67**	**DT**	**80N6**	39	378
	8.8	600	102.62	11900	1.35	**KF**	**67**	**DT**	**80N6**	45	379
	10	525	90.04	12300	1.55	**KA**	**67**	**DT**	**80N6**	37	380
	12	445	76.37	12600	1.85	**KAF**	**67**	**DT**	**80N6**	42	379
	11	475	123.54	12500	1.70	**K**	**67**	**DT**	**80K4**	38	378
	13	415	108.03	12800	1.95	**KF**	**67**	**DT**	**80K4**	44	379
	15	350	90.04	13000	2.4	**KA**	**67**	**DT**	**80K4**	36	380
	18	295	76.37	13000	2.8	**KAF**	**67**	**DT**	**80K4**	41	379
	8.3	630	108.29	7360	0.95						
	8.8	600	102.88*	7630	1.00						
	10	525	90.26*	8220	1.15	**K**	**57**	**DT**	**80N6**	33	373
	12	445	76.56*	8670	1.35	**KF**	**57**	**DT**	**80N6**	38	374
	13	405	69.12	8870	1.50	**KA**	**57**	**DT**	**80N6**	31	375
	15	355	60.81*	9070	1.70	**KAF**	**57**	**DT**	**80N6**	37	374
	16	335	57.42*	9150	1.80						
	11	480	123.85	8520	1.25						
	13	420	108.29	8800	1.45						
	13	395	102.88*	8890	1.50	**K**	**57**	**DT**	**80K4**	32	373
	15	350	90.26*	9100	1.70	**KF**	**57**	**DT**	**80K4**	37	374
	18	295	76.56*	9300	2.0	**KA**	**57**	**DT**	**80K4**	30	375
	20	265	69.12	9410	2.3	**KAF**	**57**	**DT**	**80K4**	36	374
	22	235	60.81*	9520	2.6						
	24	220	57.42*	9560	2.7						
	13	405	104.37	5880	1.00						
	15	350	90.86	6550	1.15	**K**	**47**	**DT**	**80K4**	27	368
	16	330	85.12*	6790	1.20	**KF**	**47**	**DT**	**80K4**	30	369
	18	290	75.20*	7150	1.40	**KA**	**47**	**DT**	**80K4**	26	370
	19	270	69.84	7310	1.50	**KAF**	**47**	**DT**	**80K4**	29	369
	21	245	63.30*	7500	1.65	**K**	**47**	**DT**	**80K4**	27	368
	24	220	56.83	7660	1.80	**KF**	**47**	**DT**	**80K4**	30	369
	28	189	48.95*	7830	2.1	**KA**	**47**	**DT**	**80K4**	26	370
	30	178	46.03*	7880	2.3	**KAF**	**47**	**DT**	**80K4**	29	369
	23	225	58.60	4850	0.90						
	27	192	49.79	4790	1.05						
	31	172	44.46	4740	1.15						
	36	147	37.97	4640	1.35						
	38	137	35.57	4600	1.45						
	45	116	29.96	4470	1.75						
	47	111	28.83	4440	1.80						
	54	97	24.99	4320	2.1						
	58	90	23.36	4260	2.2						
	67	78	20.19	4130	2.4	**K**	**37**	**DT**	**80K4**	20	363
	79	66	17.15	3980	2.7	**KF**	**37**	**DT**	**80K4**	22	364
	89	59	15.31	3880	3.0	**KA**	**37**	**DT**	**80K4**	19	365
	104	51	13.08	3730	3.3	**KAF**	**37**	**DT**	**80K4**	21	364
	112	47	12.14	3660	3.4						
	130	41	10.49	3520	4.0						
	153	34	8.91	3370	4.7						
	171	31	7.96	3270	5.1						
	200	26	6.80	3130	5.7						
	214	25	6.37	3070	5.9						
	254	21	5.36	2920	6.8						
	342	15	3.98	2680	8.1						

P_m [kW]	n_a [1/min]	M_a [Nm]	i	F_{Ra} 1) [N]	SEW f_B					m [kg]	
0.75	**0.11**	58000	13116	190000	0.85						
	0.12	50900	11647	190000	1.00	**K**	**187 R97**	**DT**	**80N4**	1770	417
	0.19	32700	7343	190000	1.55	**KH**	**187 R97**	**DT**	**80N4**	1700	417
	0.20	29900	6747	190000	1.65						
	0.23	26200	5991	190000	1.90						
	0.16	38500	8628	150000	0.85						
	0.21	29300	6562	150000	1.10	**K**	**167 R97**	**DT**	**80N4**	1180	417
	0.26	23400	5355	150000	1.35	**KH**	**167 R97**	**DT**	**80N4**	1150	417
	0.34	18100	4079	150000	1.75						
	0.41	15100	3376	150000	2.1						
	0.35	17700	3979	112300	1.00	**K**	**157 R97**	**DT**	**80N4**	790	417
	0.45	13600	3051	114100	1.30	**KF**	**157 R97**	**DT**	**80N4**	870	417
						KA	**157 R97**	**DT**	**80N4**	750	417
						KAF	**157 R97**	**DT**	**80N4**	810	417
	0.83	7490	1659	115900	2.4	**K**	**157 R97**	**DT**	**80N4**	790	417
	1.0	6040	1365	116200	3.0	**KF**	**157 R97**	**DT**	**80N4**	870	417
						KA	**157 R97**	**DT**	**80N4**	750	417
						KAF	**157 R97**	**DT**	**80N4**	810	417
	0.42	15100	3311	75700	0.85	**K**	**127 R77**	**DT**	**80N4**	475	417
	0.46	13700	3009	78600	0.95	**KF**	**127 R77**	**DT**	**80N4**	520	417
	0.53	11800	2607	79800	1.10	**KA**	**127 R77**	**DT**	**80N4**	445	417
						KAF	**127 R77**	**DT**	**80N4**	485	417
	0.72	9010	1926	81100	1.45						
	0.79	8220	1757	81400	1.60	**K**	**127 R77**	**DT**	**80N4**	475	417
	0.90	7180	1541	81700	1.80	**KF**	**127 R77**	**DT**	**80N4**	520	417
	1.0	6280	1342	82000	2.1	**KA**	**127 R77**	**DT**	**80N4**	445	417
	1.2	5480	1177	82200	2.4	**KAF**	**127 R77**	**DT**	**80N4**	485	417
	1.4	4790	1025	82300	2.7						
	1.5	4190	899	82500	3.1						
	0.81	8040	1713	65000	1.00						
	0.89	7300	1554	65000	1.10						
	1.0	6270	1336	65000	1.30	**K**	**107 R77**	**DT**	**80N4**	315	417
	1.2	5470	1166	65000	1.45	**KF**	**107 R77**	**DT**	**80N4**	325	417
	1.3	4740	1030	65000	1.70	**KA**	**107 R77**	**DT**	**80N4**	285	417
	1.5	4130	904	65000	1.95	**KAF**	**107 R77**	**DT**	**80N4**	310	417
	1.7	3710	793	65000	2.2						
	2.0	3240	696	65000	2.5						
	2.2	2810	615	65000	2.8						
	1.2	5240	1102	39600	0.80						
	1.4	4600	957	40000	0.95						
	1.6	4110	855	40000	1.05						
	1.9	3470	743	40000	1.25						
	2.1	3050	652	40000	1.40						
	2.4	2740	573	40000	1.55	**K**	**97 R57**	**DT**	**80N4**	185	417
	2.7	2350	504	40000	1.85	**KF**	**97 R57**	**DT**	**80N4**	205	417
	3.2	2020	437	40000	2.1	**KA**	**97 R57**	**DT**	**80N4**	165	417
	3.6	1790	382	40000	2.4	**KAF**	**97 R57**	**DT**	**80N4**	190	417
	4.5	1450	305	40000	3.0						
	5.4	1220	258	40000	3.5						
	6.0	1100	232	40000	3.9						
	6.9	940	199	40000	4.6						
	1.9	3410	726	26300	0.80						
	2.2	3010	638	26900	0.90						
	2.5	2640	562	27400	1.00						
	2.9	2220	474	27800	1.20						
	3.2	2000	426	28100	1.35	**K**	**87 R57**	**DT**	**80N4**	125	417
	3.7	1760	373	28300	1.55	**KF**	**87 R57**	**DT**	**80N4**	130	417
	4.2	1540	330	28400	1.75	**KA**	**87 R57**	**DT**	**80N4**	110	417
	4.7	1370	294	28600	1.95	**KAF**	**87 R57**	**DT**	**80N4**	125	417
	5.5	1190	250	28700	2.3						
	5.8	1120	236	28700	2.4						
	6.9	950	201	28800	2.9						

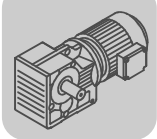

Helical-Bevel Gearmotors

Selection tables [kW]

P_m [kW]	n_a [1/min]	M_a [Nm]	i	F_{Ra} 1) [N]	SEW f_B					m [kg]	
0.75	**3.8**	1740	367	13900	0.90	**K**	**77 R37**	**DT**	**80N4**	74	417
	4.2	1550	328	15400	1.00	**KF**	**77 R37**	**DT**	**80N4**	82	417
	4.8	1380	290	16500	1.15	**KA**	**77 R37**	**DT**	**80N4**	66	417
	5.5	1190	252	17500	1.30	**KAF**	**77 R37**	**DT**	**80N4**	74	417
	6.2	1040	221	18100	1.50						
	3.9	1830	176.05*	40000	2.4	**K**	**97**	**DV**	**100M8**	175	393
	4.5	1590	153.21*	40000	2.7	**KF**	**97**	**DV**	**100M8**	195	394
	4.9	1460	140.28	40000	3.0	**KA**	**97**	**DV**	**100M8**	155	395
						KAF	**97**	**DV**	**100M8**	180	394
	4.7	1530	147.32*	28500	1.75	**K**	**87**	**DV**	**100M8**	115	388
	5.4	1320	126.91*	28600	2.1	**KF**	**87**	**DV**	**100M8**	125	389
	6.0	1200	115.82	28700	2.3	**KA**	**87**	**DV**	**100M8**	105	390
	6.7	1070	102.71*	28700	2.5	**KAF**	**87**	**DV**	**100M8**	115	389
	5.2	1390	174.19	28600	1.95	**K**	**87**	**DT**	**90S6**	105	388
	5.5	1310	164.34*	28600	2.1	**KF**	**87**	**DT**	**90S6**	115	389
	6.1	1170	147.32*	28700	2.3	**KA**	**87**	**DT**	**90S6**	94	390
	7.1	1010	126.91*	28800	2.7	**KAF**	**87**	**DT**	**90S6**	105	389
	7.0	1020	197.37	28800	2.6	**K**	**87**	**DT**	**80N4**	100	388
	7.9	900	174.19	28800	3.0	**KF**	**87**	**DT**	**80N4**	110	389
	8.4	850	164.34*	28900	3.2	**KA**	**87**	**DT**	**80N4**	89	390
	9.4	765	147.32*	28900	3.5	**KAF**	**87**	**DT**	**80N4**	100	389
	6.7	1080	135.28	18000	1.45	**K**	**77**	**DT**	**90S6**	70	383
	7.0	1020	128.52	18200	1.50	**KF**	**77**	**DT**	**90S6**	78	384
	7.9	900	113.56	18700	1.70	**KA**	**77**	**DT**	**90S6**	63	385
	9.3	770	97.05	19100	2.0	**KAF**	**77**	**DT**	**90S6**	71	384
	10	710	88.97	19200	2.2						
	9.0	800	154.02	19000	1.95	**K**	**77**	**DT**	**80N4**	65	383
	10	700	135.28	19300	2.2	**KF**	**77**	**DT**	**80N4**	73	384
	11	665	128.52	19300	2.3	**KA**	**77**	**DT**	**80N4**	58	385
	12	590	113.56	19500	2.6	**KAF**	**77**	**DT**	**80N4**	66	384
	14	505	97.05	19700	3.1						
	11	640	123.54	11700	1.30	**K**	**67**	**DT**	**80N4**	39	378
	13	560	108.03	12100	1.45	**KF**	**67**	**DT**	**80N4**	45	379
	15	465	90.04	12600	1.75	**KA**	**67**	**DT**	**80N4**	37	380
						KAF	**67**	**DT**	**80N4**	42	379
	18	395	76.37	12800	2.1	**K**	**67**	**DT**	**80N4**	39	378
	20	360	68.95	13000	2.3	**KF**	**67**	**DT**	**80N4**	45	379
	23	315	60.66	13000	2.6	**KA**	**67**	**DT**	**80N4**	37	380
	24	295	57.28	13000	2.8	**KAF**	**67**	**DT**	**80N4**	42	379
	11	645	123.85	7130	0.95						
	13	560	108.29	7940	1.05						
	13	535	102.88*	8160	1.10						
	15	470	90.26*	8570	1.30	**K**	**57**	**DT**	**80N4**	33	373
	18	395	76.56*	8890	1.50	**KF**	**57**	**DT**	**80N4**	38	374
	20	360	69.12	9060	1.65	**KA**	**57**	**DT**	**80N4**	31	375
	23	315	60.81*	9230	1.90	**KAF**	**57**	**DT**	**80N4**	37	374
	24	300	57.42*	9290	2.0						
	28	255	48.89	9450	2.4						
	31	230	44.43	9530	2.6						
	18	390	75.20*	6060	1.00	**K**	**47**	**DT**	**80N4**	28	368
	20	365	69.84	6410	1.10	**KF**	**47**	**DT**	**80N4**	31	369
	22	330	63.30*	6790	1.20	**KA**	**47**	**DT**	**80N4**	27	370
						KAF	**47**	**DT**	**80N4**	30	369
	24	295	56.83	7110	1.35						
	28	255	48.95*	7430	1.55	**K**	**47**	**DT**	**80N4**	28	368
	30	240	46.03*	7540	1.65	**KF**	**47**	**DT**	**80N4**	31	369
	35	205	39.61	7740	1.95	**KA**	**47**	**DT**	**80N4**	27	370
	39	184	35.39	7760	2.2	**KAF**	**47**	**DT**	**80N4**	30	369
	44	162	31.30	7550	2.5						

P_m [kW]	n_a [1/min]	M_a [Nm]	i	F_{Ra} 1) [N]	SEW f_B					m [kg]	
0.75	**31**	230	44.46	4170	0.85						
	36	197	37.97	4150	1.00						
	39	185	35.57	4140	1.10						
	46	156	29.96	4080	1.30						
	48	150	28.83	4060	1.35						
	55	130	24.99	3990	1.55						
	59	121	23.36	3950	1.60						
	68	105	20.19	3860	1.75						
	80	89	17.15	3750	2.0	**K**	**37**	**DT**	**80N4**	21	363
	90	80	15.31	3670	2.2	**KF**	**37**	**DT**	**80N4**	23	364
	105	68	13.08	3550	2.4	**KA**	**37**	**DT**	**80N4**	20	365
	114	63	12.14	3500	2.5	**KAF**	**37**	**DT**	**80N4**	22	364
	132	54	10.49	3380	2.9						
	155	46	8.91	3250	3.5						
	173	41	7.96	3160	3.8						
	203	35	6.80	3030	4.3						
	217	33	6.37	2980	4.4						
	257	28	5.36	2840	5.0						
	347	21	3.98	2620	6.0						
1.1	**0.15**	59700	9363	190000	0.85						
	0.17	51100	8126	190000	1.00						
	0.19	48400	7343	190000	1.05						
	0.21	44200	6747	190000	1.15	**K**	**187 R97**	**DT**	**90S4**	1770	417
	0.23	39000	5991	190000	1.30	**KH**	**187 R97**	**DT**	**90S4**	1700	417
	0.26	34500	5358	190000	1.45						
	0.29	30700	4817	190000	1.65						
	0.32	27900	4370	190000	1.80						
	0.26	34800	5355	150000	0.90						
	0.29	30800	4788	150000	1.05	**K**	**167 R97**	**DT**	**90S4**	1190	417
	0.34	26700	4079	150000	1.20	**KH**	**167 R97**	**DT**	**90S4**	1150	417
	0.41	22300	3376	150000	1.45						
	0.51	17900	2755	150000	1.80						
	0.64	14600	2182	150000	2.2						
	0.82	11300	1704	150000	2.8	**K**	**167 R97**	**DT**	**90S4**	1190	417
	0.99	9390	1408	150000	3.4	**KH**	**167 R97**	**DT**	**90S4**	1150	417
	1.1	8600	1296	150000	3.7						
	0.40	22700	3516	109500	0.80	**K**	**157 R97**	**DT**	**90S4**	800	417
	0.46	20100	3051	111100	0.90	**KF**	**157 R97**	**DT**	**90S4**	870	417
	0.54	16700	2610	112800	1.10	**KA**	**157 R97**	**DT**	**90S4**	760	417
	0.60	14800	2322	113600	1.20	**KAF**	**157 R97**	**DT**	**90S4**	820	417
	0.84	11100	1659	115000	1.65						
	1.0	8980	1365	115600	2.0	**K**	**157 R97**	**DT**	**90S4**	790	417
	1.1	8010	1229	115800	2.3	**KF**	**157 R97**	**DT**	**90S4**	870	417
	1.3	7130	1093	116000	2.5	**KA**	**157 R97**	**DT**	**90S4**	760	417
	1.5	6150	942	116100	2.9	**KAF**	**157 R97**	**DT**	**90S4**	810	417
	1.6	5510	854	116200	3.3						
	0.73	13200	1926	79100	1.00						
	0.80	12000	1757	79700	1.10						
	0.91	10500	1541	80500	1.25						
	1.0	9170	1342	81000	1.40						
	1.2	8020	1177	81400	1.60	**K**	**127 R77**	**DT**	**90S4**	480	417
	1.4	7010	1025	81800	1.85	**KF**	**127 R77**	**DT**	**90S4**	520	417
	1.6	6130	899	82000	2.1	**KA**	**127 R77**	**DT**	**90S4**	450	417
	1.8	5280	790	82200	2.5	**KAF**	**127 R77**	**DT**	**90S4**	490	417
	2.0	4780	704	82300	2.7						
	2.3	4110	610	82500	3.2						
	2.6	3710	549	82500	3.5						
	2.9	3190	477	82600	4.1						

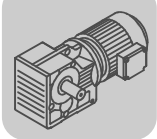

Helical-Bevel Gearmotors

Selection tables [kW]

P_m [kW]	n_a [1/min]	M_a [Nm]	i	F_{Ra} 1) [N]	SEW f_B					m [kg]	
1.1	**1.2**	7990	1166	65000	1.00						
	1.4	6960	1030	65000	1.15						
	1.6	6080	904	65000	1.30						
	1.8	5420	793	65000	1.50						
	2.0	4740	696	65000	1.70	**K**	**107 R77**	**DT**	**90S4**	320	417
	2.3	4140	615	65000	1.95	**KF**	**107 R77**	**DT**	**90S4**	330	417
	2.7	3510	522	65000	2.3	**KA**	**107 R77**	**DT**	**90S4**	290	417
	3.0	3090	461	65000	2.6	**KAF**	**107 R77**	**DT**	**90S4**	315	417
	3.4	2720	408	65000	2.9						
	3.9	2470	364	65000	3.2						
	4.4	2160	318	65000	3.7						
	1.9	5070	743	39800	0.85						
	2.1	4460	652	40000	0.95						
	2.4	3990	573	40000	1.10	**K**	**97 R57**	**DT**	**90S4**	190	417
	2.8	3430	504	40000	1.25	**KF**	**97 R57**	**DT**	**90S4**	210	417
	3.2	2970	437	40000	1.45	**KA**	**97 R57**	**DT**	**90S4**	170	417
	3.7	2620	382	40000	1.65	**KAF**	**97 R57**	**DT**	**90S4**	195	417
	4.1	2320	342	40000	1.85						
	3.0	3250	474	26500	0.85						
	3.3	2920	426	27000	0.90						
	3.8	2570	373	27400	1.05	**K**	**87 R57**	**DT**	**90S4**	130	417
	4.2	2250	330	27800	1.20	**KF**	**87 R57**	**DT**	**90S4**	135	417
	4.8	2010	294	28000	1.35	**KA**	**87 R57**	**DT**	**90S4**	115	417
	5.6	1730	250	28300	1.55	**KAF**	**87 R57**	**DT**	**90S4**	130	417
	5.9	1630	236	28400	1.65						
	7.0	1390	201	28600	1.95						
	3.8	2760	176.05*	40000	1.55	**K**	**97**	**DV**	**100L8**	175	393
	4.4	2400	153.21*	40000	1.80	**KF**	**97**	**DV**	**100L8**	200	394
	4.8	2200	140.28	40000	1.95	**KA**	**97**	**DV**	**100L8**	160	395
	5.4	1940	123.93*	40000	2.2	**KAF**	**97**	**DV**	**100L8**	185	394
	5.2	2010	176.05*	40000	2.1	**K**	**97**	**DT**	**90L6**	165	393
	6.0	1750	153.21*	40000	2.5	**KF**	**97**	**DT**	**90L6**	185	394
	6.6	1600	140.28	40000	2.7	**KA**	**97**	**DT**	**90L6**	145	395
	7.4	1420	123.93*	40000	3.0	**KAF**	**97**	**DT**	**90L6**	170	394
	8.0	1320	176.05*	40000	3.3	**K**	**97**	**DT**	**90S4**	165	393
	9.1	1150	153.21*	40000	3.7	**KF**	**97**	**DT**	**90S4**	185	394
	10	1050	140.28	40000	4.1	**KA**	**97**	**DT**	**90S4**	145	395
						KAF	**97**	**DT**	**90S4**	170	394
	5.3	1990	174.19	28100	1.35	**K**	**87**	**DT**	**90L6**	105	388
	5.6	1880	164.34*	28200	1.45	**KF**	**87**	**DT**	**90L6**	115	389
	6.2	1680	147.32*	28300	1.60	**KA**	**87**	**DT**	**90L6**	95	390
	7.2	1450	126.91*	28500	1.85	**KAF**	**87**	**DT**	**90L6**	110	389
	8.0	1310	174.19	28600	2.1						
	8.5	1230	164.34*	28700	2.2	**K**	**87**	**DT**	**90S4**	105	388
	9.5	1110	147.32*	28700	2.4	**KF**	**87**	**DT**	**90S4**	115	389
	11	950	126.91*	28800	2.8	**KA**	**87**	**DT**	**90S4**	94	390
	12	870	115.82	28800	3.1	**KAF**	**87**	**DT**	**90S4**	105	389
	6.8	1540	135.28	15400	1.00	**K**	**77**	**DT**	**90L6**	71	383
	7.2	1470	128.52	15900	1.05	**KF**	**77**	**DT**	**90L6**	79	384
	8.1	1300	113.56	17000	1.20	**KA**	**77**	**DT**	**90L6**	64	385
	9.5	1110	97.05	17900	1.40	**KAF**	**77**	**DT**	**90L6**	72	384
	10	1020	135.28	18300	1.55	**K**	**77**	**DT**	**90S4**	70	383
	11	960	128.52	18400	1.60	**KF**	**77**	**DT**	**90S4**	78	384
	12	850	113.56	18800	1.80	**KA**	**77**	**DT**	**90S4**	63	385
						KAF	**77**	**DT**	**90S4**	71	384
	14	730	97.05	19200	2.1	**K**	**77**	**DT**	**90S4**	70	383
	16	670	88.97	19300	2.3	**KF**	**77**	**DT**	**90S4**	78	384
	18	585	78.07	19500	2.7	**KA**	**77**	**DT**	**90S4**	63	385
	19	555	73.99	19600	2.8	**KAF**	**77**	**DT**	**90S4**	71	384

P_m [kW]	n_a [1/min]	M_a [Nm]	i	F_{Ra} 1) [N]	SEW f_B					m [kg]	
1.1	**13**	810	108.03	10400	1.00	**K**	**67**	**DT**	**90S4**	44	378
	14	770	102.62	10700	1.05	**KF**	**67**	**DT**	**90S4**	50	379
	16	675	90.04	11400	1.20	**KA**	**67**	**DT**	**90S4**	42	380
	18	575	76.37	12000	1.45	**KAF**	**67**	**DT**	**90S4**	47	379
	20	515	68.95	12300	1.60						
	23	455	60.66	12600	1.80	**K**	**67**	**DT**	**90S4**	44	378
	24	430	57.28	12700	1.90	**KF**	**67**	**DT**	**90S4**	50	379
	29	365	48.77	12900	2.2	**KA**	**67**	**DT**	**90S4**	42	380
	32	335	44.32	13000	2.5	**KAF**	**67**	**DT**	**90S4**	47	379
	36	290	38.39	13000	2.8						
	16	675	90.26*	2410	0.90						
	18	575	76.56*	7840	1.05	**K**	**57**	**DT**	**90S4**	39	373
	20	520	69.12	8280	1.15	**KF**	**57**	**DT**	**90S4**	43	374
	23	455	60.81*	8630	1.30	**KA**	**57**	**DT**	**90S4**	36	375
	24	430	57.42*	8750	1.40	**KAF**	**57**	**DT**	**90S4**	42	374
	29	365	48.89	9020	1.65						
	32	335	44.43	9160	1.80						
	36	290	38.49	9330	2.1						
	39	270	35.70	9400	2.2						
	46	225	30.28	9540	2.6						
	51	205	27.34	9510	2.9						
	58	181	24.05	9220	3.3						
	62	170	22.71	9090	3.5						
	72	145	19.34	8720	4.0						
	80	132	17.57	8510	4.2	**K**	**57**	**DT**	**90S4**	39	373
	92	114	15.22	8180	4.7	**KF**	**57**	**DT**	**90S4**	43	374
	106	99	13.25	7880	5.1	**KA**	**57**	**DT**	**90S4**	36	375
	117	90	11.92	7570	4.6	**KAF**	**57**	**DT**	**90S4**	42	374
	124	85	11.26	7450	4.9						
	146	72	9.59	7120	5.6						
	161	65	8.71	6930	6.0						
	186	57	7.55	6650	6.5						
	213	49	6.57	6380	7.0						
	298	35	4.69	5770	8.5						
	25	425	56.83	3310	0.95	**K**	**47**	**DT**	**90S4**	33	368
	29	365	48.95*	6360	1.10	**KF**	**47**	**DT**	**90S4**	36	369
	30	345	46.03*	6610	1.15	**KA**	**47**	**DT**	**90S4**	32	370
						KAF	**47**	**DT**	**90S4**	35	369
	35	295	39.61	7090	1.35						
	40	265	35.39	7090	1.50	**K**	**47**	**DT**	**90S4**	33	368
	45	235	31.30	6960	1.70	**KF**	**47**	**DT**	**90S4**	36	369
	48	220	29.32	6890	1.80	**KA**	**47**	**DT**	**90S4**	32	370
	54	194	25.91	6730	2.1	**KAF**	**47**	**DT**	**90S4**	35	369
	64	164	21.81	6510	2.4						
	72	147	19.58	6360	2.7						
	47	225	29.96	3420	0.90						
	56	188	24.99	3440	1.05						
	60	175	23.36	3440	1.10						
	69	152	20.19	3420	1.20						
	82	129	17.15	3370	1.40						
	91	115	15.31	3330	1.50						
	107	98	13.08	3260	1.70	**K**	**37**	**DT**	**90S4**	26	363
	115	91	12.14	3220	1.75	**KF**	**37**	**DT**	**90S4**	28	364
	133	79	10.49	3140	2.0	**KA**	**37**	**DT**	**90S4**	26	365
	157	67	8.91	3040	2.4	**KAF**	**37**	**DT**	**90S4**	27	364
	176	60	7.96	2970	2.6						
	206	51	6.80	2870	2.9						
	220	48	6.37	2830	3.0						
	261	40	5.36	2720	3.5						
	352	30	3.98	2520	4.2						
1.5	**0.21**	60800	6747	190000	0.80						
	0.24	53600	5991	190000	0.95	**K**	**187 R97**	**DT**	**90L4**	1770	417
	0.26	47600	5358	190000	1.05	**KH**	**187 R97**	**DT**	**90L4**	1710	417
	0.29	42500	4817	190000	1.20						
	0.32	38600	4370	190000	1.30						
	0.39	33100	3609	190000	1.50						
	0.46	28000	3062	190000	1.80	**K**	**187 R97**	**DT**	**90L4**	1770	417
	0.56	22800	2519	190000	2.2	**KH**	**187 R97**	**DT**	**90L4**	1700	417
	0.62	20400	2268	190000	2.5						

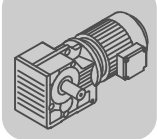

Helical-Bevel Gearmotors

Selection tables [kW]

P_m [kW]	n_a [1/min]	M_a [Nm]	i	F_{Ra} 1) [N]	SEW f_B					m [kg]	
1.5	**0.35**	36700	4079	150000	0.85						
	0.42	30500	3376	150000	1.05	**K**	**167 R97**	**DT**	**90L4**	1190	417
	0.51	24700	2755	150000	1.30	**KH**	**167 R97**	**DT**	**90L4**	1150	417
	0.65	20000	2182	150000	1.60						
	0.83	15500	1704	150000	2.1	**K**	**167 R97**	**DT**	**90L4**	1190	417
	1.0	12900	1408	150000	2.5	**KH**	**167 R97**	**DT**	**90L4**	1150	417
	1.1	11800	1296	150000	2.7						
	0.61	20500	2322	110800	0.90	**K**	**157 R97**	**DT**	**90L4**	800	417
						KF	**157 R97**	**DT**	**90L4**	880	417
						KA	**157 R97**	**DT**	**90L4**	760	417
						KAF	**157 R97**	**DT**	**90L4**	820	417
	0.85	15200	1659	113500	1.20						
	1.0	12400	1365	114600	1.45						
	1.2	11100	1229	115000	1.65	**K**	**157 R97**	**DT**	**90L4**	790	417
	1.3	9840	1093	115300	1.85	**KF**	**157 R97**	**DT**	**90L4**	870	417
	1.5	8480	942	115700	2.1	**KA**	**157 R97**	**DT**	**90L4**	760	417
	1.7	7630	854	115900	2.4	**KAF**	**157 R97**	**DT**	**90L4**	820	417
	2.5	5010	567	116300	3.6						
	2.8	4460	504	116400	4.0						
	2.6	4830	536	82300	2.7	**K**	**127 R87**	**DT**	**90L4**	500	417
	3.4	3800	418	82500	3.4	**KF**	**127 R87**	**DT**	**90L4**	540	417
	3.8	3350	367	82600	3.9	**KA**	**127 R87**	**DT**	**90L4**	470	417
						KAF	**127 R87**	**DT**	**90L4**	510	417
	0.80	16400	1757	73100	0.80						
	0.91	14300	1541	77300	0.90						
	1.1	12500	1342	79500	1.05						
	1.2	10900	1177	80300	1.20						
	1.4	9550	1025	80900	1.35	**K**	**127 R77**	**DT**	**90L4**	480	417
	1.6	8360	899	81300	1.55	**KF**	**127 R77**	**DT**	**90L4**	520	417
	1.8	7240	790	81700	1.80	**KA**	**127 R77**	**DT**	**90L4**	450	417
	2.0	6520	704	81900	2.0	**KAF**	**127 R77**	**DT**	**90L4**	490	417
	2.3	5620	610	82200	2.3						
	2.6	5080	549	82300	2.6						
	3.0	4370	477	82400	3.0						
	3.4	3870	418	82500	3.4						
	1.4	9520	1030	65000	0.85						
	1.6	8320	904	65000	0.95						
	1.8	7390	793	65000	1.10						
	2.0	6470	696	65000	1.25	**K**	**107 R77**	**DT**	**90L4**	320	417
	2.3	5670	615	65000	1.40	**KF**	**107 R77**	**DT**	**90L4**	330	417
	2.7	4810	522	65000	1.65	**KA**	**107 R77**	**DT**	**90L4**	290	417
	3.1	4230	461	65000	1.90	**KAF**	**107 R77**	**DT**	**90L4**	315	417
	3.5	3740	408	65000	2.1						
	3.9	3370	364	65000	2.4						
	4.4	2940	318	65000	2.7						
	2.5	5420	573	39400	0.80						
	2.8	4680	504	40000	0.90						
	3.2	4050	437	40000	1.05						
	3.7	3570	382	40000	1.20	**K**	**97 R57**	**DT**	**90L4**	190	417
	4.1	3160	342	40000	1.35	**KF**	**97 R57**	**DT**	**90L4**	210	417
	4.6	2880	305	40000	1.50	**KA**	**97 R57**	**DT**	**90L4**	170	417
	5.5	2430	258	40000	1.75	**KAF**	**97 R57**	**DT**	**90L4**	195	417
	6.1	2190	232	40000	1.95						
	7.1	1870	199	40000	2.3						
	4.3	3070	330	26800	0.90						
	4.8	2750	294	27200	1.00	**K**	**87 R57**	**DT**	**90L4**	130	417
	5.6	2360	250	27700	1.15	**KF**	**87 R57**	**DT**	**90L4**	140	417
	6.0	2230	236	27800	1.20	**KA**	**87 R57**	**DT**	**90L4**	120	417
	7.0	1890	201	28200	1.45	**KAF**	**87 R57**	**DT**	**90L4**	130	417
	7.7	1720	183	28300	1.55						
	4.9	2940	143.47*	65000	2.7	**K**	**107**	**DV**	**112M8**	300	398
	5.8	2490	121.46	65000	3.2	**KF**	**107**	**DV**	**112M8**	310	399
	6.2	2300	112.41*	65000	3.5	**KA**	**107**	**DV**	**112M8**	270	400
						KAF	**107**	**DV**	**112M8**	295	399

P_m [kW]	n_a [1/min]	M_a [Nm]	i	F_{Ra} 1) [N]	SEW f_B					m [kg]	
1.5	**4.6**	3140	153.21*	40000	1.35	**K**	**97**	**DV**	**112M8**	185	393
	5.0	2870	140.28	40000	1.50	**KF**	**97**	**DV**	**112M8**	205	394
	5.7	2540	123.93*	40000	1.70	**KA**	**97**	**DV**	**112M8**	165	395
						KAF	**97**	**DV**	**112M8**	190	394
	5.2	2740	176.05*	40000	1.55	**K**	**97**	**DV**	**100M6**	175	393
	6.0	2390	153.21*	40000	1.80	**KF**	**97**	**DV**	**100M6**	195	394
	6.6	2180	140.28	40000	1.95	**KA**	**97**	**DV**	**100M6**	155	395
	7.4	1930	123.93*	40000	2.2	**KAF**	**97**	**DV**	**100M6**	180	394
	8.0	1790	176.05*	40000	2.4	**K**	**97**	**DT**	**90L4**	165	393
	9.2	1560	153.21*	40000	2.8	**KF**	**97**	**DT**	**90L4**	185	394
	10	1430	140.28	40000	3.0	**KA**	**97**	**DT**	**90L4**	145	395
	11	1260	123.93*	40000	3.4	**KAF**	**97**	**DT**	**90L4**	170	394
	6.2	2290	147.32*	27800	1.20	**K**	**87**	**DV**	**100M6**	115	388
	7.2	1980	126.91*	28100	1.35	**KF**	**87**	**DV**	**100M6**	125	389
	7.9	1800	115.82	28200	1.50	**KA**	**87**	**DV**	**100M6**	105	390
	9.0	1600	102.71*	28400	1.70	**KAF**	**87**	**DV**	**100M6**	115	389
	8.1	1770	174.19	28300	1.55						
	8.6	1670	164.34*	28300	1.60						
	9.6	1500	147.32*	28500	1.80	**K**	**87**	**DT**	**90L4**	105	388
	11	1290	126.91*	28600	2.1	**KF**	**87**	**DT**	**90L4**	115	389
	12	1180	115.82	28700	2.3	**KA**	**87**	**DT**	**90L4**	95	390
	14	1040	102.71*	28800	2.6	**KAF**	**87**	**DT**	**90L4**	110	389
	16	880	86.34	28800	3.1						
	8.1	1770	113.56	13600	0.90	**K**	**77**	**DV**	**100M6**	78	383
	9.5	1510	97.05	15700	1.05	**KF**	**77**	**DV**	**100M6**	86	384
	10	1390	88.97	16400	1.10	**KA**	**77**	**DV**	**100M6**	71	385
	12	1220	78.07	17400	1.30	**KAF**	**77**	**DV**	**100M6**	79	384
	10	1370	135.28	16500	1.15						
	11	1310	128.52	16900	1.20	**K**	**77**	**DT**	**90L4**	71	383
	12	1150	113.56	17700	1.35	**KF**	**77**	**DT**	**90L4**	79	384
	15	990	97.05	18400	1.55	**KA**	**77**	**DT**	**90L4**	64	385
	16	900	88.97	18700	1.70	**KAF**	**77**	**DT**	**90L4**	72	384
	18	795	78.07	19000	1.95						
	19	750	73.99	19100	2.1						
	22	660	64.75	19400	2.4	**K**	**77**	**DT**	**90L4**	71	383
	24	595	58.34	19500	2.6	**KF**	**77**	**DT**	**90L4**	79	384
	28	520	51.18	19700	3.0	**KA**	**77**	**DT**	**90L4**	64	385
	31	460	45.16	19800	3.4	**KAF**	**77**	**DT**	**90L4**	72	384
	35	405	40.04	19800	3.8						
	16	910	90.04	9370	0.90						
	18	775	76.37	10700	1.05	**K**	**67**	**DT**	**90L4**	46	378
	20	700	68.95	11300	1.15	**KF**	**67**	**DT**	**90L4**	52	379
	23	615	60.66	11800	1.35	**KA**	**67**	**DT**	**90L4**	44	380
	25	580	57.28	12000	1.40	**KAF**	**67**	**DT**	**90L4**	49	379
	29	495	48.77	12400	1.65						
	32	450	44.32	12600	1.80						
	37	390	38.39	12800	2.1	**K**	**67**	**DT**	**90L4**	46	378
	40	360	35.62	12900	2.3	**KF**	**67**	**DT**	**90L4**	52	379
	47	305	30.22	13000	2.7	**KA**	**67**	**DT**	**90L4**	44	380
	52	275	27.28	13000	3.0	**KAF**	**67**	**DT**	**90L4**	49	379
	59	245	24.00	13000	3.3						
	23	620	60.81*	7480	0.95	**K**	**57**	**DT**	**90L4**	41	373
	25	585	57.42*	7770	1.05	**KF**	**57**	**DT**	**90L4**	45	374
	29	495	48.89	8430	1.20	**KA**	**57**	**DT**	**90L4**	38	375
	32	450	44.43	8650	1.35	**KAF**	**57**	**DT**	**90L4**	44	374
	37	390	38.49	8920	1.55						
	39	365	35.70	9040	1.65						
	47	310	30.28	9190	1.95	**K**	**57**	**DT**	**90L4**	41	373
	52	280	27.34	9010	2.2	**KF**	**57**	**DT**	**90L4**	45	374
	59	245	24.05	8780	2.5	**KA**	**57**	**DT**	**90L4**	38	375
	62	230	22.71	8670	2.6	**KAF**	**57**	**DT**	**90L4**	44	374
	73	196	19.34	8360	2.9						

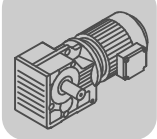

P_m [kW]	n_a [1/min]	M_a [Nm]	i	F_{Ra} 1) [N]	SEW f_B					m [kg]	
1.5	**36**	400	39.61	5890	1.00	**K**	**47**	**DT**	**90L4**	35	368
	40	360	35.39	6360	1.10	**KF**	**47**	**DT**	**90L4**	38	369
	45	320	31.30	6310	1.25	**KA**	**47**	**DT**	**90L4**	34	370
						KAF	**47**	**DT**	**90L4**	37	369
	48	300	29.32	6270	1.35						
	54	265	25.91	6190	1.50						
	65	220	21.81	6050	1.80	**K**	**47**	**DT**	**90L4**	35	368
	72	199	19.58	5950	2.0	**KF**	**47**	**DT**	**90L4**	38	369
	84	171	16.86	5800	2.2	**KA**	**47**	**DT**	**90L4**	34	370
	89	161	15.86	5730	2.4	**KAF**	**47**	**DT**	**90L4**	37	369
	103	139	13.65	5560	2.6						
	116	124	12.19	5430	2.8						
	120	120	11.77	5340	2.3						
	60	235	23.36	2860	0.80						
	70	205	20.19	2920	0.90						
	82	174	17.15	2940	1.05						
	92	156	15.31	2950	1.10						
	108	133	13.08	2930	1.25						
	116	123	12.14	2920	1.30	**K**	**37**	**DT**	**90L4**	27	363
	134	107	10.49	2880	1.50	**KF**	**37**	**DT**	**90L4**	30	364
	158	91	8.91	2820	1.75	**KA**	**37**	**DT**	**90L4**	27	365
	177	81	7.96	2770	1.90	**KAF**	**37**	**DT**	**90L4**	29	364
	207	69	6.80	2700	2.2						
	221	65	6.37	2670	2.2						
	263	55	5.36	2580	2.6						
	354	40	3.98	2420	3.1						
2.2	**0.32**	57700	4370	190000	0.85	**K**	**187 R97**	**DV**	**100M4**	1780	417
	0.50	36400	2818	190000	1.40	**KH**	**187 R97**	**DV**	**100M4**	1710	417
	0.39	49000	3609	190000	1.00						
	0.46	41600	3062	190000	1.20						
	0.56	34000	2519	190000	1.45	**K**	**187 R97**	**DV**	**100M4**	1780	417
	0.62	30400	2268	190000	1.65	**KH**	**187 R97**	**DV**	**100M4**	1710	417
	0.69	27400	2054	190000	1.80						
	0.77	24200	1821	190000	2.1						
	0.88	21400	1605	190000	2.3						
	0.51	36700	2755	150000	0.85	**K**	**167 R97**	**DV**	**100M4**	1200	417
	0.62	29500	2263	150000	1.10	**KH**	**167 R97**	**DV**	**100M4**	1160	417
	0.65	29600	2182	150000	1.10						
	0.83	23100	1704	150000	1.40						
	1.0	19100	1408	150000	1.65	**K**	**167 R97**	**DV**	**100M4**	1200	417
	1.1	17500	1296	150000	1.80	**KH**	**167 R97**	**DV**	**100M4**	1160	417
	1.3	14600	1101	150000	2.2						
	1.5	12600	944	150000	2.5						
	0.85	22500	1659	109600	0.80						
	1.0	18400	1365	112000	1.00	**K**	**157 R97**	**DV**	**100M4**	800	417
	1.2	16500	1229	112900	1.10	**KF**	**157 R97**	**DV**	**100M4**	880	417
	1.3	14700	1093	113700	1.25	**KA**	**157 R97**	**DV**	**100M4**	760	417
	1.5	12700	942	114500	1.40	**KAF**	**157 R97**	**DV**	**100M4**	820	417
	1.7	11400	854	114900	1.60						
	1.9	9880	756	115300	1.80						
	2.6	7200	536	81700	1.80	**K**	**127 R87**	**DV**	**100M4**	510	417
	3.0	6300	473	82000	2.1	**KF**	**127 R87**	**DV**	**100M4**	550	417
	3.4	5670	418	82100	2.3	**KA**	**127 R87**	**DV**	**100M4**	480	417
	3.8	4970	367	82300	2.6	**KAF**	**127 R87**	**DV**	**100M4**	520	417
	4.3	4460	330	82400	2.9						
	1.4	14100	1025	77800	0.90						
	1.6	12300	899	79500	1.05						
	1.8	10700	790	80400	1.20	**K**	**127 R77**	**DV**	**100M4**	485	417
	2.0	9640	704	80800	1.35	**KF**	**127 R77**	**DV**	**100M4**	530	417
	2.3	8330	610	81300	1.55	**KA**	**127 R77**	**DV**	**100M4**	460	417
	2.6	7510	549	81600	1.75	**KAF**	**127 R77**	**DV**	**100M4**	495	417
	3.0	6490	477	81900	2.0						
	3.4	5720	418	82100	2.3						

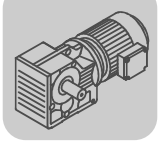

P_m [kW]	n_a [1/min]	M_a [Nm]	i	F_{Ra} 1) [N]	SEW f_B					m [kg]	
2.2	**2.3**	8390	615	65000	0.95						
	2.7	7120	522	65000	1.10						
	3.1	6270	461	65000	1.30	**K**	**107 R77**	**DV**	**100M4**	325	417
	3.5	5540	408	65000	1.45	**KF**	**107 R77**	**DV**	**100M4**	340	417
	3.9	4980	364	65000	1.60	**KA**	**107 R77**	**DV**	**100M4**	300	417
	4.4	4350	318	65000	1.85	**KAF**	**107 R77**	**DV**	**100M4**	325	417
	4.9	3910	286	65000	2.0						
	5.6	3430	251	65000	2.3						
	3.7	5260	382	39600	0.80						
	4.1	4680	342	40000	0.90	**K**	**97 R57**	**DV**	**100M4**	195	417
	4.6	4240	305	40000	1.00	**KF**	**97 R57**	**DV**	**100M4**	220	417
	5.5	3580	258	40000	1.20	**KA**	**97 R57**	**DV**	**100M4**	180	417
	6.1	3220	232	40000	1.35	**KAF**	**97 R57**	**DV**	**100M4**	205	417
	7.1	2760	199	40000	1.55						
	4.9	4310	143.47*	65000	1.85	**K**	**107**	**DV**	**132S8**	305	398
	5.8	3650	121.46	65000	2.2	**KF**	**107**	**DV**	**132S8**	315	399
	6.2	3370	112.41*	65000	2.4	**KA**	**107**	**DV**	**132S8**	275	400
	7.0	3020	100.75	65000	2.7	**KAF**	**107**	**DV**	**132S8**	300	399
	6.1	3420	153.21*	40000	1.25	**K**	**97**	**DV**	**112M6**	185	393
	6.7	3140	140.28	40000	1.35	**KF**	**97**	**DV**	**112M6**	205	394
	7.6	2770	123.93*	40000	1.55	**KA**	**97**	**DV**	**112M6**	165	395
	8.9	2350	105.13	40000	1.85	**KAF**	**97**	**DV**	**112M6**	190	394
	8.0	2620	176.05*	40000	1.65	**K**	**97**	**DV**	**100M4**	175	393
	9.2	2280	153.21*	40000	1.90	**KF**	**97**	**DV**	**100M4**	195	394
	10	2090	140.28	40000	2.1	**KA**	**97**	**DV**	**100M4**	155	395
	11	1850	123.93*	40000	2.3	**KAF**	**97**	**DV**	**100M4**	180	394
	13	1570	105.13	40000	2.8	**K**	**97**	**DV**	**100M4**	175	393
	15	1440	96.80	40000	3.0	**KF**	**97**	**DV**	**100M4**	195	394
						KA	**97**	**DV**	**100M4**	155	395
						KAF	**97**	**DV**	**100M4**	180	394
	9.6	2200	147.32*	27900	1.25	**K**	**87**	**DV**	**100M4**	115	388
	11	1890	126.91*	28200	1.45	**KF**	**87**	**DV**	**100M4**	125	389
	12	1730	115.82	28300	1.55	**KA**	**87**	**DV**	**100M4**	105	390
						KAF	**87**	**DV**	**100M4**	115	389
	14	1530	102.71*	28500	1.75	**K**	**87**	**DV**	**100M4**	115	388
	16	1290	86.34	28600	2.1	**KF**	**87**	**DV**	**100M4**	125	389
	18	1180	79.34	28700	2.3	**KA**	**87**	**DV**	**100M4**	105	390
	20	1050	70.46	28800	2.6	**KAF**	**87**	**DV**	**100M4**	115	389
	22	940	63.00*	28800	2.9						
	12	1690	113.56	14300	0.90						
	15	1450	97.05	16100	1.05	**K**	**77**	**DV**	**100M4**	78	383
	16	1330	88.97	16800	1.15	**KF**	**77**	**DV**	**100M4**	86	384
	18	1160	78.07	17600	1.35	**KA**	**77**	**DV**	**100M4**	71	385
	19	1100	73.99	17900	1.40	**KAF**	**77**	**DV**	**100M4**	79	384
	22	960	64.75	18400	1.60						
	24	870	58.34	18800	1.80						
	28	765	51.18	19100	2.0						
	31	675	45.16	19300	2.3	**K**	**77**	**DV**	**100M4**	78	383
	35	595	40.04	19500	2.6	**KF**	**77**	**DV**	**100M4**	86	384
	40	525	35.20	19700	3.0	**KA**	**77**	**DV**	**100M4**	71	385
	46	460	30.89	19800	3.4	**KAF**	**77**	**DV**	**100M4**	79	384
	48	435	29.27	19800	3.6						
	55	380	25.62	19900	4.1						

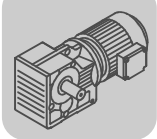

Helical-Bevel Gearmotors

Selection tables [kW]

P_m [kW]	n_a [1/min]	M_a [Nm]	i	F_{Ra} 1) [N]	SEW f_B					m [kg]	
2.2	**23**	900	60.66	9490	0.90						
	25	850	57.28	10000	0.95						
	29	725	48.77	11100	1.15	**K**	**67**	**DV**	**100M4**	53	378
	32	660	44.32	11500	1.25	**KF**	**67**	**DV**	**100M4**	59	379
	37	570	38.39	12100	1.40	**KA**	**67**	**DV**	**100M4**	51	380
	40	530	35.62	12300	1.55	**KAF**	**67**	**DV**	**100M4**	56	379
	47	450	30.22	12600	1.80						
	52	405	27.28	12800	2.0						
	59	360	24.00	13000	2.2						
	62	340	22.66	13000	2.3						
	73	285	19.30	13000	2.6						
	80	260	17.54	13000	2.8						
	93	225	15.19	13000	3.1	**K**	**67**	**DV**	**100M4**	53	378
	107	197	13.22	13000	3.4	**KF**	**67**	**DV**	**100M4**	59	379
	113	186	12.48	13000	2.9	**KA**	**67**	**DV**	**100M4**	51	380
	133	158	10.63	13000	3.2	**KAF**	**67**	**DV**	**100M4**	56	379
	146	144	9.66	13000	3.3						
	169	125	8.37	13000	3.5						
	194	109	7.28	12700	3.9						
	271	78	5.20	11700	4.5						
	32	660	44.43	5100	0.90	**K**	**57**	**DV**	**100M4**	48	373
	37	575	38.49	7850	1.05	**KF**	**57**	**DV**	**100M4**	52	374
	39	530	35.70	8180	1.15	**KA**	**57**	**DV**	**100M4**	45	375
	47	450	30.28	8250	1.35	**KAF**	**57**	**DV**	**100M4**	51	374
	52	405	27.34	8160	1.45						
	59	360	24.05	8030	1.65						
	62	340	22.71	7970	1.75						
	73	290	19.34	7760	2.0	**K**	**57**	**DV**	**100M4**	48	373
	80	260	17.57	7630	2.1	**KF**	**57**	**DV**	**100M4**	52	374
	93	225	15.22	7430	2.4	**KA**	**57**	**DV**	**100M4**	45	375
	106	197	13.25	7220	2.6	**KAF**	**57**	**DV**	**100M4**	51	374
	118	178	11.92	6890	2.3						
	125	168	11.26	6810	2.5						
	54	385	25.91	5260	1.05	**K**	**47**	**DV**	**100M4**	42	368
	65	325	21.81	5260	1.25	**KF**	**47**	**DV**	**100M4**	45	369
	72	290	19.58	5240	1.35	**KA**	**47**	**DV**	**100M4**	41	370
						KAF	**47**	**DV**	**100M4**	44	369
	84	250	16.86	5190	1.50						
	89	235	15.86	5160	1.60						
	103	205	13.65	5070	1.75	**K**	**47**	**DV**	**100M4**	42	368
	116	182	12.19	4990	1.95	**KF**	**47**	**DV**	**100M4**	45	369
	120	175	11.77	4890	1.60	**KA**	**47**	**DV**	**100M4**	41	370
	133	157	10.56	4810	1.80	**KAF**	**47**	**DV**	**100M4**	44	369
	155	136	9.10	4690	2.1						
	108	195	13.08	2370	0.85						
	134	156	10.49	2430	1.00						
	158	133	8.91	2440	1.20	**K**	**37**	**DV**	**100M4**	34	363
	177	119	7.96	2430	1.30	**KF**	**37**	**DV**	**100M4**	36	364
	207	101	6.80	2410	1.50	**KA**	**37**	**DV**	**100M4**	33	365
	221	95	6.37	2400	1.55	**KAF**	**37**	**DV**	**100M4**	35	364
	263	80	5.36	2350	1.75						
	354	59	3.98	2250	2.1						
3.0	**0.50**	50800	2818	190000	1.00	**K**	**187 R97**	**DV**	**100L4**	1780	417
						KH	**187 R97**	**DV**	**100L4**	1720	417
	0.46	57500	3062	190000	0.85						
	0.56	47100	2519	190000	1.05						
	0.62	42200	2268	190000	1.20						
	0.68	38100	2054	190000	1.30	**K**	**187 R97**	**DV**	**100L4**	1780	417
	0.77	33600	1821	190000	1.50	**KH**	**187 R97**	**DV**	**100L4**	1710	417
	0.87	29800	1605	190000	1.70						
	1.0	25500	1395	190000	1.95						
	1.2	22100	1196	190000	2.3						
	0.82	31900	1704	150000	1.00						
	0.99	26400	1408	150000	1.20						
	1.1	24300	1296	150000	1.30						
	1.3	20300	1101	150000	1.55	**K**	**167 R97**	**DV**	**100L4**	1200	417
	1.5	17500	944	150000	1.85	**KH**	**167 R97**	**DV**	**100L4**	1160	417
	1.7	15400	843	150000	2.1						
	1.9	13900	757	150000	2.3						

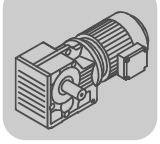

P_m [kW]	n_a [1/min]	M_a [Nm]	i	F_{Ra} 1) [N]	SEW f_B					m [kg]	
3.0	**1.1**	22900	1229	109300	0.80						
	1.3	20400	1093	110900	0.90						
	1.5	17600	942	112400	1.05	**K**	**157 R97**	**DV**	**100L4**	810	417
	1.6	15800	854	113200	1.15	**KF**	**157 R97**	**DV**	**100L4**	880	417
	1.9	13800	756	114000	1.30	**KA**	**157 R97**	**DV**	**100L4**	770	417
	2.5	10500	567	115200	1.70	**KAF**	**157 R97**	**DV**	**100L4**	830	417
	2.8	9310	504	115500	1.95						
	2.6	9980	536	80700	1.30						
	3.0	8760	473	81200	1.50	**K**	**127 R87**	**DV**	**100L4**	510	417
	3.4	7870	418	81500	1.65	**KF**	**127 R87**	**DV**	**100L4**	550	417
	3.8	6880	367	81800	1.90	**KA**	**127 R87**	**DV**	**100L4**	485	417
	4.2	6170	330	82000	2.1	**KAF**	**127 R87**	**DV**	**100L4**	520	417
	4.9	5300	287	82200	2.5						
	1.8	14800	790	76300	0.90						
	2.0	13300	704	79000	1.00	**K**	**127 R77**	**DV**	**100L4**	490	417
	2.3	11500	610	80000	1.15	**KF**	**127 R77**	**DV**	**100L4**	530	417
	2.6	10400	549	80500	1.25	**KA**	**127 R77**	**DV**	**100L4**	465	417
	2.9	8970	477	81100	1.45	**KAF**	**127 R77**	**DV**	**100L4**	500	417
	3.4	7900	418	81500	1.65						
	3.0	8660	461	65000	0.90						
	3.4	7660	408	65000	1.05						
	3.9	6870	364	65000	1.15						
	4.4	6000	318	65000	1.35						
	4.9	5400	286	65000	1.50	**K**	**107 R77**	**DV**	**100L4**	330	417
	5.6	4730	251	65000	1.70	**KF**	**107 R77**	**DV**	**100L4**	340	417
	6.3	4170	222	65000	1.90	**KA**	**107 R77**	**DV**	**100L4**	305	417
	7.1	3690	196	65000	2.2	**KAF**	**107 R77**	**DV**	**100L4**	325	417
	8.1	3300	174	65000	2.2						
	9.1	2920	154	65000	2.5						
	10	2650	140	65000	2.7						
	5.4	4930	258	40000	0.85	**K**	**97 R57**	**DV**	**100L4**	200	417
	6.0	4440	232	40000	0.95	**KF**	**97 R57**	**DV**	**100L4**	220	417
	7.0	3810	199	40000	1.15	**KA**	**97 R57**	**DV**	**100L4**	185	417
						KAF	**97 R57**	**DV**	**100L4**	210	417
	5.0	5710	143.47*	65000	1.40	**K**	**107**	**DV**	**132M8**	325	398
	5.9	4830	121.46	65000	1.65	**KF**	**107**	**DV**	**132M8**	335	399
	6.4	4470	112.41*	65000	1.80	**KA**	**107**	**DV**	**132M8**	295	400
	7.2	4010	100.75	65000	2.0	**KAF**	**107**	**DV**	**132M8**	320	399
	7.9	3620	90.96*	65000	2.2						
	6.5	4370	143.47*	65000	1.85	**K**	**107**	**DV**	**132S6**	305	398
	7.7	3700	121.46	65000	2.2	**KF**	**107**	**DV**	**132S6**	315	399
	8.4	3430	112.41*	65000	2.3	**KA**	**107**	**DV**	**132S6**	275	400
	9.3	3070	100.75	65000	2.6	**KAF**	**107**	**DV**	**132S6**	300	399
	9.8	2940	143.47*	65000	2.7	**K**	**107**	**DV**	**100L4**	295	398
	12	2490	121.46	65000	3.2	**KF**	**107**	**DV**	**100L4**	305	399
						KA	**107**	**DV**	**100L4**	265	400
						KAF	**107**	**DV**	**100L4**	290	399
	7.6	3780	123.93*	40000	1.15	**K**	**97**	**DV**	**132S6**	190	393
	8.9	3200	105.13	40000	1.35	**KF**	**97**	**DV**	**132S6**	210	394
	9.7	2950	96.80	40000	1.45	**KA**	**97**	**DV**	**132S6**	170	395
	11	2640	86.52	40000	1.65	**KAF**	**97**	**DV**	**132S6**	195	394
	8.0	3600	176.05*	40000	1.20	**K**	**97**	**DV**	**100L4**	175	393
	9.1	3140	153.21*	40000	1.35	**KF**	**97**	**DV**	**100L4**	200	394
	10	2870	140.28	40000	1.50	**KA**	**97**	**DV**	**100L4**	160	395
	11	2540	123.93*	40000	1.70	**KAF**	**97**	**DV**	**100L4**	185	394
	13	2150	105.13	40000	2.0						
	14	1980	96.80	40000	2.2						
	16	1770	86.52	40000	2.4	**K**	**97**	**DV**	**100L4**	175	393
	18	1590	77.89*	40000	2.7	**KF**	**97**	**DV**	**100L4**	200	394
	20	1440	70.54	40000	3.0	**KA**	**97**	**DV**	**100L4**	160	395
	22	1280	62.55	40000	3.4	**KAF**	**97**	**DV**	**100L4**	185	394
	25	1160	56.55	40000	3.7						
	9.5	3010	147.32*	26900	0.90	**K**	**87**	**DV**	**100L4**	120	388
	11	2600	126.91*	27400	1.05	**KF**	**87**	**DV**	**100L4**	130	389
	12	2370	115.82	27700	1.15	**KA**	**87**	**DV**	**100L4**	105	390
	14	2100	102.71*	28000	1.30	**KAF**	**87**	**DV**	**100L4**	120	389

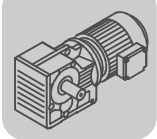

Helical-Bevel Gearmotors

Selection tables [kW]

P_m [kW]	n_a [1/min]	M_a [Nm]	i	F_{Ra} 1) [N]	SEW f_B					m [kg]	
3.0	**16**	1770	86.34	28300	1.55						
	18	1620	79.34	28400	1.65						
	20	1440	70.46	28500	1.85	**K**	**87**	**DV**	**100L4**	120	388
	22	1290	63.00*	28600	2.1	**KF**	**87**	**DV**	**100L4**	130	389
	25	1160	56.64	28700	2.3	**KA**	**87**	**DV**	**100L4**	105	390
	28	1010	49.16	28800	2.7	**KAF**	**87**	**DV**	**100L4**	120	389
	32	900	44.02	28800	2.9						
	38	745	36.52*	28400	3.4						
	16	1820	88.97	13100	0.85						
	18	1600	78.07	15000	0.95	**K**	**77**	**DV**	**100L4**	82	383
	19	1510	73.99	15600	1.00	**KF**	**77**	**DV**	**100L4**	90	384
	22	1330	64.75	16800	1.15	**KA**	**77**	**DV**	**100L4**	75	385
	24	1190	58.34	17500	1.30	**KAF**	**77**	**DV**	**100L4**	83	384
	27	1050	51.18	18100	1.50						
	31	920	45.16	18600	1.70	**K**	**77**	**DV**	**100L4**	82	383
	35	820	40.04	18900	1.90	**KF**	**77**	**DV**	**100L4**	90	384
	40	720	35.20	19200	2.2	**KA**	**77**	**DV**	**100L4**	75	385
	45	630	30.89	19400	2.5	**KAF**	**77**	**DV**	**100L4**	83	384
	32	910	44.32	9450	0.90						
	36	785	38.39	10600	1.00	**K**	**67**	**DV**	**100L4**	57	378
	39	730	35.62	11100	1.15	**KF**	**67**	**DV**	**100L4**	63	379
	46	620	30.22	11800	1.35	**KA**	**67**	**DV**	**100L4**	55	380
	51	560	27.28	12100	1.45	**KAF**	**67**	**DV**	**100L4**	60	379
	58	490	24.00	12500	1.65						
	62	465	22.66	12600	1.70						
	73	395	19.30	12800	1.95						
	80	360	17.54	13000	2.1	**K**	**67**	**DV**	**100L4**	57	378
	92	310	15.19	13000	2.3	**KF**	**67**	**DV**	**100L4**	63	379
	106	270	13.22	13000	2.5	**KA**	**67**	**DV**	**100L4**	55	380
	112	255	12.48	13000	2.1	**KAF**	**67**	**DV**	**100L4**	60	379
	132	220	10.63	13000	2.3						
	145	198	9.66	13000	2.4						
	46	620	30.28	7180	0.95	**K**	**57**	**DV**	**100L4**	52	373
	51	560	27.34	7190	1.05	**KF**	**57**	**DV**	**100L4**	56	374
	58	490	24.05	7180	1.20	**KA**	**57**	**DV**	**100L4**	49	375
						KAF	**57**	**DV**	**100L4**	55	374
	62	465	22.71	7160	1.30						
	72	395	19.34	7080	1.45						
	80	360	17.57	7020	1.55						
	92	310	15.22	6890	1.70						
	106	270	13.25	6750	1.90	**K**	**57**	**DV**	**100L4**	52	373
	117	245	11.92	6420	1.70	**KF**	**57**	**DV**	**100L4**	56	374
	124	230	11.26	6370	1.80	**KA**	**57**	**DV**	**100L4**	49	375
	146	196	9.59	6200	2.1	**KAF**	**57**	**DV**	**100L4**	55	374
	161	178	8.71	6090	2.2						
	186	154	7.55	5920	2.4						
	213	134	6.57	5750	2.6						
	298	96	4.69	5320	3.1						
	72	400	19.58	4430	1.00	**K**	**47**	**DV**	**100L4**	46	368
	83	345	16.86	4490	1.10	**KF**	**47**	**DV**	**100L4**	49	369
	88	325	15.86	4500	1.15	**KA**	**47**	**DV**	**100L4**	45	370
						KAF	**47**	**DV**	**100L4**	48	369
	103	280	13.65	4510	1.30						
	115	250	12.19	4490	1.40						
	119	240	11.77	4370	1.15						
	133	215	10.56	4350	1.30	**K**	**47**	**DV**	**100L4**	46	368
	154	186	9.10	4290	1.50	**KF**	**47**	**DV**	**100L4**	49	369
	164	175	8.56	4270	1.55	**KA**	**47**	**DV**	**100L4**	45	370
	190	151	7.36	4190	1.65	**KAF**	**47**	**DV**	**100L4**	48	369
	213	135	6.58	4120	1.80						
	241	119	5.81	4030	1.95						
	302	95	4.64	3860	2.2						
	157	182	8.91	2000	0.90						
	176	163	7.96	2040	0.95	**K**	**37**	**DV**	**100L4**	38	363
	206	139	6.80	2080	1.10	**KF**	**37**	**DV**	**100L4**	40	364
	220	130	6.37	2080	1.10	**KA**	**37**	**DV**	**100L4**	37	365
	261	110	5.36	2090	1.30	**KAF**	**37**	**DV**	**100L4**	39	364
	352	81	3.98	2050	1.55						

P_m [kW]	n_a [1/min]	M_a [Nm]	i	F_{Ra} 1) [N]	SEW f_B					m [kg]	
4.0	**1.7**	20100	835	190000	2.5	**K**	**187 R107**	**DV**	**112M4**	1830	417
	2.7	12600	520	190000	4.0	**KH**	**187 R107**	**DV**	**112M4**	1770	417
	0.56	62200	2519	190000	0.80						
	0.63	55900	2268	190000	0.90						
	0.69	50500	2054	190000	1.00						
	0.78	44600	1821	190000	1.10	**K**	**187 R97**	**DV**	**112M4**	1790	417
	0.88	39400	1605	190000	1.25	**KH**	**187 R97**	**DV**	**112M4**	1720	417
	1.0	33900	1395	190000	1.50						
	1.2	29300	1196	190000	1.70						
	1.4	25600	1046	190000	1.95						
	1.5	23100	945	190000	2.2						
	1.0	34900	1408	150000	0.90						
	1.1	32100	1296	150000	1.00						
	1.3	26900	1101	150000	1.20						
	1.5	23200	944	150000	1.40	**K**	**167 R97**	**DV**	**112M4**	1210	417
	1.7	20500	843	150000	1.55	**KH**	**167 R97**	**DV**	**112M4**	1170	417
	1.9	18500	757	150000	1.75						
	2.2	15500	632	150000	2.1						
	1.7	21000	854	110600	0.85	**K**	**157 R97**	**DV**	**112M4**	810	417
	1.9	18300	756	112000	1.00	**KF**	**157 R97**	**DV**	**112M4**	890	417
	2.5	13900	567	114000	1.30	**KA**	**157 R97**	**DV**	**112M4**	780	417
	2.8	12300	504	114600	1.45	**KAF**	**157 R97**	**DV**	**112M4**	830	417
	3.3	10500	434	115100	1.70						
	2.6	13200	536	79100	1.00						
	3.0	11600	473	79900	1.10	**K**	**127 R87**	**DV**	**112M4**	520	417
	3.4	10400	418	80500	1.25	**KF**	**127 R87**	**DV**	**112M4**	560	417
	3.9	9090	367	81100	1.45	**KA**	**127 R87**	**DV**	**112M4**	490	417
	4.3	8160	330	81400	1.60	**KAF**	**127 R87**	**DV**	**112M4**	530	417
	5.0	7020	287	81800	1.85						
	5.6	6210	253	82000	2.1						
	2.3	15200	610	75600	0.85	**K**	**127 R77**	**DV**	**112M4**	495	417
	2.6	13700	549	78600	0.95	**KF**	**127 R77**	**DV**	**112M4**	540	417
	3.0	11800	477	79800	1.10	**KA**	**127 R77**	**DV**	**112M4**	470	417
	3.4	10400	418	80500	1.25	**KAF**	**127 R77**	**DV**	**112M4**	510	417
	3.9	9050	364	65000	0.90						
	4.5	7910	318	65000	1.00						
	5.0	7120	286	65000	1.10						
	5.7	6240	251	65000	1.30	**K**	**107 R77**	**DV**	**112M4**	335	417
	6.4	5500	222	65000	1.45	**KF**	**107 R77**	**DV**	**112M4**	350	417
	7.2	4870	196	65000	1.65	**KA**	**107 R77**	**DV**	**112M4**	310	417
	8.2	4360	174	65000	1.65	**KAF**	**107 R77**	**DV**	**112M4**	335	417
	9.2	3860	154	65000	1.85						
	10	3500	140	65000	2.1						
	7.1	5020	199	39900	0.85	**K**	**97 R57**	**DV**	**112M4**	210	417
						KF	**97 R57**	**DV**	**112M4**	230	417
						KA	**97 R57**	**DV**	**112M4**	190	417
						KAF	**97 R57**	**DV**	**112M4**	215	417
	5.3	7220	136.14	81700	1.80	**K**	**127**	**DV**	**132ML8**	490	403
	5.9	6500	122.48	81900	2.0	**KF**	**127**	**DV**	**132ML8**	530	404
	6.5	5850	110.18	82100	2.2	**KA**	**127**	**DV**	**132ML8**	460	405
						KAF	**127**	**DV**	**132ML8**	500	404
	6.6	5810	146.07	82100	2.2	**K**	**127**	**DV**	**132M6**	480	403
	7.0	5420	136.14	82200	2.4	**KF**	**127**	**DV**	**132M6**	520	404
	7.8	4870	122.48	82300	2.7	**KA**	**127**	**DV**	**132M6**	450	405
	8.7	4380	110.18	82400	3.0	**KAF**	**127**	**DV**	**132M6**	490	404
	6.4	5960	112.41*	65000	1.35	**K**	**107**	**DV**	**132ML8**	335	398
	7.2	5340	100.75	65000	1.50	**KF**	**107**	**DV**	**132ML8**	345	399
	7.9	4830	90.96*	65000	1.65	**KA**	**107**	**DV**	**132ML8**	305	400
	8.7	4380	82.61	65000	1.85	**KAF**	**107**	**DV**	**132ML8**	330	399
	6.7	5710	143.47*	65000	1.40						
	7.9	4830	121.46	65000	1.65	**K**	**107**	**DV**	**132M6**	325	398
	8.5	4470	112.41*	65000	1.80	**KF**	**107**	**DV**	**132M6**	335	399
	9.5	4010	100.75	65000	2.0	**KA**	**107**	**DV**	**132M6**	295	400
	11	3620	90.96*	65000	2.2	**KAF**	**107**	**DV**	**132M6**	320	399

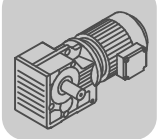

Helical-Bevel Gearmotors

Selection tables [kW]

P_m [kW]	n_a [1/min]	M_a [Nm]	i	F_{Ra} 1) [N]	SEW f_B					m [kg]	
4.0	**9.9**	3860	143.47*	65000	2.1						
	12	3270	121.46	65000	2.5						
	13	3020	112.41*	65000	2.7	**K**	**107**	**DV**	**112M4**	300	398
	14	2710	100.75	65000	3.0	**KF**	**107**	**DV**	**112M4**	310	399
	16	2450	90.96*	65000	3.3	**KA**	**107**	**DV**	**112M4**	270	400
	17	2220	82.61	65000	3.6	**KAF**	**107**	**DV**	**112M4**	295	399
	19	1970	73.30	65000	4.1						
	9.3	4120	153.21*	40000	1.05	**K**	**97**	**DV**	**112M4**	185	393
	10	3770	140.28	40000	1.15	**KF**	**97**	**DV**	**112M4**	205	394
	11	3330	123.93*	40000	1.30	**KA**	**97**	**DV**	**112M4**	165	395
						KAF	**97**	**DV**	**112M4**	190	394
	14	2830	105.13	40000	1.50						
	15	2600	96.80	40000	1.65	**K**	**97**	**DV**	**112M4**	185	393
	16	2330	86.52	40000	1.85	**KF**	**97**	**DV**	**112M4**	205	394
	18	2100	77.89*	40000	2.1	**KA**	**97**	**DV**	**112M4**	165	395
	20	1900	70.54	40000	2.3	**KAF**	**97**	**DV**	**112M4**	190	394
	12	3120	115.82	26700	0.85	**K**	**87**	**DV**	**112M4**	125	388
	14	2760	102.71*	27200	1.00	**KF**	**87**	**DV**	**112M4**	135	389
	16	2320	86.34	27700	1.15	**KA**	**87**	**DV**	**112M4**	110	390
	18	2130	79.34	27900	1.25	**KAF**	**87**	**DV**	**112M4**	125	389
	20	1900	70.46	28200	1.40						
	23	1690	63.00*	28300	1.60	**K**	**87**	**DV**	**112M4**	125	388
	25	1520	56.64	28500	1.75	**KF**	**87**	**DV**	**112M4**	135	389
	29	1320	49.16	28600	2.0	**KA**	**87**	**DV**	**112M4**	110	390
	32	1180	44.02	28300	2.2	**KAF**	**87**	**DV**	**112M4**	125	389
	39	980	36.52*	27300	2.5						
	22	1740	64.75	13900	0.90						
	24	1570	58.34	15200	1.00	**K**	**77**	**DV**	**112M4**	88	383
	28	1380	51.18	16500	1.15	**KF**	**77**	**DV**	**112M4**	96	384
	31	1210	45.16	17400	1.30	**KA**	**77**	**DV**	**112M4**	81	385
	35	1080	40.04	18000	1.45	**KAF**	**77**	**DV**	**112M4**	89	384
	37	1030	38.39	18200	1.45						
	40	950	35.20	18500	1.65						
	46	830	30.89	18900	1.85	**K**	**77**	**DV**	**112M4**	88	383
	49	785	29.27	19000	1.95	**KF**	**77**	**DV**	**112M4**	96	384
	55	690	25.62	19300	2.3	**KA**	**77**	**DV**	**112M4**	81	385
	62	620	23.08	19500	2.5	**KAF**	**77**	**DV**	**112M4**	89	384
	70	545	20.25	19600	2.8						
	47	810	30.22	10400	1.00	**K**	**67**	**DV**	**112M4**	64	378
	52	735	27.28	11000	1.10	**KF**	**67**	**DV**	**112M4**	70	379
	59	645	24.00	11600	1.25	**KA**	**67**	**DV**	**112M4**	62	380
	63	610	22.66	11800	1.30	**KAF**	**67**	**DV**	**112M4**	67	379
	74	520	19.30	12300	1.45						
	81	470	17.54	12500	1.55						
	94	410	15.19	12800	1.70						
	107	355	13.22	13000	1.90	**K**	**67**	**DV**	**112M4**	64	378
	114	335	12.48	13000	1.60	**KF**	**67**	**DV**	**112M4**	70	379
	134	285	10.63	13000	1.75	**KA**	**67**	**DV**	**112M4**	62	380
	147	260	9.66	12900	1.85	**KAF**	**67**	**DV**	**112M4**	67	379
	170	225	8.37	12500	1.95						
	195	196	7.28	12100	2.1						
	273	140	5.20	11200	2.5						
	59	645	24.05	6120	0.95						
	63	610	22.71	6160	1.00						
	73	520	19.34	6220	1.10						
	81	475	17.57	6230	1.15						
	93	410	15.22	6210	1.30						
	107	355	13.25	6150	1.45	**K**	**57**	**DV**	**112M4**	59	373
	119	320	11.92	5810	1.30	**KF**	**57**	**DV**	**112M4**	63	374
	126	305	11.26	5790	1.35	**KA**	**57**	**DV**	**112M4**	56	375
	148	260	9.59	5700	1.55	**KAF**	**57**	**DV**	**112M4**	62	374
	163	235	8.71	5640	1.65						
	188	205	7.55	5530	1.80						
	216	177	6.57	5400	1.95						
	303	126	4.69	5070	2.4						

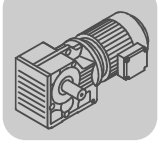

P_m [kW]	n_a [1/min]	M_a [Nm]	i	F_{Ra} 1) [N]	SEW f_B					m [kg]	
5.5	**0.79**	61300	1821	190000	0.80						
	0.89	54200	1605	190000	0.90						
	1.0	46700	1395	190000	1.05						
	1.2	40300	1196	190000	1.25	**K**	**187 R97**	**DV**	**132S4**	1790	417
	1.4	35200	1046	190000	1.40	**KH**	**187 R97**	**DV**	**132S4**	1730	417
	1.5	31700	945	190000	1.60						
	1.9	24800	738	190000	2.0						
	2.3	20800	621	190000	2.4						
	1.3	37100	1101	150000	0.85						
	1.5	31900	944	150000	1.00						
	1.7	28200	843	150000	1.15						
	1.9	25400	757	150000	1.25	**K**	**167 R97**	**DV**	**132S4**	1210	417
	2.3	21300	632	150000	1.50	**KH**	**167 R97**	**DV**	**132S4**	1170	417
	2.6	18700	561	150000	1.70						
	3.0	16200	481	150000	2.0						
	3.4	14100	423	150000	2.3						
	2.2	22000	661	109900	0.80						
	2.5	19100	567	111600	0.95	**K**	**157 R97**	**DV**	**132S4**	820	417
	2.8	17000	504	112700	1.05	**KF**	**157 R97**	**DV**	**132S4**	900	417
	3.3	14500	434	113800	1.25	**KA**	**157 R97**	**DV**	**132S4**	780	417
	3.8	12600	379	114500	1.45	**KAF**	**157 R97**	**DV**	**132S4**	840	417
	4.3	11100	333	115000	1.60						
	3.4	14300	418	77400	0.90						
	3.9	12500	367	79500	1.05						
	4.3	11200	330	80100	1.15						
	5.0	9650	287	80800	1.35	**K**	**127 R87**	**DV**	**132S4**	520	417
	5.6	8540	253	81300	1.50	**KF**	**127 R87**	**DV**	**132S4**	570	417
	6.7	7170	213	81700	1.80	**KA**	**127 R87**	**DV**	**132S4**	495	417
	7.1	6830	200	81800	1.75	**KAF**	**127 R87**	**DV**	**132S4**	530	417
	8.6	5660	166	82100	2.1						
	9.8	4990	147	82300	2.4						
	6.5	7540	222	65000	1.05						
	7.3	6680	196	65000	1.20	**K**	**107 R77**	**DV**	**132S4**	345	417
	8.2	5970	174	65000	1.20	**KF**	**107 R77**	**DV**	**132S4**	355	417
	9.3	5280	154	65000	1.35	**KA**	**107 R77**	**DV**	**132S4**	315	417
	10	4800	140	65000	1.50	**KAF**	**107 R77**	**DV**	**132S4**	340	417
	4.7	11100	150.41	115000	1.60	**K**	**157**	**DV**	**160M8**	730	408
	5.8	9050	122.39	115500	2.0	**KF**	**157**	**DV**	**160M8**	810	409
	7.1	7410	100.22	115900	2.4	**KA**	**157**	**DV**	**160M8**	700	410
	7.8	6780	91.65	116000	2.7	**KAF**	**157**	**DV**	**160M8**	760	409
	5.2	10100	136.14	80700	1.30	**K**	**127**	**DV**	**160M8**	495	403
	5.8	9060	122.48	81100	1.45	**KF**	**127**	**DV**	**160M8**	540	404
	6.4	8150	110.18	81400	1.60	**KA**	**127**	**DV**	**160M8**	465	405
	7.9	6650	89.89	81900	1.95	**KAF**	**127**	**DV**	**160M8**	500	404
	7.0	7450	136.14	81600	1.75	**K**	**127**	**DV**	**132ML6**	490	403
	7.8	6700	122.48	81900	1.95	**KF**	**127**	**DV**	**132ML6**	530	404
	8.7	6030	110.18	82100	2.2	**KA**	**127**	**DV**	**132ML6**	460	405
	11	4920	89.89	82300	2.6	**KAF**	**127**	**DV**	**132ML6**	500	404
	8.5	6150	112.41*	65000	1.30	**K**	**107**	**DV**	**132ML6**	335	398
	9.5	5510	100.75	65000	1.45	**KF**	**107**	**DV**	**132ML6**	345	399
	11	4980	90.96*	65000	1.60	**KA**	**107**	**DV**	**132ML6**	305	400
	12	4520	82.61	65000	1.75	**KAF**	**107**	**DV**	**132ML6**	330	399
	10	5270	143.47*	65000	1.50						
	12	4460	121.46	65000	1.80	**K**	**107**	**DV**	**132S4**	305	398
	13	4130	112.41*	65000	1.95	**KF**	**107**	**DV**	**132S4**	315	399
	14	3700	100.75	65000	2.2	**KA**	**107**	**DV**	**132S4**	275	400
	16	3340	90.96*	65000	2.4	**KAF**	**107**	**DV**	**132S4**	300	399
	17	3030	82.61	65000	2.6						

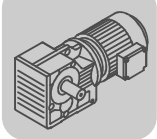

Helical-Bevel Gearmotors

Selection tables [kW]

P_m [kW]	n_a [1/min]	M_a [Nm]	i	F_{Ra} 1) [N]	SEW f_B					m [kg]	
5.5	**12**	4550	123.93*	40000	0.95	**K**	**97**	**DV**	**132S4**	190	393
	14	3860	105.13	40000	1.10	**KF**	**97**	**DV**	**132S4**	210	394
	15	3560	96.80	40000	1.20	**KA**	**97**	**DV**	**132S4**	170	395
	17	3180	86.52	40000	1.35	**KAF**	**97**	**DV**	**132S4**	195	394
	18	2860	77.89*	40000	1.50						
	20	2590	70.54	40000	1.65	**K**	**97**	**DV**	**132S4**	190	393
	23	2300	62.55	40000	1.85	**KF**	**97**	**DV**	**132S4**	210	394
	25	2080	56.55	39700	2.1	**KA**	**97**	**DV**	**132S4**	170	395
	30	1760	47.93*	38600	2.4	**KAF**	**97**	**DV**	**132S4**	195	394
	17	3170	86.34	26600	0.85						
	18	2910	79.34	27000	0.95	**K**	**87**	**DV**	**132S4**	130	388
	20	2590	70.46	27400	1.05	**KF**	**87**	**DV**	**132S4**	140	389
	23	2310	63.00*	27500	1.15	**KA**	**87**	**DV**	**132S4**	120	390
	25	2080	56.64	27300	1.30	**KAF**	**87**	**DV**	**132S4**	130	389
	29	1810	49.16	26900	1.50						
	32	1620	44.02	26500	1.60	**K**	**87**	**DV**	**132S4**	130	388
	39	1340	36.52*	25800	1.85	**KF**	**87**	**DV**	**132S4**	140	389
	46	1150	31.39	25200	2.3	**KA**	**87**	**DV**	**132S4**	120	390
	51	1020	27.88	24700	2.5	**KAF**	**87**	**DV**	**132S4**	130	389
	32	1660	45.16	14600	0.95						
	36	1470	40.04	15900	1.05	**K**	**77**	**DV**	**132S4**	95	383
	46	1130	30.89	17800	1.35	**KF**	**77**	**DV**	**132S4**	105	384
	49	1070	29.27	18000	1.45	**KA**	**77**	**DV**	**132S4**	88	385
	56	940	25.62	18500	1.65	**KAF**	**77**	**DV**	**132S4**	96	384
	62	850	23.08	18800	1.85						
	71	745	20.25	19100	2.0						
	80	655	17.87	19400	2.2	**K**	**77**	**DV**	**132S4**	95	383
	90	580	15.84	19200	2.4	**KF**	**77**	**DV**	**132S4**	105	384
	106	495	13.52	18600	2.7	**KA**	**77**	**DV**	**132S4**	88	385
	116	455	12.36	17900	2.2	**KAF**	**77**	**DV**	**132S4**	96	384
	132	400	10.84	17400	2.5						
	60	880	24.00	9720	0.90						
	63	830	22.66	10200	0.95	**K**	**67**	**DV**	**132S4**	69	378
	74	710	19.30	11200	1.05	**KF**	**67**	**DV**	**132S4**	75	379
	82	645	17.54	11600	1.15	**KA**	**67**	**DV**	**132S4**	67	380
	94	560	15.19	12100	1.25	**KAF**	**67**	**DV**	**132S4**	72	379
	108	485	13.22	12500	1.40						
	115	460	12.48	12600	1.15						
	135	390	10.63	12400	1.30	**K**	**67**	**DV**	**132S4**	69	378
	148	355	9.66	12200	1.35	**KF**	**67**	**DV**	**132S4**	75	379
	171	305	8.37	11900	1.45	**KA**	**67**	**DV**	**132S4**	67	380
	196	265	7.28	11600	1.55	**KAF**	**67**	**DV**	**132S4**	72	379
	275	191	5.20	10800	1.85						
7.5	**1.7**	38200	835	190000	1.30						
	2.0	33200	729	190000	1.50	**K**	**187 R107**	**DV**	**132M4**	1860	417
	2.3	28300	622	190000	1.75	**KH**	**187 R107**	**DV**	**132M4**	1790	417
	1.2	55200	1196	190000	0.90						
	1.4	48200	1046	190000	1.05						
	1.5	43500	945	190000	1.15	**K**	**187 R97**	**DV**	**132M4**	1810	417
	1.9	34000	738	190000	1.45	**KH**	**187 R97**	**DV**	**132M4**	1750	417
	2.3	28600	621	190000	1.75						
	2.7	24200	527	190000	2.1						
	1.7	38700	843	150000	0.85						
	1.9	34900	757	150000	0.90						
	2.3	29200	632	150000	1.10						
	2.6	25600	561	150000	1.25	**K**	**167 R97**	**DV**	**132M4**	1230	417
	3.0	22200	481	150000	1.45	**KH**	**167 R97**	**DV**	**132M4**	1190	417
	3.4	19400	423	150000	1.65						
	3.9	16900	369	150000	1.90						
	3.3	19900	434	111200	0.90	**K**	**157 R97**	**DV**	**132M4**	840	417
	3.8	17400	379	112500	1.05	**KF**	**157 R97**	**DV**	**132M4**	920	417
	4.3	15300	333	113500	1.20	**KA**	**157 R97**	**DV**	**132M4**	800	417
	4.9	13300	291	114200	1.35	**KAF**	**157 R97**	**DV**	**132M4**	860	417

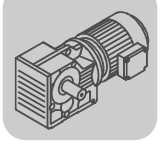

P_m [kW]	n_a [1/min]	M_a [Nm]	i	F_{Ra} 1) [N]	SEW f_B					m [kg]	
7.5	**4.3**	15300	330	75300	0.85						
	5.0	13200	287	79100	1.00	**K**	**127 R87**	**DV**	**132M4**	550	417
	5.6	11700	253	79900	1.10	**KF**	**127 R87**	**DV**	**132M4**	590	417
	6.7	9830	213	80800	1.30	**KA**	**127 R87**	**DV**	**132M4**	520	417
	7.1	9360	200	80900	1.30	**KAF**	**127 R87**	**DV**	**132M4**	550	417
	8.6	7750	166	81500	1.55						
	9.8	6840	147	81800	1.75						
	4.4	16400	164.50	150000	1.95	**K**	**167**	**DV**	**160L8**	1160	413
	5.3	13400	134.99	150000	2.4	**KH**	**167**	**DV**	**160L8**	1120	414
	5.8	12300	164.50	150000	2.6	**K**	**167**	**DV**	**160M6**	1130	413
	7.1	10100	134.99	150000	3.2	**KH**	**167**	**DV**	**160M6**	1090	414
	6.4	11200	150.41	114900	1.60						
	7.8	9130	122.39	115500	1.95	**K**	**157**	**DV**	**160M6**	730	408
	9.6	7480	100.22	115900	2.4	**KF**	**157**	**DV**	**160M6**	810	409
	10	6840	91.65	116000	2.6	**KA**	**157**	**DV**	**160M6**	700	410
	12	5950	79.75	116200	3.0	**KAF**	**157**	**DV**	**160M6**	760	409
	7.0	10200	136.14	80600	1.30	**K**	**127**	**DV**	**160M6**	495	403
	7.8	9140	122.48	81000	1.40	**KF**	**127**	**DV**	**160M6**	540	404
	8.7	8220	110.18	81400	1.60	**KA**	**127**	**DV**	**160M6**	465	405
	11	6710	89.89	81900	1.95	**KAF**	**127**	**DV**	**160M6**	500	404
	9.8	7320	146.07	81700	1.80						
	11	6820	136.14	81800	1.90	**K**	**127**	**DV**	**132M4**	480	403
	12	6130	122.48	82000	2.1	**KF**	**127**	**DV**	**132M4**	520	404
	13	5520	110.18	82200	2.4	**KA**	**127**	**DV**	**132M4**	450	405
	16	4500	89.89	82400	2.9	**KAF**	**127**	**DV**	**132M4**	490	404
	17	4110	81.98	82500	3.2						
	20	3550	70.95*	82600	3.7						
	10	7190	143.47*	65000	1.10	**K**	**107**	**DV**	**132M4**	325	398
	12	6080	121.46	65000	1.30	**KF**	**107**	**DV**	**132M4**	335	399
	13	5630	112.41*	65000	1.40	**KA**	**107**	**DV**	**132M4**	295	400
						KAF	**107**	**DV**	**132M4**	320	399
	14	5050	100.75	65000	1.60						
	16	4560	90.96*	64200	1.75						
	17	4140	82.61	63200	1.95						
	20	3670	73.30	61900	2.2	**K**	**107**	**DV**	**132M4**	325	398
	22	3330	66.52*	60900	2.4	**KF**	**107**	**DV**	**132M4**	335	399
	25	2860	57.17*	59100	2.8	**KA**	**107**	**DV**	**132M4**	295	400
	29	2500	49.90	57500	3.1	**KAF**	**107**	**DV**	**132M4**	320	399
	34	2120	42.33*	55500	3.5						
	39	1850	37.00*	53800	3.9						
	15	4850	96.80	38300	0.90						
	17	4330	86.52	38300	1.00	**K**	**97**	**DV**	**132M4**	210	393
	18	3900	77.89*	38100	1.10	**KF**	**97**	**DV**	**132M4**	230	394
	20	3530	70.54	37900	1.20	**KA**	**97**	**DV**	**132M4**	190	395
	23	3130	62.55	37500	1.35	**KAF**	**97**	**DV**	**132M4**	215	394
	25	2830	56.55	37100	1.50						
	30	2400	47.93*	36400	1.80	**K**	**97**	**DV**	**132M4**	210	393
	34	2100	41.87	35600	2.1	**KF**	**97**	**DV**	**132M4**	230	394
	37	1920	38.30	35100	2.2	**KA**	**97**	**DV**	**132M4**	190	395
	42	1710	34.23	34400	2.5	**KAF**	**97**	**DV**	**132M4**	215	394
	23	3160	63.00*	24100	0.85						
	25	2840	56.64	24200	0.95	**K**	**87**	**DV**	**132M4**	150	388
	29	2460	49.16	24200	1.10	**KF**	**87**	**DV**	**132M4**	160	389
	32	2200	44.02	24200	1.20	**KA**	**87**	**DV**	**132M4**	140	390
	39	1830	36.52*	23900	1.35	**KAF**	**87**	**DV**	**132M4**	155	389
	46	1570	31.39	23500	1.70						
	51	1400	27.88	23200	1.85						
	57	1250	24.92	22800	2.0	**K**	**87**	**DV**	**132M4**	150	388
	64	1120	22.41	22500	2.1	**KF**	**87**	**DV**	**132M4**	160	389
	74	970	19.45	21900	2.4	**KA**	**87**	**DV**	**132M4**	140	390
	82	870	17.42	21500	2.5	**KAF**	**87**	**DV**	**132M4**	155	389
	89	800	16.00	20600	2.3						
	99	725	14.45	20700	2.9						

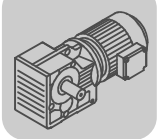

Helical-Bevel Gearmotors

Selection tables [kW]

P_m [kW]	n_a [1/min]	M_a [Nm]	i	F_{Ra} 1) [N]	SEW f_B					m [kg]	
7.5	**46**	1550	30.89	15400	1.00	**K**	**77**	**DV**	**132M4**	115	383
	49	1470	29.27	16000	1.05	**KF**	**77**	**DV**	**132M4**	125	384
	56	1280	25.62	17000	1.20	**KA**	**77**	**DV**	**132M4**	110	385
	62	1160	23.08	17700	1.35	**KAF**	**77**	**DV**	**132M4**	115	384
	71	1010	20.25	18300	1.50						
	80	890	17.87	18600	1.60						
	90	795	15.84	18200	1.75						
	106	675	13.52	17800	2.0	**K**	**77**	**DV**	**132M4**	115	383
	116	620	12.36	17000	1.60	**KF**	**77**	**DV**	**132M4**	125	384
	132	545	10.84	16700	1.80	**KA**	**77**	**DV**	**132M4**	110	385
	150	480	9.56	16300	1.95	**KAF**	**77**	**DV**	**132M4**	115	384
	169	425	8.48	15900	2.1						
	198	365	7.24	15400	2.3						
9.2	**1.7**	46700	835	190000	1.05						
	2.0	40600	729	190000	1.25						
	2.3	34600	622	190000	1.45	**K**	**187 R107**	**DV**	**132ML4**	1870	417
	2.8	29400	520	190000	1.70	**KH**	**187 R107**	**DV**	**132ML4**	1800	417
	3.2	25600	454	190000	1.95						
	1.4	58900	1046	190000	0.85						
	1.5	53200	945	190000	0.95						
	1.9	41600	738	190000	1.20	**K**	**187 R97**	**DV**	**132ML4**	1820	417
	2.3	34900	621	190000	1.45	**KH**	**187 R97**	**DV**	**132ML4**	1760	417
	2.7	29500	527	190000	1.70						
	4.5	18000	318	150000	1.80						
	5.2	15600	278	150000	2.1						
	5.9	13500	244	150000	2.4	**K**	**167 R107**	**DV**	**132ML4**	1290	417
	6.8	11800	213	150000	2.7	**KH**	**167 R107**	**DV**	**132ML4**	1250	417
	7.0	11500	206	150000	2.8						
	2.3	35600	632	150000	0.90						
	2.6	31400	561	150000	1.00						
	3.0	27100	481	150000	1.20	**K**	**167 R97**	**DV**	**132ML4**	1240	417
	3.4	23700	423	150000	1.35	**KH**	**167 R97**	**DV**	**132ML4**	1200	417
	3.9	20700	369	150000	1.55						
	3.7	21300	385	110400	0.85						
	4.4	17900	325	112300	1.00	**K**	**157 R107**	**DV**	**132ML4**	890	417
	4.8	16600	299	112800	1.10	**KF**	**157 R107**	**DV**	**132ML4**	970	417
	5.7	14100	253	114000	1.30	**KA**	**157 R107**	**DV**	**132ML4**	860	417
	6.2	12600	230	114500	1.40	**KAF**	**157 R107**	**DV**	**132ML4**	920	417
	3.8	21200	379	110400	0.85	**K**	**157 R97**	**DV**	**132ML4**	850	417
	4.3	18700	333	111800	0.95	**KF**	**157 R97**	**DV**	**132ML4**	930	417
	5.0	16300	291	113000	1.10	**KA**	**157 R97**	**DV**	**132ML4**	810	417
						KAF	**157 R97**	**DV**	**132ML4**	870	417
	5.7	14300	253	77400	0.90						
	6.8	12000	213	79700	1.10	**K**	**127 R87**	**DV**	**132ML4**	550	417
	7.2	11400	200	80000	1.05	**KF**	**127 R87**	**DV**	**132ML4**	600	417
	8.7	9460	166	80900	1.25	**KA**	**127 R87**	**DV**	**132ML4**	530	417
	9.8	8350	147	81300	1.45	**KAF**	**127 R87**	**DV**	**132ML4**	560	417
	11	8310	136.14	81300	1.55						
	12	7470	122.48	81600	1.75	**K**	**127**	**DV**	**132ML4**	490	403
	13	6720	110.18	81900	1.95	**KF**	**127**	**DV**	**132ML4**	530	404
	16	5480	89.89	82200	2.4	**KA**	**127**	**DV**	**132ML4**	460	405
	18	5000	81.98	82300	2.6	**KAF**	**127**	**DV**	**132ML4**	500	404
	13	6860	112.41*	62400	1.15	**K**	**107**	**DV**	**132ML4**	335	398
	14	6150	100.75	61800	1.30	**KF**	**107**	**DV**	**132ML4**	345	399
	16	5550	90.96*	61100	1.45	**KA**	**107**	**DV**	**132ML4**	305	400
						KAF	**107**	**DV**	**132ML4**	330	399
	17	5040	82.61	60400	1.60						
	20	4470	73.30	59400	1.80	**K**	**107**	**DV**	**132ML4**	335	398
	22	4060	66.52*	58600	1.95	**KF**	**107**	**DV**	**132ML4**	345	399
	25	3490	57.17*	57100	2.3	**KA**	**107**	**DV**	**132ML4**	305	400
	29	3040	49.90	55700	2.6	**KAF**	**107**	**DV**	**132ML4**	330	399
	34	2580	42.33*	54000	2.9						

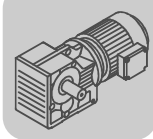

P_m [kW]	n_a [1/min]	M_a [Nm]	i	F_{Ra} 1) [N]	SEW f_B					m [kg]	
9.2	**18**	4750	77.89*	35100	0.90	**K**	**97**	**DV**	**132ML4**	220	393
	20	4300	70.54	35100	1.00	**KF**	**97**	**DV**	**132ML4**	240	394
	23	3820	62.55	35100	1.15	**KA**	**97**	**DV**	**132ML4**	200	395
	25	3450	56.55	34900	1.25	**KAF**	**97**	**DV**	**132ML4**	225	394
	30	2920	47.93*	34400	1.45						
	34	2550	41.87	34000	1.70						
	38	2340	38.30	33600	1.85	**K**	**97**	**DV**	**132ML4**	220	393
	42	2090	34.23	33100	2.1	**KF**	**97**	**DV**	**132ML4**	240	394
	47	1880	30.82	32500	2.3	**KA**	**97**	**DV**	**132ML4**	200	395
	52	1700	27.91	32000	2.5	**KAF**	**97**	**DV**	**132ML4**	225	394
	58	1510	24.75	31300	2.9						
	29	3000	49.16	22000	0.90	**K**	**87**	**DV**	**132ML4**	160	388
	33	2690	44.02	22200	0.95	**KF**	**87**	**DV**	**132ML4**	170	389
	39	2230	36.52*	22200	1.10	**KA**	**87**	**DV**	**132ML4**	150	390
	46	1910	31.39	22100	1.40	**KAF**	**87**	**DV**	**132ML4**	160	389
	52	1700	27.88	21900	1.55						
	58	1520	24.92	21700	1.65						
	64	1370	22.41	21400	1.70						
	74	1190	19.45	21000	1.95	**K**	**87**	**DV**	**132ML4**	160	388
	83	1060	17.42	20700	2.1	**KF**	**87**	**DV**	**132ML4**	170	389
	90	980	16.00	19700	1.85	**KA**	**87**	**DV**	**132ML4**	150	390
	100	880	14.45	20000	2.4	**KAF**	**87**	**DV**	**132ML4**	160	389
	115	765	12.56	19500	2.6						
	129	680	11.17	18600	2.2						
	144	610	10.00	18200	2.5						
	62	1410	23.08	16300	1.10	**K**	**77**	**DV**	**132ML4**	125	383
	71	1240	20.25	17300	1.20	**KF**	**77**	**DV**	**132ML4**	135	384
	81	1090	17.87	17600	1.35	**KA**	**77**	**DV**	**132ML4**	120	385
	91	970	15.84	17400	1.45	**KAF**	**77**	**DV**	**132ML4**	125	384
	107	820	13.52	17000	1.60						
	117	755	12.36	16300	1.35	**K**	**77**	**DV**	**132ML4**	125	383
	133	660	10.84	16000	1.50	**KF**	**77**	**DV**	**132ML4**	135	384
	151	585	9.56	15700	1.60	**KA**	**77**	**DV**	**132ML4**	120	385
	170	515	8.48	15400	1.70	**KAF**	**77**	**DV**	**132ML4**	125	384
	199	440	7.24	14900	1.85						
11.0	**1.7**	56000	835	190000	0.90						
	2.0	48700	729	190000	1.05						
	2.3	41600	622	190000	1.20	**K**	**187 R107**	**DV**	**160M4**	1870	417
	2.8	35200	520	190000	1.40	**KH**	**187 R107**	**DV**	**160M4**	1810	417
	3.2	30700	454	190000	1.65						
	4.0	23700	355	190000	2.1						
	1.9	49800	738	190000	1.00						
	2.3	41800	621	190000	1.20	**K**	**187 R97**	**DV**	**160M4**	1830	417
	2.7	35400	527	190000	1.40	**KH**	**187 R97**	**DV**	**160M4**	1760	417
	4.5	21500	318	150000	1.50						
	5.2	18800	278	150000	1.70						
	5.9	16200	244	150000	1.95	**K**	**167 R107**	**DV**	**160M4**	1290	417
	6.8	14200	213	150000	2.3	**KH**	**167 R107**	**DV**	**160M4**	1250	417
	7.0	13800	206	150000	2.3						
	2.6	37600	561	150000	0.85						
	3.0	32400	481	150000	1.00	**K**	**167 R97**	**DV**	**160M4**	1250	417
	3.4	28400	423	150000	1.15	**KH**	**167 R97**	**DV**	**160M4**	1210	417
	3.9	24800	369	150000	1.30						
	4.3	22400	333	109700	0.80	**K**	**157 R97**	**DV**	**160M4**	850	417
	5.0	19500	291	111400	0.90	**KF**	**157 R97**	**DV**	**160M4**	930	417
						KA	**157 R97**	**DV**	**160M4**	820	417
						KAF	**157 R97**	**DV**	**160M4**	870	417
	6.8	14400	213	77200	0.90	**K**	**127 R87**	**DV**	**160M4**	560	417
	7.2	13700	200	78600	0.90	**KF**	**127 R87**	**DV**	**160M4**	600	417
	8.7	11300	166	80100	1.05	**KA**	**127 R87**	**DV**	**160M4**	530	417
	9.8	10000	147	80700	1.20	**KAF**	**127 R87**	**DV**	**160M4**	570	417
	5.3	19700	134.99	150000	1.60	**K**	**167**	**DV**	**180L8**	1200	413
	6.6	16000	109.83	150000	2.0	**KH**	**167**	**DV**	**180L8**	1160	414

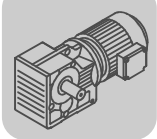

Helical-Bevel Gearmotors

Selection tables [kW]

P_m [kW]	n_a [1/min]	M_a [Nm]	i	F_{Ra} 1) [N]	SEW f_B					m [kg]	
11.0	**5.8**	18000	164.50	150000	1.80	**K**	**167**	**DV**	**160L6**	1160	413
	7.1	14800	134.99	150000	2.2	**KH**	**167**	**DV**	**160L6**	1120	414
	8.8	12000	164.50	150000	2.7	**K**	**167**	**DV**	**160M4**	1130	413
	11	9850	134.99	150000	3.3	**KH**	**167**	**DV**	**160M4**	1090	414
	5.9	17900	122.39	112300	1.00	**K**	**157**	**DV**	**180L8**	800	408
	7.2	14600	100.22	113700	1.25	**KF**	**157**	**DV**	**180L8**	880	409
	7.9	13400	91.65	114200	1.35	**KA**	**157**	**DV**	**180L8**	770	410
	9.0	11600	79.75	114800	1.55	**KAF**	**157**	**DV**	**180L8**	830	409
	6.4	16500	150.41	112900	1.10						
	7.8	13400	122.39	114200	1.35	**K**	**157**	**DV**	**160L6**	770	408
	9.6	11000	100.22	115000	1.65	**KF**	**157**	**DV**	**160L6**	850	409
	10	10000	91.65	115300	1.80	**KA**	**157**	**DV**	**160L6**	730	410
	12	8730	79.75	115600	2.1	**KAF**	**157**	**DV**	**160L6**	790	409
	9.6	11000	150.41	115000	1.65	**K**	**157**	**DV**	**160M4**	730	408
	12	8930	122.39	115600	2.0	**KF**	**157**	**DV**	**160M4**	810	409
	14	7310	100.22	115900	2.5	**KA**	**157**	**DV**	**160M4**	700	410
	16	6690	91.65	116000	2.7	**KAF**	**157**	**DV**	**160M4**	760	409
	11	9930	136.14	80700	1.30						
	12	8930	122.48	81100	1.45	**K**	**127**	**DV**	**160M4**	495	403
	13	8040	110.18	81400	1.60	**KF**	**127**	**DV**	**160M4**	540	404
	16	6560	89.89	81900	2.0	**KA**	**127**	**DV**	**160M4**	465	405
	18	5980	81.98	82100	2.2	**KAF**	**127**	**DV**	**160M4**	500	404
	20	5180	70.95*	82300	2.5						
	13	8200	112.41*	58400	1.00	**K**	**107**	**DV**	**160M4**	340	398
	14	7350	100.75	58300	1.10	**KF**	**107**	**DV**	**160M4**	350	399
	16	6630	90.96*	58000	1.20	**KA**	**107**	**DV**	**160M4**	310	400
	17	6030	82.61	57500	1.35	**KAF**	**107**	**DV**	**160M4**	335	399
	20	5350	73.30	56900	1.50						
	22	4850	66.52*	56200	1.65	**K**	**107**	**DV**	**160M4**	340	398
	25	4170	57.17*	55100	1.90	**KF**	**107**	**DV**	**160M4**	350	399
	29	3640	49.90	54000	2.2	**KA**	**107**	**DV**	**160M4**	310	400
	34	3090	42.33*	52500	2.4	**KAF**	**107**	**DV**	**160M4**	335	399
	39	2700	37.00*	51200	2.7						
	20	5150	70.54	32200	0.85	**K**	**97**	**DV**	**160M4**	225	393
	23	4560	62.55	32500	0.95	**KF**	**97**	**DV**	**160M4**	245	394
	25	4130	56.55	32500	1.05	**KA**	**97**	**DV**	**160M4**	205	395
	30	3500	47.93*	32500	1.25	**KAF**	**97**	**DV**	**160M4**	230	394
	34	3050	41.87	32200	1.40						
	38	2790	38.30	32000	1.55						
	42	2500	34.23	31600	1.70	**K**	**97**	**DV**	**160M4**	225	393
	47	2250	30.82	31300	1.90	**KF**	**97**	**DV**	**160M4**	245	394
	52	2040	27.91	30800	2.1	**KA**	**97**	**DV**	**160M4**	205	395
	58	1800	24.75	30300	2.4	**KAF**	**97**	**DV**	**160M4**	230	394
	64	1630	22.37	29800	2.6						
	33	3210	44.02	20000	0.80						
	39	2660	36.52*	20400	0.95	**K**	**87**	**DV**	**160M4**	165	388
	46	2290	31.39	20600	1.20	**KF**	**87**	**DV**	**160M4**	175	389
	52	2030	27.88	20600	1.30	**KA**	**87**	**DV**	**160M4**	155	390
	58	1820	24.92	20500	1.40	**KAF**	**87**	**DV**	**160M4**	165	389
	64	1630	22.41	20300	1.40						
	74	1420	19.45	20100	1.60						
	83	1270	17.42	19800	1.75						
	90	1170	16.00	18800	1.55	**K**	**87**	**DV**	**160M4**	165	388
	100	1050	14.45	19400	2.0	**KF**	**87**	**DV**	**160M4**	175	389
	115	920	12.56	18900	2.2	**KA**	**87**	**DV**	**160M4**	155	390
	129	810	11.17	18000	1.85	**KAF**	**87**	**DV**	**160M4**	165	389
	144	730	10.00	17700	2.1						
	174	605	8.29	17100	2.3						
	200	525	7.21	16700	2.5						

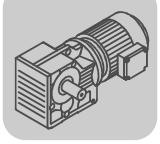

P_m [kW]	n_a [1/min]	M_a [Nm]	i	F_{Ra} 1) [N]	SEW f_B					m [kg]	
11.0	**62**	1680	23.08	14400	0.90						
	71	1480	20.25	15900	1.00						
	81	1300	17.87	16600	1.10						
	91	1160	15.84	16500	1.20	**K**	**77**	**DV**	**160M4**	130	383
	107	990	13.52	16300	1.35	**KF**	**77**	**DV**	**160M4**	135	384
	117	900	12.36	15500	1.10	**KA**	**77**	**DV**	**160M4**	120	385
	133	790	10.84	15300	1.25	**KAF**	**77**	**DV**	**160M4**	130	384
	151	700	9.56	15100	1.35						
	170	620	8.48	14800	1.45						
	199	530	7.24	14500	1.55						
15.0	**2.4**	56200	622	190000	0.90						
	2.8	47600	520	190000	1.05						
	3.2	41400	454	190000	1.20	**K**	**187 R107**	**DV**	**160L4**	1920	417
	4.1	32000	355	190000	1.55	**KH**	**187 R107**	**DV**	**160L4**	1850	417
	5.6	23800	261	190000	2.1						
	4.6	29100	318	150000	1.10						
	5.3	25300	278	150000	1.25						
	6.0	22000	244	150000	1.45	**K**	**167 R107**	**DV**	**160L4**	1330	417
	6.9	19200	213	150000	1.65	**KH**	**167 R107**	**DV**	**160L4**	1300	417
	7.1	18700	206	150000	1.70						
	8.1	16100	180	150000	2.0						
	9.2	14600	160	150000	2.2						
	6.3	20600	230	110800	0.85						
	6.9	19400	213	111500	0.95	**K**	**157 R107**	**DV**	**160L4**	940	417
	7.8	16700	187	112800	1.05	**KF**	**157 R107**	**DV**	**160L4**	1020	417
	9.3	14200	157	113900	1.25	**KA**	**157 R107**	**DV**	**160L4**	900	417
	12	11100	122	115000	1.60	**KAF**	**157 R107**	**DV**	**160L4**	960	417
	14	9710	107	115400	1.85						
	5.4	26600	179.86	190000	1.90	**K**	**187**	**DV**	**180L6**	1780	415
	5.9	24400	165.21	190000	2.1	**KH**	**187**	**DV**	**180L6**	1710	416
	7.2	19900	134.99	150000	1.60	**K**	**167**	**DV**	**180L6**	1200	413
	8.8	16200	109.83	150000	1.95	**KH**	**167**	**DV**	**180L6**	1160	414
	8.9	16100	164.50	150000	2.0	**K**	**167**	**DV**	**160L4**	1160	413
	11	13200	134.99	150000	2.4	**KH**	**167**	**DV**	**160L4**	1120	414
	7.9	18100	122.39	112200	1.00						
	9.7	14800	100.22	113700	1.20	**K**	**157**	**DV**	**180L6**	800	408
	11	13500	91.65	114100	1.35	**KF**	**157**	**DV**	**180L6**	880	409
	12	11800	79.75	114800	1.55	**KA**	**157**	**DV**	**180L6**	770	410
	14	10400	70.38	115200	1.75	**KAF**	**157**	**DV**	**180L6**	830	409
	9.7	14800	150.41	113700	1.20						
	12	12000	122.39	114700	1.50	**K**	**157**	**DV**	**160L4**	770	408
	15	9830	100.22	114200	1.85	**KF**	**157**	**DV**	**160L4**	850	409
	16	8990	91.65	112500	2.0	**KA**	**157**	**DV**	**160L4**	730	410
	18	7820	79.75	109600	2.3	**KAF**	**157**	**DV**	**160L4**	790	409
	11	13400	136.14	79000	0.95	**K**	**127**	**DV**	**160L4**	530	403
	12	12000	122.48	79700	1.10	**KF**	**127**	**DV**	**160L4**	570	404
	13	10800	110.18	80300	1.20	**KA**	**127**	**DV**	**160L4**	500	405
						KAF	**127**	**DV**	**160L4**	540	404
	16	8820	89.89	81200	1.45						
	18	8040	81.98	81400	1.60	**K**	**127**	**DV**	**160L4**	530	403
	21	6960	70.95*	81600	1.85	**KF**	**127**	**DV**	**160L4**	570	404
	23	6140	62.60	80000	2.1	**KA**	**127**	**DV**	**160L4**	500	405
	27	5300	54.07	78000	2.5	**KAF**	**127**	**DV**	**160L4**	540	404
	31	4690	47.82	76200	2.8						

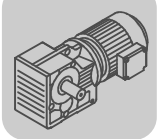

Helical-Bevel Gearmotors

Selection tables [kW]

P_m [kW]	n_a [1/min]	M_a [Nm]	i	F_{Ra} 1) [N]	SEW f_B					m [kg]	
15.0	**16**	8920	90.96*	50900	0.90	**K**	**107**	**DV**	**160L4**	380	398
	18	8110	82.61	51100	1.00	**KF**	**107**	**DV**	**160L4**	390	399
	20	7190	73.30	51200	1.10	**KA**	**107**	**DV**	**160L4**	350	400
	22	6530	66.52*	51000	1.25	**KAF**	**107**	**DV**	**160L4**	375	399
	26	5610	57.17*	50600	1.45						
	29	4900	49.90	50000	1.60						
	34	4150	42.33*	49100	1.75	**K**	**107**	**DV**	**160L4**	380	398
	39	3630	37.00*	48200	2.0	**KF**	**107**	**DV**	**160L4**	390	399
	45	3210	32.69	47300	2.3	**KA**	**107**	**DV**	**160L4**	350	400
	47	3070	31.28*	47000	2.2	**KAF**	**107**	**DV**	**160L4**	375	399
	50	2840	29.00	46400	2.5						
	30	4700	47.93*	28100	0.90						
	35	4110	41.87	28400	1.05	**K**	**97**	**DV**	**160L4**	265	393
	38	3760	38.30	28500	1.15	**KF**	**97**	**DV**	**160L4**	285	394
	43	3360	34.23	28500	1.30	**KA**	**97**	**DV**	**160L4**	245	395
	47	3020	30.82	28400	1.40	**KAF**	**97**	**DV**	**160L4**	270	394
	52	2740	27.91	28300	1.55						
	59	2430	24.75	28000	1.75	**K**	**97**	**DV**	**160L4**	265	393
	65	2190	22.37	27700	1.95	**KF**	**97**	**DV**	**160L4**	285	394
	77	1860	18.96	27200	2.3	**KA**	**97**	**DV**	**160L4**	245	395
	88	1620	16.56	26600	2.7	**KAF**	**97**	**DV**	**160L4**	270	394
	47	3080	31.39	17300	0.90						
	52	2730	27.88	17600	0.95	**K**	**87**	**DV**	**160L4**	205	388
	59	2440	24.92	17800	1.00	**KF**	**87**	**DV**	**160L4**	215	389
	65	2200	22.41	18000	1.05	**KA**	**87**	**DV**	**160L4**	190	390
	75	1910	19.45	18000	1.20	**KAF**	**87**	**DV**	**160L4**	205	389
	84	1710	17.42	18000	1.30						
	91	1570	16.00	16800	1.15						
	101	1420	14.45	17800	1.50	**K**	**87**	**DV**	**160L4**	205	388
	116	1230	12.56	17600	1.60	**KF**	**87**	**DV**	**160L4**	215	389
	131	1100	11.17	16600	1.35	**KA**	**87**	**DV**	**160L4**	190	390
	146	980	10.00	16400	1.55	**KAF**	**87**	**DV**	**160L4**	205	389
	176	810	8.29	16000	1.70						
	202	705	7.21	15700	1.85						
18.5	**2.8**	58600	520	190000	0.85						
	3.2	51100	454	190000	1.00	**K**	**187 R107**	**DV**	**180M4**	1940	417
	4.1	39500	355	190000	1.25	**KH**	**187 R107**	**DV**	**180M4**	1870	417
	5.6	29400	261	190000	1.70						
	6.6	24800	221	190000	2.0						
	4.6	35800	318	150000	0.90						
	5.3	31200	278	150000	1.00						
	6.0	27100	244	150000	1.20						
	6.9	23600	213	150000	1.35	**K**	**167 R107**	**DV**	**180M4**	1350	417
	7.1	23000	206	150000	1.40	**KH**	**167 R107**	**DV**	**180M4**	1320	417
	8.1	19900	180	150000	1.60						
	9.2	18000	160	150000	1.80						
	11	15200	135	150000	2.1						
	12	13200	118	150000	2.4						
	7.8	20700	187	110700	0.85	**K**	**157 R107**	**DV**	**180M4**	960	417
	9.3	17500	157	112400	1.05	**KF**	**157 R107**	**DV**	**180M4**	1040	417
	12	13700	122	113900	1.30	**KA**	**157 R107**	**DV**	**180M4**	920	417
	14	12000	107	112000	1.50	**KAF**	**157 R107**	**DV**	**180M4**	980	417
	5.4	32800	179.86	190000	1.55						
	5.9	30100	165.21	190000	1.65	**K**	**187**	**DV**	**200LS6**	1850	415
	6.7	26300	144.59	190000	1.90	**KH**	**187**	**DV**	**200LS6**	1780	416
	7.5	23600	129.69	190000	2.1						
	8.2	21700	179.86	190000	2.3						
	8.9	19900	165.21	190000	2.5	**K**	**187**	**DV**	**180M4**	1770	415
	10	17400	144.59	190000	2.9	**KH**	**187**	**DV**	**180M4**	1700	416
	11	15600	129.69	190000	3.2						
	11	16300	134.99	150000	1.95						
	13	13200	109.83	150000	2.4	**K**	**167**	**DV**	**180M4**	1180	413
	17	10600	87.86	150000	3.0	**KH**	**167**	**DV**	**180M4**	1150	414

P_m [kW]	n_a [1/min]	M_a [Nm]	i	F_{Ra} 1) [N]	SEW f_B					m [kg]	
18.5	**9.7**	18300	100.22	112100	1.00	**K**	**157**	**DV**	**200LS6**	870	408
	11	16700	91.65	112800	1.10	**KF**	**157**	**DV**	**200LS6**	950	409
	12	14500	79.75	111500	1.25	**KA**	**157**	**DV**	**200LS6**	830	410
	14	12800	70.38	109900	1.40	**KAF**	**157**	**DV**	**200LS6**	890	409
	12	14800	122.39	111600	1.20						
	15	12100	100.22	109100	1.50						
	16	11100	91.65	107800	1.65	**K**	**157**	**DV**	**180M4**	790	408
	18	9620	79.75	105600	1.85	**KF**	**157**	**DV**	**180M4**	870	409
	21	8490	70.38	103400	2.1	**KA**	**157**	**DV**	**180M4**	750	410
	24	7360	61.02	100700	2.5	**KAF**	**157**	**DV**	**180M4**	810	409
	27	6550	54.29	98500	2.8						
	31	5640	46.79	95500	3.2						
	39	4580	38.02	91300	3.9						
	13	13300	110.18	79000	1.00	**K**	**127**	**DV**	**180M4**	550	403
	16	10800	89.89	79000	1.20	**KF**	**127**	**DV**	**180M4**	600	404
	18	9890	81.98	78500	1.30	**KA**	**127**	**DV**	**180M4**	520	405
						KAF	**127**	**DV**	**180M4**	560	404
	21	8560	70.95*	77500	1.50						
	23	7550	62.60	76400	1.70						
	27	6520	54.07	74800	2.0	**K**	**127**	**DV**	**180M4**	550	403
	31	5770	47.82	73400	2.3	**KF**	**127**	**DV**	**180M4**	600	404
	36	4850	40.19	71300	2.7	**KA**	**127**	**DV**	**180M4**	520	405
	40	4370	36.25	69900	3.0	**KAF**	**127**	**DV**	**180M4**	560	404
	47	3780	31.37	68000	3.4						
	53	3340	27.68	66200	3.9						
	20	8840	73.30	46300	0.90	**K**	**107**	**DV**	**180M4**	400	398
	22	8020	66.52*	46600	1.00	**KF**	**107**	**DV**	**180M4**	410	399
	26	6890	57.17*	46800	1.15	**KA**	**107**	**DV**	**180M4**	375	400
	29	6020	49.90	46700	1.30	**KAF**	**107**	**DV**	**180M4**	395	399
	35	5100	42.33*	46300	1.45						
	40	4460	37.00*	45700	1.60						
	45	3940	32.69	45100	1.85	**K**	**107**	**DV**	**180M4**	400	398
	47	3770	31.28*	44900	1.80	**KF**	**107**	**DV**	**180M4**	410	399
	51	3500	29.00	44400	2.1	**KA**	**107**	**DV**	**180M4**	375	400
	56	3170	26.32	43800	2.3	**KAF**	**107**	**DV**	**180M4**	395	399
	65	2730	22.62	42700	2.6						
	74	2380	19.74	41700	3.0						
	88	2020	16.75	40400	3.5						
	35	5050	41.87	25100	0.85	**K**	**97**	**DV**	**180M4**	285	393
	48	3720	30.82	26000	1.15	**KF**	**97**	**DV**	**180M4**	305	394
	53	3360	27.91	26000	1.30	**KA**	**97**	**DV**	**180M4**	270	395
	59	2980	24.75	26000	1.45	**KAF**	**97**	**DV**	**180M4**	295	394
	65	2700	22.37	25900	1.60	**K**	**97**	**DV**	**180M4**	285	393
	77	2290	18.96	25700	1.90	**KF**	**97**	**DV**	**180M4**	305	394
	88	2000	16.56	25300	2.2	**KA**	**97**	**DV**	**180M4**	270	395
	106	1670	13.85	24800	2.6	**KAF**	**97**	**DV**	**180M4**	295	394
	122	1450	11.99	24300	2.7						
	59	3000	24.92	15600	0.85						
	65	2700	22.41	15900	0.85						
	75	2340	19.45	16200	1.00						
	84	2100	17.42	16400	1.05	**K**	**87**	**DV**	**180M4**	225	388
	101	1740	14.45	16500	1.20	**KF**	**87**	**DV**	**180M4**	235	389
	117	1510	12.56	16400	1.30	**KA**	**87**	**DV**	**180M4**	215	390
	131	1350	11.17	15400	1.10	**KAF**	**87**	**DV**	**180M4**	225	389
	147	1210	10.00	15300	1.25						
	177	1000	8.29	15100	1.40						
	203	870	7.21	14900	1.50						
22	**3.2**	60800	454	190000	0.80						
	4.1	47100	355	190000	1.05						
	5.6	35000	261	190000	1.45	**K**	**187 R107**	**DV**	**180L4**	1950	417
	6.6	29600	221	190000	1.70	**KH**	**187 R107**	**DV**	**180L4**	1880	417
	7.6	25800	193	190000	1.95						
	9.0	21800	163	190000	2.3						

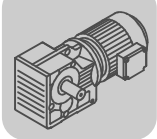

Helical-Bevel Gearmotors

Selection tables [kW]

P_m [kW]	n_a [1/min]	M_a [Nm]	i	F_{Ra} 1) [N]	SEW f_B					m [kg]	
22	5.3	37200	278	150000	0.85						
	6.0	32300	244	150000	1.00						
	6.9	28200	213	150000	1.15						
	7.1	27500	206	150000	1.15	K	167 R107	DV	180L4	1370	417
	8.1	23800	180	150000	1.35	KH	167 R107	DV	180L4	1330	417
	9.2	21400	160	150000	1.50						
	11	18100	135	150000	1.75						
	12	15800	118	150000	2.0						
	9.3	20900	157	109400	0.85	K	157 R107	DV	180L4	980	417
	12	16400	122	108100	1.10	KF	157 R107	DV	180L4	1050	417
	14	14300	107	107000	1.25	KA	157 R107	DV	180L4	940	417
						KAF	157 R107	DV	180L4	1000	417
	5.4	39000	179.86	190000	1.30						
	5.9	35800	165.21	190000	1.40	K	187	DV	200L6	1860	415
	6.7	31300	144.59	190000	1.60	KH	187	DV	200L6	1790	416
	7.5	28100	129.69	190000	1.80						
	8.6	24400	112.60	190000	2.1						
	8.2	25800	179.86	190000	1.95						
	8.9	23700	165.21	190000	2.1	K	187	DV	180L4	1780	415
	10	20700	144.59	190000	2.4	KH	187	DV	180L4	1710	416
	11	18600	129.69	190000	2.7						
	11	19400	134.99	150000	1.65						
	13	15700	109.83	150000	2.0	K	167	DV	180L4	1200	413
	17	12600	87.86	150000	2.5	KH	167	DV	180L4	1160	414
	19	11200	78.14	150000	2.9						
	9.7	21700	100.22	105900	0.85	K	157	DV	200L6	880	408
	11	19900	91.65	105900	0.90	KF	157	DV	200L6	960	409
	12	17300	79.75	105500	1.05	KA	157	DV	200L6	850	410
	14	15200	70.38	104600	1.20	KAF	157	DV	200L6	910	409
	16	13200	61.02	103300	1.35						
	12	17600	122.39	105500	1.05						
	15	14400	100.22	104100	1.25						
	16	13100	91.65	103200	1.35	K	157	DV	180L4	800	408
	18	11400	79.75	101600	1.55	KF	157	DV	180L4	880	409
	21	10100	70.38	99800	1.80	KA	157	DV	180L4	770	410
	24	8750	61.02	97700	2.1	KAF	157	DV	180L4	830	409
	27	7790	54.29	95800	2.3						
	31	6710	46.79	93200	2.7						
	39	5450	38.02	89400	3.3						
	16	12900	89.89	73900	1.00	K	127	DV	180L4	570	403
	18	11800	81.98	73800	1.10	KF	127	DV	180L4	610	404
	21	10200	70.95*	73400	1.30	KA	127	DV	180L4	540	405
	23	8980	62.60	72800	1.45	KAF	127	DV	180L4	580	404
	27	7750	54.07	71700	1.70						
	31	6860	47.82	70700	1.90						
	36	5760	40.19	69000	2.3	K	127	DV	180L4	570	403
	40	5200	36.25	67800	2.5	KF	127	DV	180L4	610	404
	47	4500	31.37	66200	2.9	KA	127	DV	180L4	540	405
	53	3970	27.68	64600	3.3	KAF	127	DV	180L4	580	404
	61	3430	23.91	62800	3.8						
	69	3030	21.15	61200	4.3						
	26	8200	57.17*	43000	1.00	K	107	DV	180L4	415	398
	29	7160	49.90	43300	1.10	KF	107	DV	180L4	425	399
	35	6070	42.33*	43400	1.20	KA	107	DV	180L4	385	400
						KAF	107	DV	180L4	410	399
	40	5310	37.00*	43200	1.35						
	45	4690	32.69	42900	1.55						
	47	4490	31.28*	42800	1.50						
	51	4160	29.00	42500	1.75						
	56	3770	26.32	42000	1.90	K	107	DV	180L4	415	398
	65	3240	22.62	41200	2.2	KF	107	DV	180L4	425	399
	74	2830	19.74	40400	2.5	KA	107	DV	180L4	385	400
	88	2400	16.75	39300	2.9	KAF	107	DV	180L4	410	399
	100	2100	14.64	38400	3.3						
	109	1930	13.43	36800	2.2						
	125	1680	11.73	35900	2.6						
	147	1430	9.94	34800	2.9						

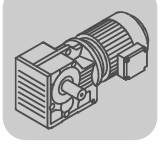

P_m [kW]	n_a [1/min]	M_a [Nm]	i	F_{Ra} 1) [N]	SEW f_B					m [kg]	
22	**48**	4420	30.82	23500	0.95	**K**	**97**	**DV**	**180L4**	300	393
	53	4000	27.91	23800	1.05	**KF**	**97**	**DV**	**180L4**	320	394
	59	3550	24.75	24100	1.20	**KA**	**97**	**DV**	**180L4**	285	395
	65	3210	22.37	24200	1.35	**KAF**	**97**	**DV**	**180L4**	310	394
	77	2720	18.96	24100	1.60						
	88	2370	16.56	24000	1.80	**K**	**97**	**DV**	**180L4**	300	393
	106	1990	13.85	23700	2.2	**KF**	**97**	**DV**	**180L4**	320	394
	122	1720	11.99	23300	2.3	**KA**	**97**	**DV**	**180L4**	285	395
	141	1490	10.41	21800	1.90	**KAF**	**97**	**DV**	**180L4**	310	394
	168	1250	8.71	21300	2.1						
	75	2790	19.45	14400	0.80						
	84	2500	17.42	14800	0.90						
	101	2070	14.45	15100	1.00	**K**	**87**	**DV**	**180L4**	240	388
	117	1800	12.56	15300	1.10	**KF**	**87**	**DV**	**180L4**	250	389
	131	1600	11.17	14200	0.95	**KA**	**87**	**DV**	**180L4**	230	390
	147	1430	10.00	14200	1.05	**KAF**	**87**	**DV**	**180L4**	240	389
	177	1190	8.29	14300	1.20						
	203	1030	7.21	14200	1.25						
30	**5.6**	47700	261	190000	1.05						
	6.6	40400	221	190000	1.25	**K**	**187 R107**	**DV**	**200L4**	2030	417
	7.6	35200	193	190000	1.40	**KH**	**187 R107**	**DV**	**200L4**	1970	417
	9.0	29700	163	190000	1.70						
	6.9	38400	213	150000	0.85						
	7.1	37500	206	150000	0.85						
	8.2	32400	180	150000	1.00	**K**	**167 R107**	**DV**	**200L4**	1450	417
	9.2	29100	160	150000	1.10	**KH**	**167 R107**	**DV**	**200L4**	1410	417
	11	24700	135	150000	1.30						
	12	21500	118	150000	1.50						
	8.2	35100	179.86	190000	1.45						
	8.9	32200	165.21	190000	1.55						
	10	28200	144.59	190000	1.75						
	11	25300	129.69	190000	2.0	**K**	**187**	**DV**	**200L4**	1860	415
	13	21900	112.60	190000	2.3	**KH**	**187**	**DV**	**200L4**	1790	416
	14	19900	102.16	190000	2.5						
	17	17200	88.00	190000	2.9						
	13	21400	109.83	150000	1.50						
	17	17100	87.86	150000	1.85						
	19	15200	78.14	150000	2.1	**K**	**167**	**DV**	**200L4**	1280	413
	22	13300	68.07	150000	2.4	**KH**	**167**	**DV**	**200L4**	1240	414
	24	11800	60.74	150000	2.7						
	15	19500	100.22	92700	0.90						
	16	17900	91.65	92800	1.00						
	18	15500	79.75	92400	1.15						
	21	13700	70.38	91800	1.30	**K**	**157**	**DV**	**200L4**	880	408
	24	11900	61.02	90700	1.50	**KF**	**157**	**DV**	**200L4**	960	409
	27	10600	54.29	89500	1.70	**KA**	**157**	**DV**	**200L4**	850	410
	31	9120	46.79	87800	1.95	**KAF**	**157**	**DV**	**200L4**	910	409
	39	7410	38.02	85100	2.4						
	47	6100	31.30	82200	3.0						
	21	13800	70.95*	64200	0.95						
	23	12200	62.60	64600	1.05						
	27	10500	54.07	64700	1.25						
	31	9320	47.82	64400	1.40	**K**	**127**	**DV**	**200L4**	650	403
	37	7830	40.19	63700	1.65	**KF**	**127**	**DV**	**200L4**	700	404
	41	7060	36.25	63100	1.85	**KA**	**127**	**DV**	**200L4**	630	405
	47	6110	31.37	62000	2.1	**KAF**	**127**	**DV**	**200L4**	660	404
	53	5390	27.68	61000	2.4						
	62	4660	23.91	59600	2.8						

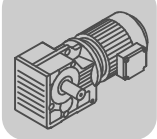

Helical-Bevel Gearmotors

Selection tables [kW]

P_m [kW]	n_a [1/min]	M_a [Nm]	i	F_{Ra} 1) [N]	SEW f_B					m [kg]	
30	**35**	8250	42.33*	36100	0.90	**K**	**107**	**DV**	**200L4**	500	398
	40	7210	37.00*	37600	1.00	**KF**	**107**	**DV**	**200L4**	510	399
	47	6100	31.28*	38000	1.10	**KA**	**107**	**DV**	**200L4**	470	400
						KAF	**107**	**DV**	**200L4**	495	399
	51	5650	29.00	38000	1.25						
	56	5130	26.32	38000	1.40						
	65	4410	22.62	37700	1.65						
	74	3850	19.74	37400	1.85	**K**	**107**	**DV**	**200L4**	500	398
	88	3260	16.75	36700	2.2	**KF**	**107**	**DV**	**200L4**	510	399
	100	2850	14.64	36100	2.4	**KA**	**107**	**DV**	**200L4**	470	400
	109	2620	13.43	34400	1.65	**KAF**	**107**	**DV**	**200L4**	495	399
	125	2280	11.73	33800	1.90						
	148	1940	9.94	33000	2.2						
	169	1690	8.69	32200	2.4						
	59	4820	24.75	19600	0.90						
	66	4360	22.37	20100	1.00						
	78	3690	18.96	20700	1.15	**K**	**97**	**DV**	**200L4**	385	393
	89	3230	16.56	21000	1.35	**KF**	**97**	**DV**	**200L4**	405	394
	106	2700	13.85	21200	1.60	**KA**	**97**	**DV**	**200L4**	365	395
	123	2340	11.99	21100	1.65	**KAF**	**97**	**DV**	**200L4**	390	394
	141	2030	10.41	19500	1.40						
	169	1700	8.71	19400	1.55						
37	**5.6**	58800	261	190000	0.85						
	6.6	49900	221	190000	1.00	**K**	**187 R107**	**DV**	**225S4**	2080	417
	7.6	43500	193	190000	1.15	**KH**	**187 R107**	**DV**	**225S4**	2020	417
	9.0	36700	163	190000	1.35						
	8.2	40100	180	150000	0.80						
	9.2	36000	160	150000	0.90	**K**	**167 R107**	**DV**	**225S4**	1500	417
	11	30500	135	150000	1.05	**KH**	**167 R107**	**DV**	**225S4**	1460	417
	12	26600	118	150000	1.20						
	8.2	43200	179.86	190000	1.15						
	8.9	39700	165.21	190000	1.25						
	10	34800	144.59	190000	1.45						
	11	31200	129.69	190000	1.60	**K**	**187**	**DV**	**225S4**	1910	415
	13	27100	112.60	190000	1.85	**KH**	**187**	**DV**	**225S4**	1840	416
	14	24600	102.16	190000	2.0						
	17	21200	88.00	190000	2.4						
	13	26400	109.83	150000	1.20						
	17	21100	87.86	150000	1.50						
	19	18800	78.14	150000	1.70	**K**	**167**	**DV**	**225S4**	1330	413
	22	16400	68.07	150000	1.95	**KH**	**167**	**DV**	**225S4**	1290	414
	24	14600	60.74	150000	2.2						
	28	12400	51.77	150000	2.6						
	16	22000	91.65	83600	0.80	**K**	**157**	**DV**	**225S4**	930	408
	18	19200	79.75	84500	0.95	**KF**	**157**	**DV**	**225S4**	1010	409
						KA	**157**	**DV**	**225S4**	900	410
						KAF	**157**	**DV**	**225S4**	960	409
	21	16900	70.38	84800	1.05						
	24	14700	61.02	84600	1.25	**K**	**157**	**DV**	**225S4**	930	408
	27	13000	54.29	84100	1.40	**KF**	**157**	**DV**	**225S4**	1010	409
	31	11200	46.79	83200	1.60	**KA**	**157**	**DV**	**225S4**	900	410
	39	9140	38.02	81300	1.95	**KAF**	**157**	**DV**	**225S4**	960	409
	47	7520	31.30	79100	2.4						
	23	15000	62.60	57500	0.85	**K**	**127**	**DV**	**225S4**	700	403
	27	13000	54.07	58500	1.00	**KF**	**127**	**DV**	**225S4**	740	404
	31	11500	47.82	59000	1.15	**KA**	**127**	**DV**	**225S4**	670	405
	37	9660	40.19	59100	1.35	**KAF**	**127**	**DV**	**225S4**	710	404
	41	8710	36.25	59000	1.50						
	47	7540	31.37	58500	1.70						
	53	6650	27.68	57800	1.95						
	62	5740	23.91	56900	2.3	**K**	**127**	**DV**	**225S4**	700	403
	70	5080	21.15	56000	2.6	**KF**	**127**	**DV**	**225S4**	740	404
	83	4270	17.77	54500	3.0	**KA**	**127**	**DV**	**225S4**	670	405
	102	3450	14.35	52500	3.5	**KAF**	**127**	**DV**	**225S4**	710	404
	115	3070	12.79	50200	2.8						
	137	2580	10.74	48600	3.1						
	169	2090	8.68	46600	3.5						

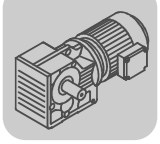

P_m [kW]	n_a [1/min]	M_a [Nm]	i	F_{Ra} 1) [N]	SEW f_B					m [kg]	
37	**40**	8890	37.00*	29000	0.80						
	47	7520	31.28*	33000	0.90						
	51	6970	29.00	34200	1.05						
	56	6320	26.32	34500	1.15						
	65	5440	22.62	34700	1.30	**K**	**107**	**DV**	**225S4**	550	398
	74	4740	19.74	34700	1.50	**KF**	**107**	**DV**	**225S4**	560	399
	88	4020	16.75	34500	1.75	**KA**	**107**	**DV**	**225S4**	520	400
	100	3520	14.64	34200	1.95	**KAF**	**107**	**DV**	**225S4**	540	399
	109	3230	13.43	32300	1.35						
	125	2820	11.73	32000	1.55						
	148	2390	9.94	31400	1.75						
	169	2090	8.69	30900	1.95						
45	**6.6**	60700	221	190000	0.80						
	7.6	53000	193	190000	0.95	**K**	**187 R107**	**DV**	**225M4**	2110	417
	9.0	44800	163	190000	1.10	**KH**	**187 R107**	**DV**	**225M4**	2040	417
	11	37100	135	150000	0.85	**K**	**167 R107**	**DV**	**225M4**	1530	417
	12	32400	118	150000	1.00	**KH**	**167 R107**	**DV**	**225M4**	1490	417
	8.2	52600	179.86	185500	0.95						
	8.9	48300	165.21	190000	1.05						
	10	42300	144.59	190000	1.20						
	11	37900	129.69	190000	1.30	**K**	**187**	**DV**	**225M4**	1940	415
	13	32900	112.60	190000	1.50	**KH**	**187**	**DV**	**225M4**	1870	416
	14	29900	102.16	190000	1.65						
	17	25700	88.00	190000	1.95						
	20	21600	73.96	187700	2.3						
	13	32100	109.83	150000	1.00						
	17	25700	87.86	150000	1.25						
	19	22800	78.14	150000	1.40	**K**	**167**	**DV**	**225M4**	1360	413
	22	19900	68.07	150000	1.60	**KH**	**167**	**DV**	**225M4**	1320	414
	24	17800	60.74	149000	1.80						
	28	15100	51.77	145300	2.1						
	34	12500	42.89	140600	2.6						
	21	20600	70.38	76800	0.85						
	24	17800	61.02	77700	1.00						
	27	15900	54.29	77900	1.15						
	31	13700	46.79	77800	1.30	**K**	**157**	**DV**	**225M4**	960	408
	39	11100	38.02	76900	1.60	**KF**	**157**	**DV**	**225M4**	1040	409
	47	9150	31.30	75500	1.95	**KA**	**157**	**DV**	**225M4**	930	410
	53	8080	27.62	74300	2.2	**KAF**	**157**	**DV**	**225M4**	980	409
	61	7000	23.95	72800	2.6						
	69	6230	21.31	71500	2.9						
	80	5370	18.37	69700	3.4						
	31	14000	47.82	52800	0.95	**K**	**127**	**DV**	**225M4**	730	403
	37	11700	40.19	53900	1.10	**KF**	**127**	**DV**	**225M4**	770	404
	41	10600	36.25	54200	1.25	**KA**	**127**	**DV**	**225M4**	700	405
						KAF	**127**	**DV**	**225M4**	740	404
	47	9170	31.37	54400	1.40						
	53	8090	27.68	54200	1.60						
	62	6990	23.91	53800	1.85						
	70	6180	21.15	53200	2.1	**K**	**127**	**DV**	**225M4**	730	403
	83	5190	17.77	52200	2.5	**KF**	**127**	**DV**	**225M4**	770	404
	102	4190	14.35	50700	2.9	**KA**	**127**	**DV**	**225M4**	700	405
	115	3740	12.79	48300	2.3	**KAF**	**127**	**DV**	**225M4**	740	404
	137	3140	10.74	47000	2.6						
	169	2540	8.68	45300	2.9						
	51	8480	29.00	25600	0.85	**K**	**107**	**DV**	**225M4**	570	398
	56	7690	26.32	28300	0.95	**KF**	**107**	**DV**	**225M4**	590	399
	65	6610	22.62	31000	1.10	**KA**	**107**	**DV**	**225M4**	550	400
	74	5770	19.74	31700	1.25	**KAF**	**107**	**DV**	**225M4**	570	399
	88	4890	16.75	31900	1.45						
	100	4280	14.64	31900	1.60	**K**	**107**	**DV**	**225M4**	570	398
	109	3930	13.43	29900	1.10	**KF**	**107**	**DV**	**225M4**	590	399
	125	3430	11.73	29900	1.25	**KA**	**107**	**DV**	**225M4**	550	400
	148	2910	9.94	29600	1.45	**KAF**	**107**	**DV**	**225M4**	570	399
	169	2540	8.69	29300	1.60						

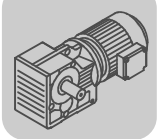

Helical-Bevel Gearmotors

Selection tables [kW]

P_m [kW]	n_a [1/min]	M_a [Nm]	i	F_{Ra} 1) [N]	SEW f_B					m [kg]	
55	**10**	51500	144.59	187400	0.95						
	11	46200	129.69	190000	1.10						
	13	40100	112.60	188500	1.25						
	14	36400	102.16	187100	1.35	**K**	**187**	**DV**	**250M4**	2070	415
	17	31300	88.00	184200	1.60	**KH**	**187**	**DV**	**250M4**	2000	416
	20	26300	73.96	180200	1.90						
	23	22800	64.04	176300	2.2						
	17	31300	87.86	145300	1.00						
	19	27800	78.14	144600	1.15						
	22	24200	68.07	143300	1.30						
	24	21600	60.74	141700	1.50	**K**	**167**	**DV**	**250M4**	1490	413
	28	18400	51.77	139100	1.75	**KH**	**167**	**DV**	**250M4**	1450	414
	34	15300	42.89	135400	2.1						
	40	13000	36.61	131900	2.5						
	24	21700	61.02	69000	0.85						
	27	19300	54.29	70200	0.95						
	32	16700	46.79	71200	1.10						
	39	13500	38.02	71500	1.35						
	47	11100	31.30	71000	1.60	**K**	**157**	**DV**	**250M4**	1090	408
	53	9840	27.62	70400	1.85	**KF**	**157**	**DV**	**250M4**	1170	409
	62	8530	23.95	69400	2.1	**KA**	**157**	**DV**	**250M4**	1050	410
	69	7590	21.31	68400	2.4	**KAF**	**157**	**DV**	**250M4**	1110	409
	80	6540	18.37	67000	2.8						
	99	5310	14.92	64800	3.4						
	117	4510	12.65	62900	3.8						
	37	14300	40.19	47400	0.90	**K**	**127**	**DV**	**250M4**	850	403
	47	11200	31.37	49300	1.15	**KF**	**127**	**DV**	**250M4**	890	404
	53	9850	27.68	49700	1.30	**KA**	**127**	**DV**	**250M4**	820	405
						KAF	**127**	**DV**	**250M4**	860	404
	62	8510	23.91	49900	1.55						
	70	7530	21.15	49800	1.75						
	83	6330	17.77	49300	2.1	**K**	**127**	**DV**	**250M4**	850	403
	103	5110	14.35	48300	2.4	**KF**	**127**	**DV**	**250M4**	890	404
	115	4550	12.79	45900	1.85	**KA**	**127**	**DV**	**250M4**	820	405
	137	3830	10.74	45000	2.1	**KAF**	**127**	**DV**	**250M4**	860	404
	170	3090	8.68	43600	2.3						
75	**11**	62800	129.69	164100	0.80						
	13	54500	112.60	166100	0.90						
	14	49400	102.16	166600	1.00						
	17	42600	88.00	166600	1.15	**K**	**187**	**DV**	**280S4**	2200	415
	20	35800	73.96	165300	1.40	**KH**	**187**	**DV**	**280S4**	2130	416
	23	31000	64.04	163400	1.60						
	28	25800	53.36	160100	1.95						
	33	22000	45.50*	156700	2.3						
	19	37800	78.14	126100	0.85						
	22	32900	68.07	127100	0.95						
	24	29400	60.74	127300	1.10						
	29	25100	51.77	126800	1.30						
	35	20800	42.89	125200	1.55	**K**	**167**	**DV**	**280S4**	1620	413
	40	17700	36.61	123200	1.80	**KH**	**167**	**DV**	**280S4**	1580	414
	46	15600	32.25	121300	2.1						
	51	13900	28.77	119300	2.3						
	60	11900	24.52	116300	2.7						
	39	18400	38.02	60800	1.00						
	47	15100	31.30	62200	1.20						
	54	13400	27.62	62600	1.35	**K**	**157**	**DV**	**280S4**	1220	408
	62	11600	23.95	62600	1.55	**KF**	**157**	**DV**	**280S4**	1300	409
	69	10300	21.31	62400	1.75	**KA**	**157**	**DV**	**280S4**	1190	410
	81	8890	18.37	61800	2.0	**KAF**	**157**	**DV**	**280S4**	1250	409
	99	7220	14.92	60500	2.5						
	117	6120	12.65	59300	2.8						

P_m [kW]	n_a [1/min]	M_a [Nm]	i	F_{Ra} 1) [N]	SEW f_B					m [kg]	
75	**47**	15200	31.37	39200	0.85						
	53	13400	27.68	40800	0.95						
	62	11600	23.91	42200	1.10						
	70	10200	21.15	42900	1.25	**K**	**127**	**DV**	**280S4**	990	403
	83	8600	17.77	43500	1.50	**KF**	**127**	**DV**	**280S4**	1030	404
	103	6940	14.35	43700	1.75	**KA**	**127**	**DV**	**280S4**	960	405
	116	6190	12.79	41100	1.40	**KAF**	**127**	**DV**	**280S4**	1000	404
	138	5200	10.74	41000	1.55						
	171	4200	8.68	40400	1.70						
90	**14**	59300	102.16	151300	0.85						
	17	51100	88.00	153400	1.00						
	20	42900	73.96	154200	1.15						
	23	37200	64.04	153800	1.35	**K**	**187**	**DV**	**280M4**	2200	415
	28	31000	53.36	152200	1.60	**KH**	**187**	**DV**	**280M4**	2140	416
	33	26400	45.50*	149900	1.90						
	35	24700	42.51	148700	2.0						
	38	22400	38.57	146900	2.2						
	22	39500	68.07	115100	0.80						
	24	35300	60.74	116600	0.90						
	29	30100	51.77	117600	1.05						
	35	24900	42.89	117600	1.30						
	40	21300	36.61	116700	1.50	**K**	**167**	**DV**	**280M4**	1620	413
	46	18700	32.25	115500	1.70	**KH**	**167**	**DV**	**280M4**	1580	414
	51	16700	28.77	114200	1.90						
	60	14200	24.52	111900	2.3						
	73	11800	20.32	108800	2.7						
	85	10100	17.34	106000	3.2						
	39	22100	38.02	52700	0.80						
	62	13900	23.95	57500	1.30	**K**	**157**	**DV**	**280M4**	1230	408
	69	12400	21.31	57900	1.45	**KF**	**157**	**DV**	**280M4**	1310	409
	81	10700	18.37	57900	1.70	**KA**	**157**	**DV**	**280M4**	1190	410
	99	8670	14.92	57400	2.1	**KAF**	**157**	**DV**	**280M4**	1250	409
	117	7350	12.65	56600	2.3						
	62	13900	23.91	36400	0.95						
	70	12300	21.15	37800	1.05	**K**	**127**	**DV**	**280M4**	990	403
	83	10300	17.77	39200	1.25	**KF**	**127**	**DV**	**280M4**	1040	404
	103	8330	14.35	40200	1.45	**KA**	**127**	**DV**	**280M4**	970	405
	116	7420	12.79	37600	1.15	**KAF**	**127**	**DV**	**280M4**	1000	404
	138	6240	10.74	38000	1.30						
	171	5040	8.68	38000	1.45						
110	**17**	62300	88.00	136000	0.80						
	20	52300	73.96	139500	0.95						
	23	45300	64.04	141000	1.10						
	28	37700	53.36	141500	1.30						
	33	32200	45.50*	140800	1.55	**K**	**187**	**D**	**315S4**	2510	415
	35	30100	42.51	140200	1.65	**KH**	**187**	**D**	**315S4**	2450	416
	39	27300	38.57	139100	1.85						
	45	23500	33.23	137000	2.1						
	53	19800	27.92	134000	2.5						
	29	36600	51.77	105500	0.85						
	35	30300	42.89	107500	1.05						
	41	25900	36.61	108100	1.25						
	46	22800	32.25	107900	1.40	**K**	**167**	**D**	**315S4**	1930	413
	52	20400	28.77	107400	1.55	**KH**	**167**	**D**	**315S4**	1890	414
	61	17300	24.52	106100	1.85						
	73	14400	20.32	104000	2.2						
	86	12300	17.34	101800	2.6						
	62	16900	23.95	50800	1.05						
	70	15100	21.31	51900	1.20	**K**	**157**	**D**	**315S4**	1540	408
	81	13000	18.37	52700	1.40	**KF**	**157**	**D**	**315S4**	1620	409
	100	10600	14.92	53100	1.70	**KA**	**157**	**D**	**315S4**	1500	410
	117	8950	12.65	53000	1.90	**KAF**	**157**	**D**	**315S4**	1560	409

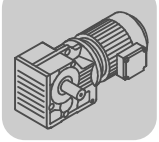

Helical-Bevel Gearmotors
Selection tables [kW]

P_m [kW]	n_a [1/min]	M_a [Nm]	i	F_{Ra} 1) [N]	SEW f_B					m [kg]	
132	**20**	62800	73.96	123300	0.80						
	23	54400	64.04	127000	0.90						
	28	45300	53.36	129800	1.10						
	33	38600	45.50*	130800	1.30						
	35	36100	42.51	130900	1.40	**K**	**187**	**D**	**315M4**	2610	415
	39	32700	38.57	130700	1.55	**KH**	**187**	**D**	**315M4**	2540	416
	45	28200	33.23	129800	1.75						
	53	23700	27.92	127900	2.1						
	61	20500	24.18	125900	2.3						
	74	17100	20.15	122800	2.6						
	86	14600	17.18	119700	2.8						
	35	36400	42.89	96400	0.90						
	41	31100	36.61	98600	1.05						
	46	27400	32.25	99600	1.15	**K**	**167**	**D**	**315M4**	2030	413
	52	24400	28.77	99900	1.30	**KH**	**167**	**D**	**315M4**	1990	414
	61	20800	24.52	99800	1.55						
	73	17200	20.32	98700	1.85						
	86	14700	17.34	97300	2.2						
	62	20300	23.95	43400	0.90	**K**	**157**	**D**	**315M4**	1630	408
	70	18100	21.31	45300	1.00	**KF**	**157**	**D**	**315M4**	1710	409
	81	15600	18.37	47000	1.15	**KA**	**157**	**D**	**315M4**	1590	410
	100	12700	14.92	48500	1.40	**KAF**	**157**	**D**	**315M4**	1650	409
	117	10700	12.65	49100	1.60						
160	**28**	54900	53.36	114900	0.90						
	33	46800	45.50*	118100	1.05						
	45	34200	33.23	120500	1.45	**K**	**187**	**D**	**315M4A**	2770	415
	53	28700	27.92	120100	1.75	**KH**	**187**	**D**	**315M4A**	2710	416
	61	24900	24.18	119100	1.90						
	74	20700	20.15	117200	2.1						
	86	17700	17.18	114900	2.3						
	41	37700	36.61	86500	0.85						
	61	25200	24.52	91700	1.25	**K**	**167**	**D**	**315M4A**	2190	413
	73	20900	20.32	92000	1.55	**KH**	**167**	**D**	**315M4A**	2150	414
	86	17800	17.34	91600	1.80						
	81	18900	18.37	39800	0.95	**K**	**157**	**D**	**315M4A**	1800	408
	100	15400	14.92	42600	1.15	**KF**	**157**	**D**	**315M4A**	1870	409
	117	13000	12.65	44100	1.30	**KA**	**157**	**D**	**315M4A**	1760	410
						KAF	**157**	**D**	**315M4A**	1820	409
200	**33**	58500	45.50*	100000	0.85						
	45	42700	33.23	107300	1.15						
	53	35900	27.92	109000	1.40	**K**	**187**	**D**	**315M4B**	2920	415
	61	31100	24.18	109500	1.55	**KH**	**187**	**D**	**315M4B**	2850	416
	74	25900	20.15	109100	1.70						
	86	22100	17.18	108100	1.85						
	61	31500	24.52	80100	1.00	**K**	**167**	**D**	**315M4B**	2340	413
	73	26100	20.32	82400	1.20	**KH**	**167**	**D**	**315M4B**	2300	414
	86	22300	17.34	83400	1.45						
	100	19200	14.92	34200	0.95	**K**	**157**	**D**	**315M4B**	1940	408
	117	16300	12.65	36900	1.05	**KF**	**157**	**D**	**315M4B**	2020	409
						KA	**157**	**D**	**315M4B**	1900	410
						KAF	**157**	**D**	**315M4B**	1960	409

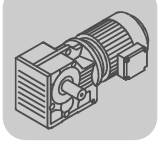

5.4 Selection tables for particularly low output speeds [Nm]

$M_{a\,max}$ [Nm]	n_a [1/min]	i	F_{Ra} 1) [N]					m [kg]	
200	**0.20**	6832	5640						
	0.23	5922	5640						
	0.25	5491	5640						
	0.29	4759	5640						
	0.33	4160	5640						
	0.38	3645	5640	**K**	**37 R17**	**DR**	**63S4**	19	417
	0.43	3205	5640	**KF**	**37 R17**	**DR**	**63S4**	22	417
	0.49	2801	5640	**KA**	**37 R17**	**DR**	**63S4**	19	417
	0.56	2454	5640	**KAF**	**37 R17**	**DR**	**63S4**	21	417
	0.64	2166	5640						
	0.73	1891	5640						
	0.83	1660	5640						
	0.94	1466	5640						
	1.1	1288	5640						
	1.2	1136	5640						
	1.4	996	5640						
	1.6	876	5640						
	1.8	761	5640						
	2.1	671	5640	**K**	**37 R17**	**DR**	**63S4**	19	417
	2.4	585	5640	**KF**	**37 R17**	**DR**	**63S4**	21	417
	2.7	512	5640	**KA**	**37 R17**	**DR**	**63S4**	19	417
	3.1	451	5640	**KAF**	**37 R17**	**DR**	**63S4**	20	417
	3.5	396	5640						
	4.0	346	5640						
	4.3	304	5640	**K**	**37 R17**	**DR**	**63M4**	19	417
	4.9	267	5640	**KF**	**37 R17**	**DR**	**63M4**	21	417
	5.7	234	5640	**KA**	**37 R17**	**DR**	**63M4**	19	417
	6.4	205	5640	**KAF**	**37 R17**	**DR**	**63M4**	20	417
	7.2	181	5640	**K**	**37 R17**	**DR**	**63L4**	20	417
	8.1	160	5640	**KF**	**37 R17**	**DR**	**63L4**	22	417
	9.5	136	5640	**KA**	**37 R17**	**DR**	**63L4**	19	417
	10	127	5640	**KAF**	**37 R17**	**DR**	**63L4**	21	417
	12	110	5640	**K**	**37 R17**	**DT**	**71D4**	21	417
	14	96	5640	**KF**	**37 R17**	**DT**	**71D4**	23	417
				KA	**37 R17**	**DT**	**71D4**	20	417
				KAF	**37 R17**	**DT**	**71D4**	22	417
400	**0.14**	10138	5920						
	0.16	8534	5920						
	0.18	7662	5920						
	0.20	6826	5920						
	0.23	5983	5920						
	0.27	5159	5920						
	0.30	4601	5920	**K**	**47 R37**	**DR**	**63S4**	34	417
	0.35	3940	5920	**KF**	**47 R37**	**DR**	**63S4**	37	417
	0.40	3477	5920	**KA**	**47 R37**	**DR**	**63S4**	33	417
	0.45	3043	5920	**KAF**	**47 R37**	**DR**	**63S4**	36	417
	0.51	2733	5920						
	0.59	2354	5920						
	0.67	2063	5920						
	0.76	1819	5920						
	0.87	1586	5920						
	0.99	1388	5920						
	1.1	1222	5920						
	1.3	1097	5920	**K**	**47 R37**	**DR**	**63S4**	33	417
	1.5	945	5920	**KF**	**47 R37**	**DR**	**63S4**	37	417
	1.7	831	5920	**KA**	**47 R37**	**DR**	**63S4**	32	417
	1.9	718	5920	**KAF**	**47 R37**	**DR**	**63S4**	35	417
	2.2	639	5920						
	2.4	552	5920	**K**	**47 R37**	**DR**	**63M4**	33	417
	2.7	495	5920	**KF**	**47 R37**	**DR**	**63M4**	37	417
	3.1	426	5920	**KA**	**47 R37**	**DR**	**63M4**	32	417
				KAF	**47 R37**	**DR**	**63M4**	35	417

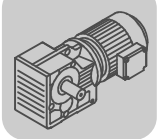

Helical-Bevel Gearmotors

Selection tables for particularly low output speeds [Nm]

$M_{a\,max}$ [Nm]	n_a [1/min]	i	F_{Ra} 1) [N]					m [kg]	
400	**3.5**	375	5920	**K**	**47 R37**	**DR**	**63L4**	34	417
	4.0	327	5920	**KF**	**47 R37**	**DR**	**63L4**	37	417
	4.5	289	5920	**KA**	**47 R37**	**DR**	**63L4**	33	417
				KAF	**47 R37**	**DR**	**63L4**	36	417
	5.4	256	5920	**K**	**47 R37**	**DT**	**71D4**	35	417
	6.2	225	5920	**KF**	**47 R37**	**DT**	**71D4**	38	417
	7.0	198	5920	**KA**	**47 R37**	**DT**	**71D4**	34	417
				KAF	**47 R37**	**DT**	**71D4**	37	417
	8.0	171	5920	**K**	**47 R37**	**DT**	**80K4**	37	417
	8.9	153	5920	**KF**	**47 R37**	**DT**	**80K4**	40	417
	10	131	5920	**KA**	**47 R37**	**DT**	**80K4**	36	417
				KAF	**47 R37**	**DT**	**80K4**	39	417
600	**0.11**	12169	7630						
	0.12	11162	7630						
	0.15	9503	7630						
	0.16	8547	7630						
	0.19	7277	7630						
	0.21	6478	7630						
	0.24	5662	7630	**K**	**57 R37**	**DR**	**63S4**	39	417
	0.27	5033	7630	**KF**	**57 R37**	**DR**	**63S4**	44	417
	0.32	4340	7630	**KA**	**57 R37**	**DR**	**63S4**	37	417
	0.36	3854	7630	**KAF**	**57 R37**	**DR**	**63S4**	43	417
	0.41	3390	7630						
	0.47	2924	7630						
	0.53	2593	7630						
	0.61	2249	7630						
	0.70	1986	7630						
	0.79	1743	7630						
	0.90	1539	7630	**K**	**57 R37**	**DR**	**63S4**	39	417
	1.0	1354	7630	**KF**	**57 R37**	**DR**	**63S4**	44	417
	1.2	1174	7630	**KA**	**57 R37**	**DR**	**63S4**	37	417
	1.3	1036	7630	**KAF**	**57 R37**	**DR**	**63S4**	43	417
	1.5	906	7630	**K**	**57 R37**	**DR**	**63M4**	39	417
	1.6	806	7630	**KF**	**57 R37**	**DR**	**63M4**	44	417
	1.9	699	7630	**KA**	**57 R37**	**DR**	**63M4**	37	417
	2.1	615	7630	**KAF**	**57 R37**	**DR**	**63M4**	43	417
	2.4	544	7630	**K**	**57 R37**	**DR**	**63L4**	40	417
	2.8	473	7630	**KF**	**57 R37**	**DR**	**63L4**	45	417
	3.1	421	7630	**KA**	**57 R37**	**DR**	**63L4**	38	417
				KAF	**57 R37**	**DR**	**63L4**	43	417
	3.8	362	7630	**K**	**57 R37**	**DT**	**71D4**	41	417
	4.3	319	7630	**KF**	**57 R37**	**DT**	**71D4**	46	417
	4.9	280	7630	**KA**	**57 R37**	**DT**	**71D4**	39	417
				KAF	**57 R37**	**DT**	**71D4**	44	417
	5.5	246	7630	**K**	**57 R37**	**DT**	**80K4**	43	417
	6.3	215	7630	**KF**	**57 R37**	**DT**	**80K4**	48	417
	7.1	192	7630	**KA**	**57 R37**	**DT**	**80K4**	41	417
				KAF	**57 R37**	**DT**	**80K4**	46	417
	8.3	166	7630	**K**	**57 R37**	**DT**	**80N4**	44	417
	9.6	145	7630	**KF**	**57 R37**	**DT**	**80N4**	49	417
	11	129	7630	**KA**	**57 R37**	**DT**	**80N4**	42	417
				KAF	**57 R37**	**DT**	**80N4**	47	417
	13	111	7630	**K**	**57 R37**	**DT**	**90S4**	49	417
	14	97	7630	**KF**	**57 R37**	**DT**	**90S4**	54	417
				KA	**57 R37**	**DT**	**90S4**	47	417
				KAF	**57 R37**	**DT**	**90S4**	53	417

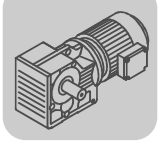

$M_{a\,max}$ [Nm]	n_a [1/min]	i	F_{Ra} 1) [N]					m [kg]	
820	**0.11**	12139	10300						
	0.12	11134	10300						
	0.15	9479	10300						
	0.17	8173	10300						
	0.19	7259	10300						
	0.21	6462	10300	**K**	**67 R37**	**DR**	**63S4**	45	417
	0.24	5648	10300	**KF**	**67 R37**	**DR**	**63S4**	51	417
	0.28	4846	10300	**KA**	**67 R37**	**DR**	**63S4**	43	417
	0.32	4329	10300	**KAF**	**67 R37**	**DR**	**63S4**	48	417
	0.37	3750	10300						
	0.42	3315	10300						
	0.47	2917	10300						
	0.55	2532	10300						
	0.62	2244	10300						
	0.70	1981	10300						
	0.79	1739	10300	**K**	**67 R37**	**DR**	**63S4**	45	417
	0.90	1535	10300	**KF**	**67 R37**	**DR**	**63S4**	51	417
	1.0	1351	10300	**KA**	**67 R37**	**DR**	**63S4**	42	417
				KAF	**67 R37**	**DR**	**63S4**	48	417
	1.1	1171	10300	**K**	**67 R37**	**DR**	**63M4**	45	417
	1.3	1034	10300	**KF**	**67 R37**	**DR**	**63M4**	51	417
	1.5	903	10300	**KA**	**67 R37**	**DR**	**63M4**	42	417
	1.7	793	10300	**KAF**	**67 R37**	**DR**	**63M4**	48	417
	1.9	697	10300	**K**	**67 R37**	**DR**	**63L4**	46	417
	2.1	613	10300	**KF**	**67 R37**	**DR**	**63L4**	51	417
	2.4	542	10300	**KA**	**67 R37**	**DR**	**63L4**	43	417
				KAF	**67 R37**	**DR**	**63L4**	49	417
	2.9	471	10300	**K**	**67 R37**	**DT**	**71D4**	47	417
	3.3	420	10300	**KF**	**67 R37**	**DT**	**71D4**	52	417
				KA	**67 R37**	**DT**	**71D4**	44	417
				KAF	**67 R37**	**DT**	**71D4**	50	417
	3.8	361	10300	**K**	**67 R37**	**DT**	**80K4**	49	417
	4.2	323	10300	**KF**	**67 R37**	**DT**	**80K4**	54	417
	4.9	279	10300	**KA**	**67 R37**	**DT**	**80K4**	46	417
	5.5	246	10300	**KAF**	**67 R37**	**DT**	**80K4**	52	417
	6.4	217	10300	**K**	**67 R37**	**DT**	**80N4**	50	417
	7.2	191	10300	**KF**	**67 R37**	**DT**	**80N4**	55	417
				KA	**67 R37**	**DT**	**80N4**	47	417
				KAF	**67 R37**	**DT**	**80N4**	53	417
1550	**0.09**	15310	15400						
	0.10	14043	15400						
	0.12	11955	15400						
	0.14	10217	15400						
	0.16	8809	15400						
	0.18	7528	15400	**K**	**77 R37**	**DR**	**63S4**	69	417
	0.21	6606	15400	**KF**	**77 R37**	**DR**	**63S4**	78	417
	0.24	5774	15400	**KA**	**77 R37**	**DR**	**63S4**	62	417
	0.27	5089	15400	**KAF**	**77 R37**	**DR**	**63S4**	70	417
	0.31	4489	15400						
	0.35	3961	15400						
	0.40	3485	15400						
	0.48	2901	15400						
	0.51	2717	15400						
	0.56	2370	15400	**K**	**77 R37**	**DR**	**63M4**	69	417
				KF	**77 R37**	**DR**	**63M4**	78	417
				KA	**77 R37**	**DR**	**63M4**	62	417
				KAF	**77 R37**	**DR**	**63M4**	70	417
	0.64	2050	15400	**K**	**77 R37**	**DR**	**63M4**	69	417
	0.75	1772	15400	**KF**	**77 R37**	**DR**	**63M4**	77	417
	0.87	1514	15400	**KA**	**77 R37**	**DR**	**63M4**	62	417
				KAF	**77 R37**	**DR**	**63M4**	70	417

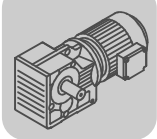

Helical-Bevel Gearmotors

Selection tables for particularly low output speeds [Nm]

$M_{a\,max}$ [Nm]	n_a [1/min]	i	F_{Ra} 1) [N]					m [kg]	
1550	**0.94**	1388	15400	**K**	**77 R37**	**DR**	**63L4**	70	417
	1.1	1218	15400	**KF**	**77 R37**	**DR**	**63L4**	78	417
	1.2	1053	15400	**KA**	**77 R37**	**DR**	**63L4**	62	417
				KAF	**77 R37**	**DR**	**63L4**	70	417
	1.5	924	15400	**K**	**77 R37**	**DT**	**71D4**	71	417
	1.7	815	15400	**KF**	**77 R37**	**DT**	**71D4**	79	417
	1.9	709	15400	**KA**	**77 R37**	**DT**	**71D4**	63	417
				KAF	**77 R37**	**DT**	**71D4**	71	417
	2.2	622	15400	**K**	**77 R37**	**DT**	**80K4**	73	417
	2.5	552	15400	**KF**	**77 R37**	**DT**	**80K4**	81	417
	2.8	485	15400	**KA**	**77 R37**	**DT**	**80K4**	65	417
				KAF	**77 R37**	**DT**	**80K4**	73	417
	3.2	428	15400	**K**	**77 R37**	**DT**	**80N4**	74	417
	3.8	367	15400	**KF**	**77 R37**	**DT**	**80N4**	82	417
				KA	**77 R37**	**DT**	**80N4**	66	417
				KAF	**77 R37**	**DT**	**80N4**	74	417
	4.3	328	15400	**K**	**77 R37**	**DT**	**90S4**	79	417
	4.8	290	15400	**KF**	**77 R37**	**DT**	**90S4**	87	417
	5.5	252	15400	**KA**	**77 R37**	**DT**	**90S4**	72	417
				KAF	**77 R37**	**DT**	**90S4**	79	417
2700	**0.09**	14829	27300						
	0.10	13168	27300						
	0.12	11737	27300						
	0.14	10217	27300	**K**	**87 R57**	**DR**	**63S4**	120	417
	0.15	9073	27300	**KF**	**87 R57**	**DR**	**63S4**	130	417
	0.18	7854	27300	**KA**	**87 R57**	**DR**	**63S4**	105	417
	0.20	6832	27300	**KAF**	**87 R57**	**DR**	**63S4**	120	417
	0.23	5930	27300						
	0.26	5240	27300						
	0.30	4562	27300						
	0.33	4037	27300	**K**	**87 R57**	**DR**	**63M4**	120	417
	0.37	3609	27300	**KF**	**87 R57**	**DR**	**63M4**	130	417
	0.42	3107	27300	**KA**	**87 R57**	**DR**	**63M4**	105	417
	0.48	2728	27300	**KAF**	**87 R57**	**DR**	**63M4**	120	417
	0.55	2371	27300	**K**	**87 R57**	**DR**	**63L4**	120	417
				KF	**87 R57**	**DR**	**63L4**	130	417
				KA	**87 R57**	**DR**	**63L4**	105	417
				KAF	**87 R57**	**DR**	**63L4**	120	417
	0.62	2088	27300	**K**	**87 R57**	**DR**	**63L4**	120	417
	0.70	1854	27300	**KF**	**87 R57**	**DR**	**63L4**	125	417
				KA	**87 R57**	**DR**	**63L4**	105	417
				KAF	**87 R57**	**DR**	**63L4**	120	417
	0.83	1657	27300	**K**	**87 R57**	**DT**	**71D4**	120	417
	0.97	1415	27300	**KF**	**87 R57**	**DT**	**71D4**	130	417
	1.1	1229	27300	**KA**	**87 R57**	**DT**	**71D4**	110	417
				KAF	**87 R57**	**DT**	**71D4**	120	417
	1.3	1078	27300	**K**	**87 R57**	**DT**	**80K4**	120	417
	1.4	951	27300	**KF**	**87 R57**	**DT**	**80K4**	130	417
	1.6	837	27300	**KA**	**87 R57**	**DT**	**80K4**	110	417
				KAF	**87 R57**	**DT**	**80K4**	125	417
	1.9	726	27300	**K**	**87 R57**	**DT**	**80N4**	125	417
	2.2	638	27300	**KF**	**87 R57**	**DT**	**80N4**	130	417
				KA	**87 R57**	**DT**	**80N4**	110	417
				KAF	**87 R57**	**DT**	**80N4**	125	417
	2.5	562	27300	**K**	**87 R57**	**DT**	**90S4**	130	417
	3.0	474	27300	**KF**	**87 R57**	**DT**	**90S4**	135	417
	3.3	426	27300	**KA**	**87 R57**	**DT**	**90S4**	115	417
				KAF	**87 R57**	**DT**	**90S4**	130	417

$M_{a\,max}$ [Nm]	n_a [1/min]	i	F_{Ra} 1) [N]					m [kg]	
2700	**3.8**	373	27300	**K**	**87 R57**	**DT**	**90L4**	130	417
	4.3	330	27300	**KF**	**87 R57**	**DT**	**90L4**	140	417
	4.8	294	27300	**KA**	**87 R57**	**DT**	**90L4**	120	417
				KAF	**87 R57**	**DT**	**90L4**	130	417
	5.6	250	27300	**K**	**87 R57**	**DV**	**100M4**	135	417
	6.0	236	27300	**KF**	**87 R57**	**DV**	**100M4**	145	417
	7.0	201	27300	**KA**	**87 R57**	**DV**	**100M4**	125	417
				KAF	**87 R57**	**DV**	**100M4**	140	417
4300	**0.08**	18091	40000						
	0.08	16666	40000						
	0.09	14897	40000						
	0.10	13182	40000	**K**	**97 R57**	**DR**	**63S4**	180	417
	0.12	11677	40000	**KF**	**97 R57**	**DR**	**63S4**	200	417
	0.13	10317	40000	**KA**	**97 R57**	**DR**	**63S4**	160	417
	0.15	9083	40000	**KAF**	**97 R57**	**DR**	**63S4**	185	417
	0.17	8054	40000						
	0.20	6970	40000						
	0.22	6027	40000	**K**	**97 R57**	**DR**	**63M4**	180	417
	0.24	5391	40000	**KF**	**97 R57**	**DR**	**63M4**	200	417
	0.28	4669	40000	**KA**	**97 R57**	**DR**	**63M4**	160	417
	0.32	4082	40000	**KAF**	**97 R57**	**DR**	**63M4**	185	417
	0.36	3583	40000	**K**	**97 R57**	**DR**	**63L4**	180	417
	0.42	3108	40000	**KF**	**97 R57**	**DR**	**63L4**	200	417
				KA	**97 R57**	**DR**	**63L4**	160	417
				KAF	**97 R57**	**DR**	**63L4**	185	417
	0.50	2757	40000	**K**	**97 R57**	**DT**	**71D4**	180	417
				KF	**97 R57**	**DT**	**71D4**	200	417
				KA	**97 R57**	**DT**	**71D4**	165	417
				KAF	**97 R57**	**DT**	**71D4**	190	417
	0.57	2419	40000	**K**	**97 R57**	**DT**	**71D4**	180	417
	0.65	2123	40000	**KF**	**97 R57**	**DT**	**71D4**	200	417
				KA	**97 R57**	**DT**	**71D4**	160	417
				KAF	**97 R57**	**DT**	**71D4**	185	417
	0.73	1856	40000	**K**	**97 R57**	**DT**	**80K4**	180	417
	0.84	1625	40000	**KF**	**97 R57**	**DT**	**80K4**	205	417
	0.95	1430	40000	**KA**	**97 R57**	**DT**	**80K4**	165	417
	1.1	1261	40000	**KAF**	**97 R57**	**DT**	**80K4**	190	417
	1.2	1102	40000	**K**	**97 R57**	**DT**	**80N4**	185	417
	1.4	957	40000	**KF**	**97 R57**	**DT**	**80N4**	205	417
				KA	**97 R57**	**DT**	**80N4**	165	417
				KAF	**97 R57**	**DT**	**80N4**	190	417
	1.6	855	40000	**K**	**97 R57**	**DT**	**90S4**	190	417
	1.9	743	40000	**KF**	**97 R57**	**DT**	**90S4**	210	417
	2.1	652	40000	**KA**	**97 R57**	**DT**	**90S4**	170	417
				KAF	**97 R57**	**DT**	**90S4**	195	417
	2.5	573	40000	**K**	**97 R57**	**DT**	**90L4**	190	417
	2.8	504	40000	**KF**	**97 R57**	**DT**	**90L4**	210	417
				KA	**97 R57**	**DT**	**90L4**	170	417
				KAF	**97 R57**	**DT**	**90L4**	195	417
	3.2	437	40000	**K**	**97 R57**	**DV**	**100M4**	195	417
	3.7	382	40000	**KF**	**97 R57**	**DV**	**100M4**	220	417
	4.1	342	40000	**KA**	**97 R57**	**DV**	**100M4**	180	417
				KAF	**97 R57**	**DV**	**100M4**	205	417
	4.6	305	40000	**K**	**97 R57**	**DV**	**100L4**	200	417
	5.4	258	40000	**KF**	**97 R57**	**DV**	**100L4**	220	417
	6.0	232	40000	**KA**	**97 R57**	**DV**	**100L4**	185	417
				KAF	**97 R57**	**DV**	**100L4**	210	417
	7.1	199	40000	**K**	**97 R57**	**DV**	**112M4**	210	417
				KF	**97 R57**	**DV**	**112M4**	230	417
				KA	**97 R57**	**DV**	**112M4**	190	417
				KAF	**97 R57**	**DV**	**112M4**	215	417

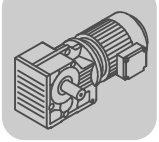

Helical-Bevel Gearmotors

Selection tables for particularly low output speeds [Nm]

$M_{a\,max}$ [Nm]	n_a [1/min]	i	F_{Ra} 1) [N]					m [kg]	
8000	**0.10**	14311	65000	**K**	**107 R77**	**DR**	**63S4**	310	417
	0.11	12211	65000	**KF**	**107 R77**	**DR**	**63S4**	320	417
				KA	**107 R77**	**DR**	**63S4**	280	417
				KAF	**107 R77**	**DR**	**63S4**	305	417
	0.12	10677	65000	**K**	**107 R77**	**DR**	**63M4**	310	417
	0.14	9524	65000	**KF**	**107 R77**	**DR**	**63M4**	320	417
	0.16	8328	65000	**KA**	**107 R77**	**DR**	**63M4**	280	417
				KAF	**107 R77**	**DR**	**63M4**	305	417
	0.18	7270	65000	**K**	**107 R77**	**DR**	**63L4**	310	417
	0.21	6184	65000	**KF**	**107 R77**	**DR**	**63L4**	320	417
	0.23	5662	65000	**KA**	**107 R77**	**DR**	**63L4**	285	417
				KAF	**107 R77**	**DR**	**63L4**	305	417
	0.27	5138	65000	**K**	**107 R77**	**DT**	**71D4**	310	417
	0.32	4359	65000	**KF**	**107 R77**	**DT**	**71D4**	325	417
	0.36	3810	65000	**KA**	**107 R77**	**DT**	**71D4**	285	417
				KAF	**107 R77**	**DT**	**71D4**	305	417
	0.41	3358	65000	**K**	**107 R77**	**DT**	**80K4**	315	417
	0.46	2977	65000	**KF**	**107 R77**	**DT**	**80K4**	325	417
	0.52	2599	65000	**KA**	**107 R77**	**DT**	**80K4**	285	417
				KAF	**107 R77**	**DT**	**80K4**	310	417
	0.60	2286	65000	**K**	**107 R77**	**DT**	**80N4**	315	417
	0.71	1939	65000	**KF**	**107 R77**	**DT**	**80N4**	325	417
				KA	**107 R77**	**DT**	**80N4**	285	417
				KAF	**107 R77**	**DT**	**80N4**	310	417
	0.82	1713	65000	**K**	**107 R77**	**DT**	**90S4**	320	417
	0.90	1554	65000	**KF**	**107 R77**	**DT**	**90S4**	330	417
	1.1	1336	65000	**KA**	**107 R77**	**DT**	**90S4**	290	417
				KAF	**107 R77**	**DT**	**90S4**	315	417
	1.2	1166	65000	**K**	**107 R77**	**DT**	**90L4**	320	417
	1.4	1030	65000	**KF**	**107 R77**	**DT**	**90L4**	330	417
	1.6	904	65000	**KA**	**107 R77**	**DT**	**90L4**	290	417
				KAF	**107 R77**	**DT**	**90L4**	315	417
	1.8	793	65000	**K**	**107 R77**	**DV**	**100M4**	325	417
	2.0	696	65000	**KF**	**107 R77**	**DV**	**100M4**	340	417
	2.3	615	65000	**KA**	**107 R77**	**DV**	**100M4**	300	417
				KAF	**107 R77**	**DV**	**100M4**	325	417
	2.7	522	65000	**K**	**107 R77**	**DV**	**100L4**	330	417
	3.0	461	65000	**KF**	**107 R77**	**DV**	**100L4**	340	417
				KA	**107 R77**	**DV**	**100L4**	305	417
				KAF	**107 R77**	**DV**	**100L4**	325	417
	3.5	408	65000	**K**	**107 R77**	**DV**	**112M4**	335	417
	3.9	364	65000	**KF**	**107 R77**	**DV**	**112M4**	350	417
				KA	**107 R77**	**DV**	**112M4**	310	417
				KAF	**107 R77**	**DV**	**112M4**	335	417
	4.5	318	65000	**K**	**107 R77**	**DV**	**132S4**	345	417
	5.0	286	65000	**KF**	**107 R77**	**DV**	**132S4**	355	417
	5.7	251	65000	**KA**	**107 R77**	**DV**	**132S4**	315	417
				KAF	**107 R77**	**DV**	**132S4**	340	417
13000	**0.08**	17550	79200	**K**	**127 R77**	**DR**	**63M4**	470	417
	0.08	16006	79200	**KF**	**127 R77**	**DR**	**63M4**	510	417
	0.09	14975	79200	**KA**	**127 R77**	**DR**	**63M4**	440	417
	0.11	12440	79200	**KAF**	**127 R77**	**DR**	**63M4**	480	417
	0.12	10915	79200	**K**	**127 R77**	**DR**	**63L4**	470	417
	0.13	9819	79200	**KF**	**127 R77**	**DR**	**63L4**	510	417
				KA	**127 R77**	**DR**	**63L4**	440	417
				KAF	**127 R77**	**DR**	**63L4**	480	417
	0.16	8443	79200	**K**	**127 R77**	**DT**	**71D4**	470	417
	0.18	7482	79200	**KF**	**127 R77**	**DT**	**71D4**	510	417
	0.21	6565	79200	**KA**	**127 R77**	**DT**	**71D4**	445	417
				KAF	**127 R77**	**DT**	**71D4**	480	417

$M_{a\,max}$ [Nm]	n_a [1/min]	i	F_{Ra} 1) [N]					m [kg]	
13000	**0.23**	5804	79200	**K**	**127 R77**	**DT**	**80K4**	475	417
	0.27	5027	79200	**KF**	**127 R77**	**DT**	**80K4**	520	417
	0.31	4423	79200	**KA**	**127 R77**	**DT**	**80K4**	445	417
	0.35	3889	79200	**KAF**	**127 R77**	**DT**	**80K4**	480	417
	0.42	3311	79200	**K**	**127 R77**	**DT**	**80N4**	475	417
	0.46	3009	79200	**KF**	**127 R77**	**DT**	**80N4**	520	417
				KA	**127 R77**	**DT**	**80N4**	445	417
				KAF	**127 R77**	**DT**	**80N4**	485	417
	0.54	2607	79200	**K**	**127 R77**	**DT**	**90S4**	480	417
	0.62	2268	79200	**KF**	**127 R77**	**DT**	**90S4**	520	417
				KA	**127 R77**	**DT**	**90S4**	450	417
				KAF	**127 R77**	**DT**	**90S4**	490	417
	0.73	1926	79200	**K**	**127 R77**	**DT**	**90S4**	480	417
				KF	**127 R77**	**DT**	**90S4**	520	417
				KA	**127 R77**	**DT**	**90S4**	450	417
				KAF	**127 R77**	**DT**	**90S4**	490	417
	0.80	1757	79200	**K**	**127 R77**	**DT**	**90L4**	480	417
	0.91	1541	79200	**KF**	**127 R77**	**DT**	**90L4**	520	417
				KA	**127 R77**	**DT**	**90L4**	450	417
				KAF	**127 R77**	**DT**	**90L4**	490	417
	1.1	1342	79200	**K**	**127 R77**	**DV**	**100M4**	485	417
	1.2	1177	79200	**KF**	**127 R77**	**DV**	**100M4**	530	417
	1.4	1025	79200	**KA**	**127 R77**	**DV**	**100M4**	460	417
				KAF	**127 R77**	**DV**	**100M4**	495	417
	1.6	899	79200	**K**	**127 R77**	**DV**	**100L4**	490	417
	1.8	790	79200	**KF**	**127 R77**	**DV**	**100L4**	530	417
	2.0	704	79200	**KA**	**127 R77**	**DV**	**100L4**	465	417
				KAF	**127 R77**	**DV**	**100L4**	500	417
	2.3	610	79200	**K**	**127 R77**	**DV**	**112M4**	495	417
	2.6	549	79200	**KF**	**127 R77**	**DV**	**112M4**	540	417
				KA	**127 R77**	**DV**	**112M4**	470	417
				KAF	**127 R77**	**DV**	**112M4**	510	417
	3.0	477	79200	**K**	**127 R77**	**DV**	**132S4**	500	417
	3.4	418	79200	**KF**	**127 R77**	**DV**	**132S4**	550	417
				KA	**127 R77**	**DV**	**132S4**	475	417
				KAF	**127 R77**	**DV**	**132S4**	510	417
	2.6	536	79200	**K**	**127 R87**	**DV**	**112M4**	520	417
				KF	**127 R87**	**DV**	**112M4**	560	417
				KA	**127 R87**	**DV**	**112M4**	490	417
				KAF	**127 R87**	**DV**	**112M4**	530	417
	3.0	473	79200	**K**	**127 R87**	**DV**	**132S4**	520	417
	3.4	418	79200	**KF**	**127 R87**	**DV**	**132S4**	570	417
				KA	**127 R87**	**DV**	**132S4**	495	417
				KAF	**127 R87**	**DV**	**132S4**	530	417
	3.9	367	79200	**K**	**127 R87**	**DV**	**132M4**	550	417
	4.3	330	79200	**KF**	**127 R87**	**DV**	**132M4**	590	417
	5.0	287	79200	**KA**	**127 R87**	**DV**	**132M4**	520	417
				KAF	**127 R87**	**DV**	**132M4**	550	417
	5.7	253	79200	**K**	**127 R87**	**DV**	**132ML4**	550	417
				KF	**127 R87**	**DV**	**132ML4**	600	417
				KA	**127 R87**	**DV**	**132ML4**	530	417
				KAF	**127 R87**	**DV**	**132ML4**	560	417
18000	**0.08**	17679	112200						
	0.09	15729	112200						
	0.09	14721	112200	**K**	**157 R97**	**DT**	**80K4**	790	417
	0.10	13097	112200	**KF**	**157 R97**	**DT**	**80K4**	870	417
	0.12	11368	112200	**KA**	**157 R97**	**DT**	**80K4**	750	417
	0.13	10114	112200	**KAF**	**157 R97**	**DT**	**80K4**	810	417
	0.16	8718	112200						
	0.18	7734	112200						

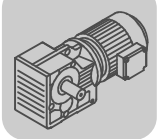

Helical-Bevel Gearmotors

Selection tables for particularly low output speeds [Nm]

$M_{a\,max}$ [Nm]	n_a [1/min]	i	F_{Ra} 1) [N]					m [kg]	
18000	**0.28**	5074	112200	**K**	**157 R97**	**DT**	**90S4**	800	417
	0.31	4514	112200	**KF**	**157 R97**	**DT**	**90S4**	870	417
	0.35	3979	112200	**KA**	**157 R97**	**DT**	**90S4**	760	417
	0.40	3516	112200	**KAF**	**157 R97**	**DT**	**90S4**	820	417
	0.46	3051	112200						
	0.54	2610	112200	**K**	**157 R97**	**DT**	**90L4**	800	417
	0.61	2322	112200	**KF**	**157 R97**	**DT**	**90L4**	880	417
				KA	**157 R97**	**DT**	**90L4**	760	417
				KAF	**157 R97**	**DT**	**90L4**	820	417
	0.70	2029	112200	**K**	**157 R97**	**DV**	**100M4**	800	417
	0.78	1805	112200	**KF**	**157 R97**	**DV**	**100M4**	880	417
				KA	**157 R97**	**DV**	**100M4**	770	417
				KAF	**157 R97**	**DV**	**100M4**	830	417
	0.85	1659	112200	**K**	**157 R97**	**DV**	**100M4**	800	417
	1.0	1365	112200	**KF**	**157 R97**	**DV**	**100M4**	880	417
				KA	**157 R97**	**DV**	**100M4**	760	417
				KAF	**157 R97**	**DV**	**100M4**	820	417
	1.1	1229	112200	**K**	**157 R97**	**DV**	**100L4**	810	417
	1.3	1093	112200	**KF**	**157 R97**	**DV**	**100L4**	880	417
				KA	**157 R97**	**DV**	**100L4**	770	417
				KAF	**157 R97**	**DV**	**100L4**	830	417
	1.5	942	112200	**K**	**157 R97**	**DV**	**112M4**	810	417
	1.7	854	112200	**KF**	**157 R97**	**DV**	**112M4**	890	417
	1.9	756	112200	**KA**	**157 R97**	**DV**	**112M4**	780	417
				KAF	**157 R97**	**DV**	**112M4**	830	417
	2.2	661	112200	**K**	**157 R97**	**DV**	**132S4**	820	417
	2.5	567	112200	**KF**	**157 R97**	**DV**	**132S4**	900	417
				KA	**157 R97**	**DV**	**132S4**	780	417
				KAF	**157 R97**	**DV**	**132S4**	840	417
	2.8	504	112200	**K**	**157 R97**	**DV**	**132M4**	840	417
	3.3	434	112200	**KF**	**157 R97**	**DV**	**132M4**	920	417
				KA	**157 R97**	**DV**	**132M4**	800	417
				KAF	**157 R97**	**DV**	**132M4**	860	417
	3.8	379	112200	**K**	**157 R97**	**DV**	**132ML4**	850	417
	4.3	333	112200	**KF**	**157 R97**	**DV**	**132ML4**	930	417
				KA	**157 R97**	**DV**	**132ML4**	810	417
				KAF	**157 R97**	**DV**	**132ML4**	870	417
	5.0	291	112200	**K**	**157 R97**	**DV**	**160M4**	850	417
				KF	**157 R97**	**DV**	**160M4**	930	417
				KA	**157 R97**	**DV**	**160M4**	820	417
				KAF	**157 R97**	**DV**	**160M4**	870	417
	3.7	385	112200	**K**	**157 R107**	**DV**	**132ML4**	890	417
	4.4	325	112200	**KF**	**157 R107**	**DV**	**132ML4**	970	417
				KA	**157 R107**	**DV**	**132ML4**	860	417
				KAF	**157 R107**	**DV**	**132ML4**	920	417
	4.8	299	112200	**K**	**157 R107**	**DV**	**160M4**	900	417
				KF	**157 R107**	**DV**	**160M4**	980	417
				KA	**157 R107**	**DV**	**160M4**	860	417
				KAF	**157 R107**	**DV**	**160M4**	920	417
	5.8	253	112200	**K**	**157 R107**	**DV**	**160L4**	940	417
	6.3	230	112200	**KF**	**157 R107**	**DV**	**160L4**	1020	417
	6.9	213	112200	**KA**	**157 R107**	**DV**	**160L4**	900	417
				KAF	**157 R107**	**DV**	**160L4**	960	417
32000	**0.07**	19723	150000						
	0.08	17406	150000						
	0.09	15000	150000	**K**	**167 R97**	**DT**	**80K4**	1180	417
	0.10	13238	150000	**KH**	**167 R97**	**DT**	**80K4**	1140	417
	0.12	11573	150000						
	0.13	10264	150000						
	0.16	8628	150000	**K**	**167 R97**	**DT**	**80N4**	1180	417
				KH	**167 R97**	**DT**	**80N4**	1150	417

$M_{a\,max}$ [Nm]	n_a [1/min]	i	F_{Ra} 1) [N]					m [kg]	
32000	**0.21**	6562	150000	**K**	**167 R97**	**DT**	**90S4**	1190	417
	0.26	5355	150000	**KH**	**167 R97**	**DT**	**90S4**	1150	417
	0.29	4788	150000	**K**	**167 R97**	**DT**	**90L4**	1190	417
	0.35	4079	150000	**KH**	**167 R97**	**DT**	**90L4**	1150	417
	0.42	3376	150000	**K**	**167 R97**	**DV**	**100M4**	1200	417
	0.51	2755	150000	**KH**	**167 R97**	**DV**	**100M4**	1160	417
	0.62	2263	150000	**K**	**167 R97**	**DV**	**100L4**	1200	417
				KH	**167 R97**	**DV**	**100L4**	1160	417
	0.64	2182	150000	**K**	**167 R97**	**DV**	**100L4**	1200	417
				KH	**167 R97**	**DV**	**100L4**	1160	417
	0.83	1704	150000	**K**	**167 R97**	**DV**	**112M4**	1210	417
	1.0	1408	150000	**KH**	**167 R97**	**DV**	**112M4**	1170	417
	1.1	1296	150000	**K**	**167 R97**	**DV**	**132S4**	1210	417
	1.3	1101	150000	**KH**	**167 R97**	**DV**	**132S4**	1170	417
	1.5	944	150000	**K**	**167 R97**	**DV**	**132M4**	1230	417
	1.7	843	150000	**KH**	**167 R97**	**DV**	**132M4**	1190	417
	1.9	757	150000						
	2.3	632	150000	**K**	**167 R97**	**DV**	**132ML4**	1240	417
				KH	**167 R97**	**DV**	**132ML4**	1200	417
	2.6	561	150000	**K**	**167 R97**	**DV**	**160M4**	1250	417
	3.0	481	150000	**KH**	**167 R97**	**DV**	**160M4**	1210	417
	3.5	423	150000	**K**	**167 R97**	**DV**	**160L4**	1290	417
	4.0	369	150000	**KH**	**167 R97**	**DV**	**160L4**	1250	417
	4.6	318	150000	**K**	**167 R107**	**DV**	**180M4**	1350	417
				KH	**167 R107**	**DV**	**180M4**	1320	417
	5.3	278	150000	**K**	**167 R107**	**DV**	**180L4**	1370	417
	6.0	244	150000	**KH**	**167 R107**	**DV**	**180L4**	1330	417
	6.9	213	150000	**K**	**167 R107**	**DV**	**200L4**	1450	417
	7.1	206	150000	**KH**	**167 R107**	**DV**	**200L4**	1410	417
	8.2	180	150000						
	9.2	160	150000	**K**	**167 R107**	**DV**	**225S4**	1500	417
				KH	**167 R107**	**DV**	**225S4**	1460	417
	11	135	150000	**K**	**167 R107**	**DV**	**225M4**	1530	417
	12	118	150000	**KH**	**167 R107**	**DV**	**225M4**	1490	417
50000	**0.04**	32625	189900						
	0.05	27165	189900	**K**	**187 R97**	**DT**	**80K4**	1760	417
	0.06	24353	189900	**KH**	**187 R97**	**DT**	**80K4**	1700	417
	0.07	19144	189900						
	0.08	16978	189900						
	0.10	14272	189900	**K**	**187 R97**	**DT**	**80N4**	1770	417
	0.11	13116	189900	**KH**	**187 R97**	**DT**	**80N4**	1700	417
	0.12	11647	189900						
	0.13	10413	189900	**K**	**187 R97**	**DT**	**90S4**	1770	417
	0.15	9363	189900	**KH**	**187 R97**	**DT**	**90S4**	1700	417
	0.17	8126	189900						
	0.19	7343	189900	**K**	**187 R97**	**DT**	**90L4**	1770	417
	0.21	6747	189900	**KH**	**187 R97**	**DT**	**90L4**	1710	417
	0.24	5991	189900						
	0.26	5358	189900	**K**	**187 R97**	**DV**	**100M4**	1780	417
	0.29	4817	189900	**KH**	**187 R97**	**DV**	**100M4**	1710	417
	0.32	4370	189900						

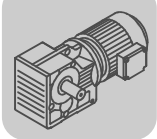

Helical-Bevel Gearmotors

Selection tables for particularly low output speeds [Nm]

$M_{a\,max}$ [Nm]	n_a [1/min]	i	F_{Ra} 1) [N]					m [kg]	
50000	**0.39**	3609	189900	**K**	**187 R97**	**DV**	**100L4**	1780	417
	0.46	3062	189900	**KH**	**187 R97**	**DV**	**100L4**	1710	417
	0.56	2519	189900	**K**	**187 R97**	**DV**	**112M4**	1790	417
	0.63	2268	189900	**KH**	**187 R97**	**DV**	**112M4**	1720	417
	0.69	2054	189900						
	0.79	1821	189900	**K**	**187 R97**	**DV**	**132S4**	1790	417
	0.89	1605	189900	**KH**	**187 R97**	**DV**	**132S4**	1730	417
	1.0	1395	189900	**K**	**187 R97**	**DV**	**132M4**	1810	417
	1.2	1196	189900	**KH**	**187 R97**	**DV**	**132M4**	1750	417
	1.4	1046	189900	**K**	**187 R97**	**DV**	**132ML4**	1820	417
	1.5	945	189900	**KH**	**187 R97**	**DV**	**132ML4**	1760	417
	2.0	738	189900	**K**	**187 R97**	**DV**	**160L4**	1870	417
	2.4	621	189900	**KH**	**187 R97**	**DV**	**160L4**	1800	417
	2.8	527	189900	**K**	**187 R97**	**DV**	**180M4**	1890	417
				KH	**187 R97**	**DV**	**180M4**	1820	417
	1.7	835	189900	**K**	**187 R107**	**DV**	**160M4**	1870	417
				KH	**187 R107**	**DV**	**160M4**	1810	417
	2.0	729	189900	**K**	**187 R107**	**DV**	**160L4**	1920	417
	2.4	622	189900	**KH**	**187 R107**	**DV**	**160L4**	1850	417
	2.8	520	189900	**K**	**187 R107**	**DV**	**180M4**	1940	417
	3.2	454	189900	**KH**	**187 R107**	**DV**	**180M4**	1870	417
	4.1	355	189900	**K**	**187 R107**	**DV**	**200L4**	2030	417
				KH	**187 R107**	**DV**	**200L4**	1970	417
	5.6	261	189900	**K**	**187 R107**	**DV**	**225S4**	2080	417
				KH	**187 R107**	**DV**	**225S4**	2020	417
	6.6	221	189900	**K**	**187 R107**	**DV**	**225M4**	2110	417
	7.6	193	189900	**KH**	**187 R107**	**DV**	**225M4**	2040	417
	9.0	163	189900						

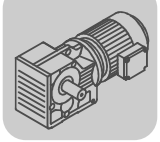

5.5 Dimension sheets [mm]

34 001 03 00

K37..

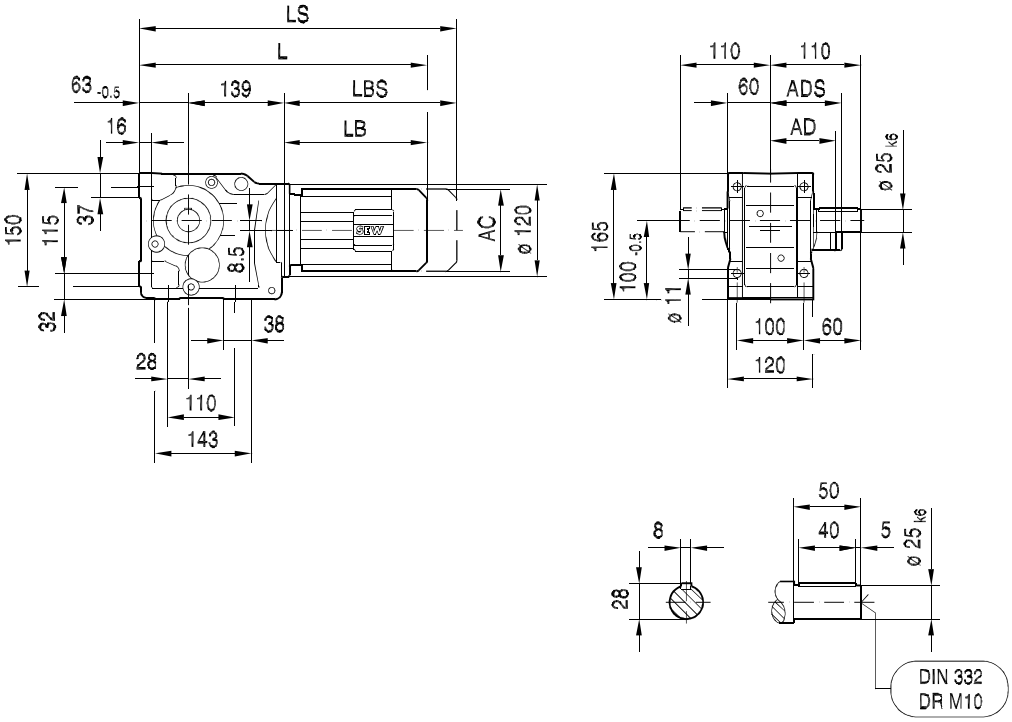

(→ 📖 14)	DR63..	DT71D	DT80..	DT90..	DV100M	DV100L					
AC	132	145	145	197	197	197					
AD	105	122	122	154	166	166					
ADS	105	127	127	161	166	166					
L	393	408	458	478	530	560					
LS	448	471	521	563	615	645					
LB	191	206	256	276	328	358					
LBS	246	269	319	361	413	443					

34 013 03 00

KF37..

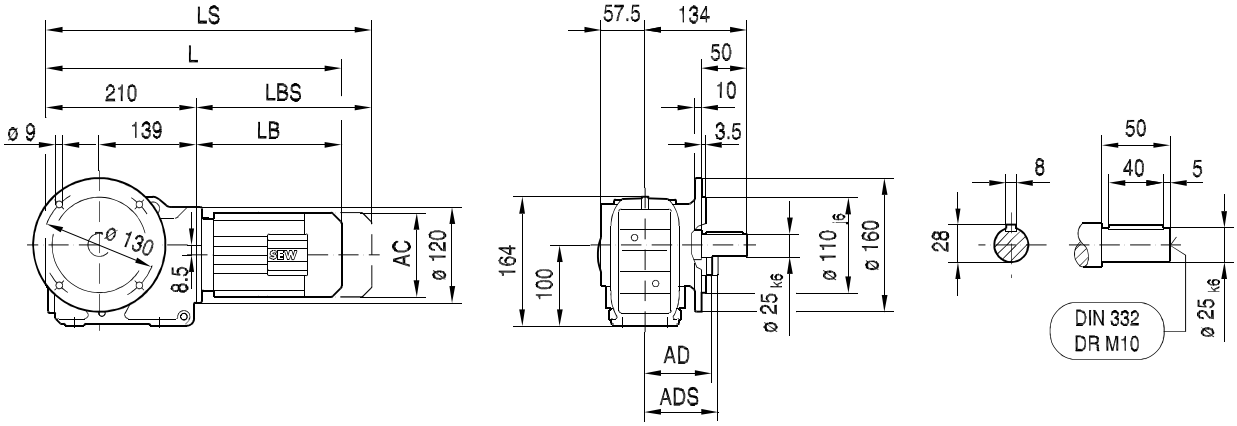

KAF37..

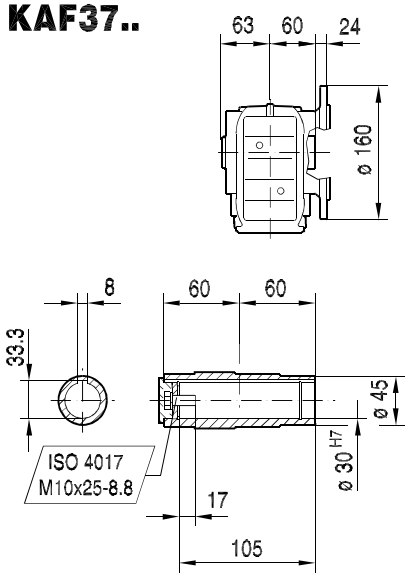

KHF37..

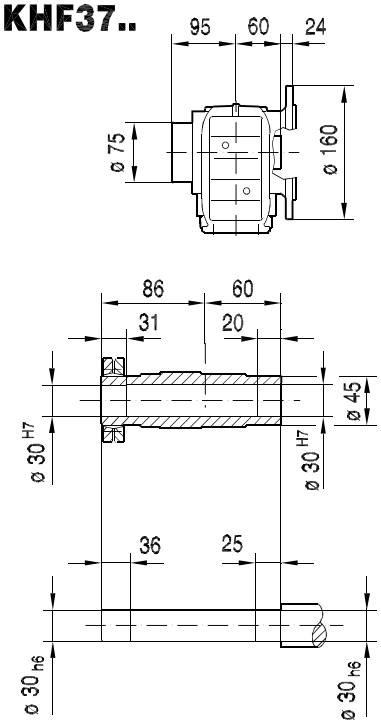

KVF37..

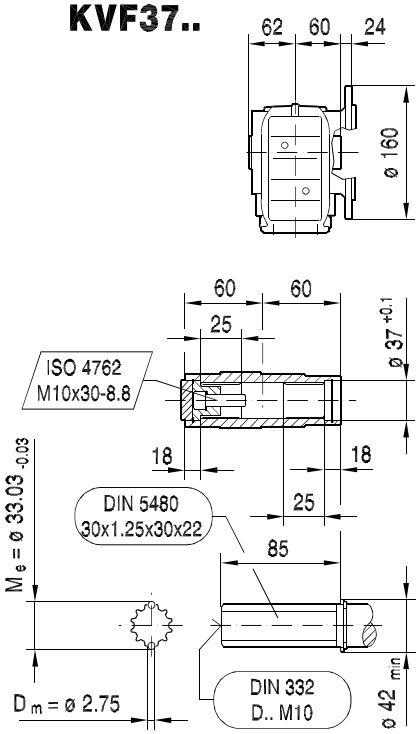

(→ 📖 14)	DR63..	DT71D	DT80..	DT90..	DV100M	DV100L					
AC	132	145	145	197	197	197					
AD	105	122	122	154	166	166					
ADS	105	127	127	161	166	166					
L	401	416	466	486	538	568					
LS	456	479	529	571	623	653					
LB	191	206	256	276	328	358					
LBS	246	269	319	361	413	443					

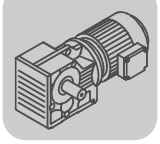

39 001 04 00

KA37..

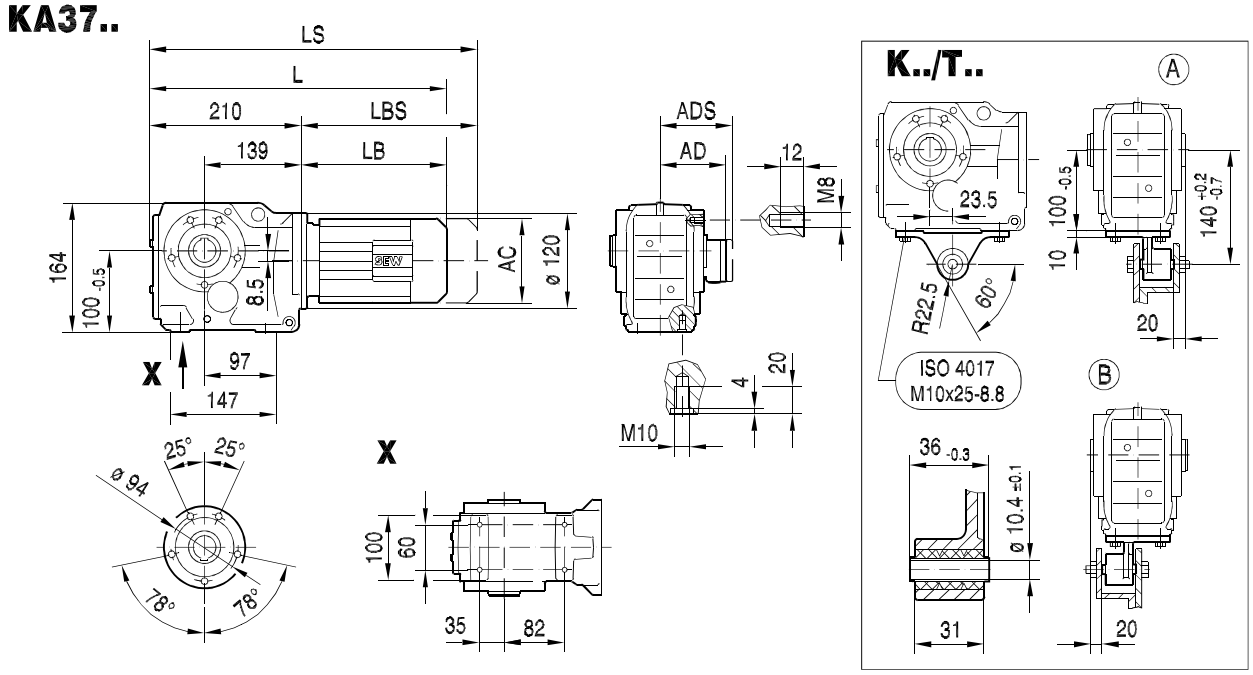

KA37..

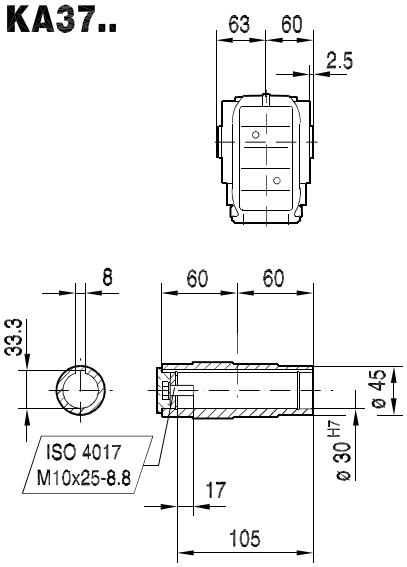

KH37..

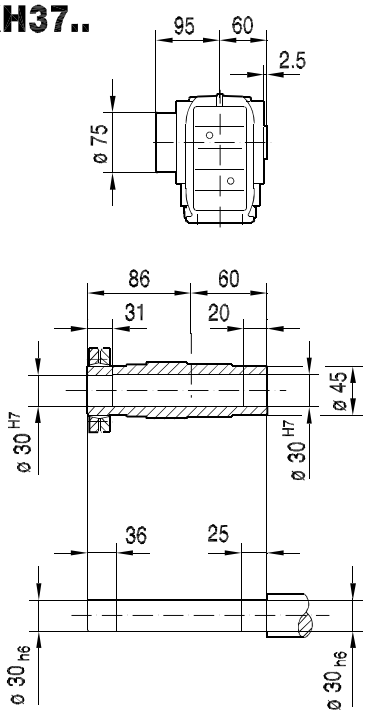

KV37..

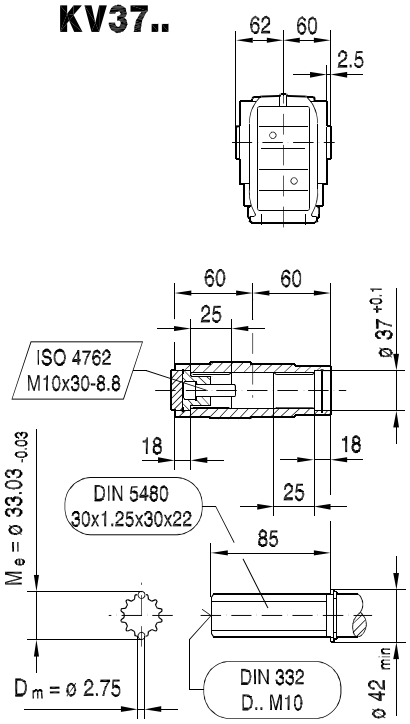

(→ 📖 14)	DR63..	DT71D	DT80..	DT90..	DV100M	DV100L					
AC	132	145	145	197	197	197					
AD	105	122	122	154	166	166					
ADS	105	127	127	161	166	166					
L	401	416	466	486	538	568					
LS	456	479	529	571	623	653					
LB	191	206	256	276	328	358					
LBS	246	269	319	361	413	443					

39 011 03 00

KAZ37..

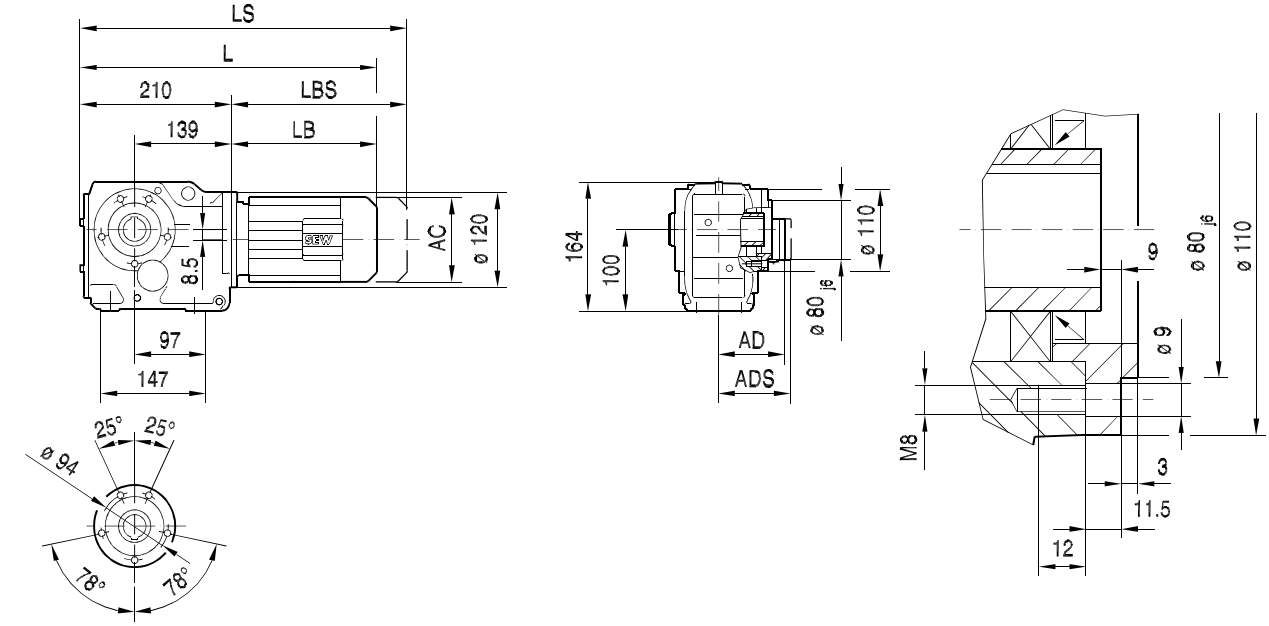

KAZ37..

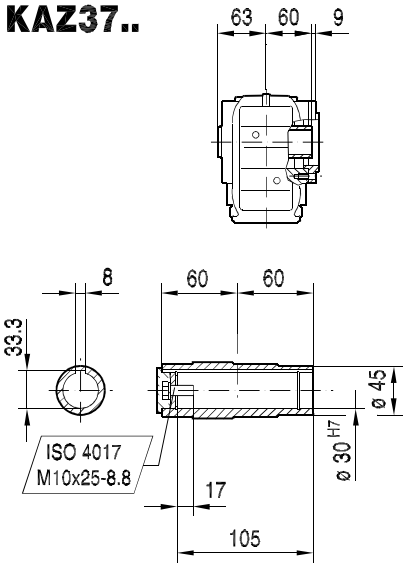

KHZ37..

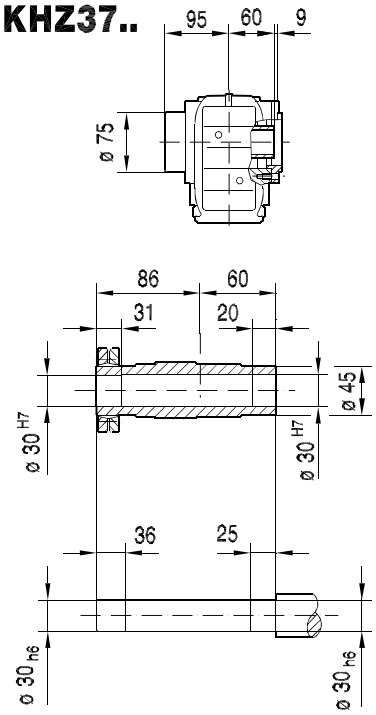

KVZ37..

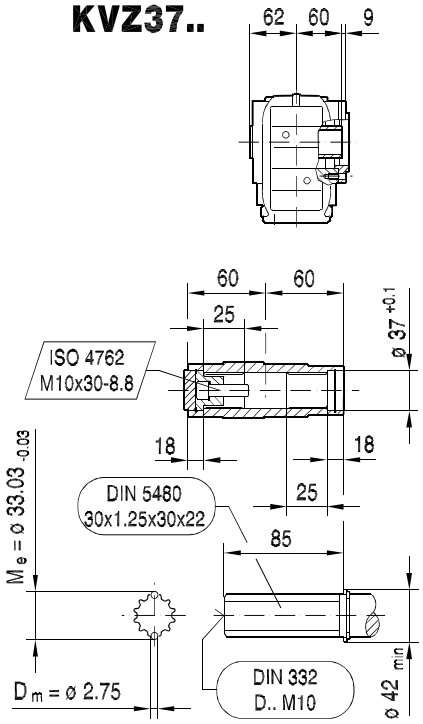

(→ 📖 14)	DR63..	DT71D	DT80..	DT90..	DV100M	DV100L					
AC	132	145	145	197	197	197					
AD	105	122	122	154	166	166					
ADS	105	127	127	161	166	166					
L	401	416	466	486	538	568					
LS	456	479	529	571	623	653					
LB	191	206	256	276	328	358					
LBS	246	269	319	361	413	443					

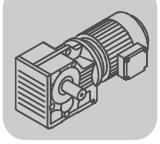

39 006 01 03

KT37..

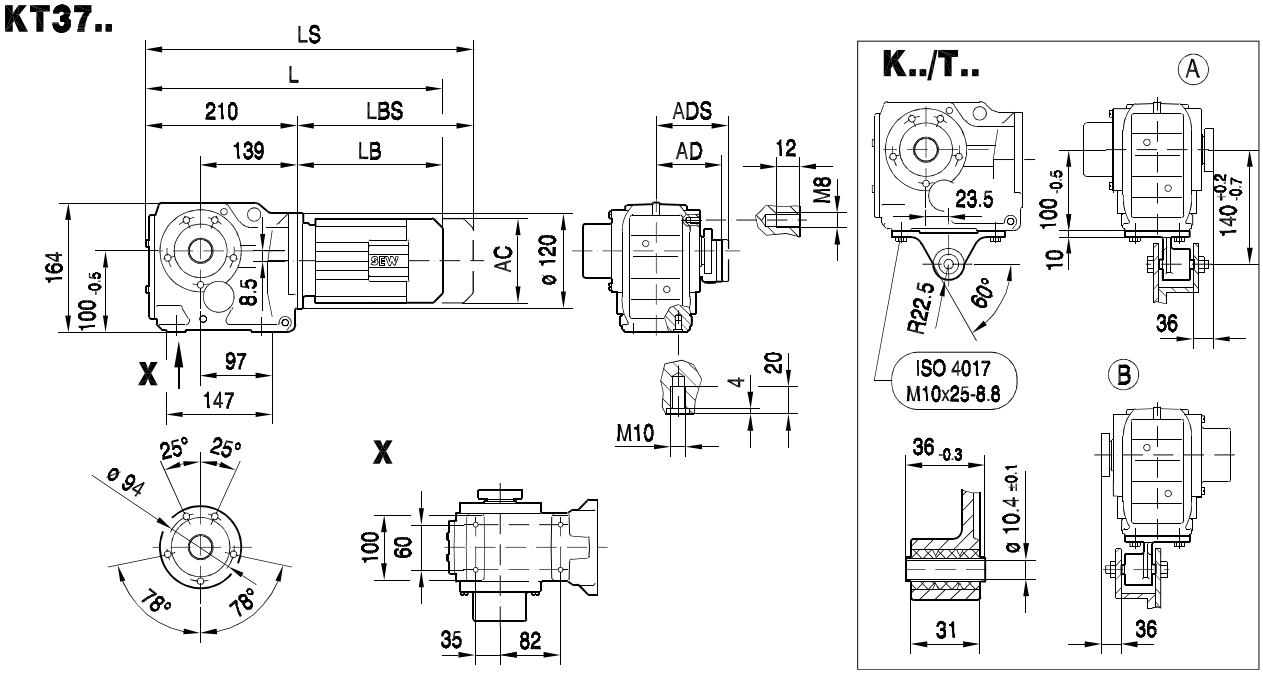

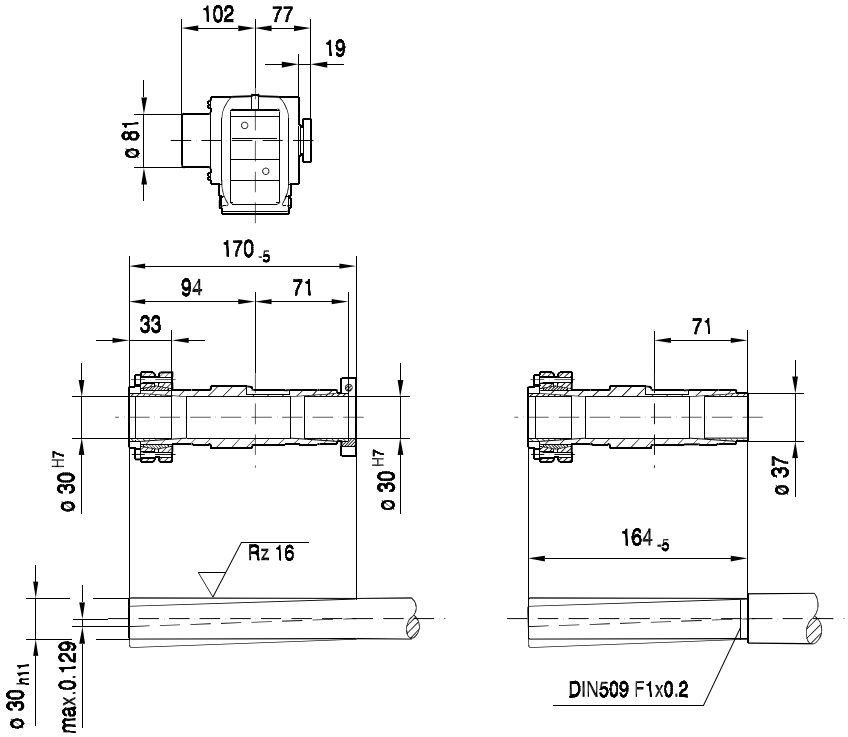

(→ 📖 14)	DR63..	DT71D	DT80..	DT90..	DV100M	DV100L					
AC	132	145	145	197	197	197					
AD	105	122	122	154	166	166					
ADS	105	127	127	161	166	166					
L	401	416	466	486	538	568					
LS	456	479	529	571	623	653					
LB	191	206	256	276	328	358					
LBS	246	269	319	361	413	443					

34 002 02 00

K47..

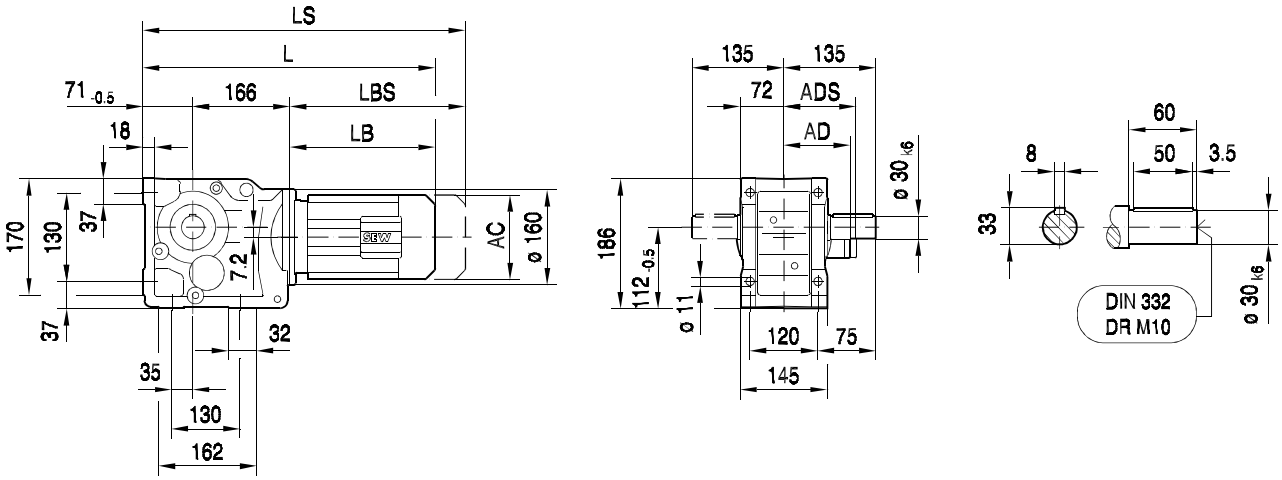

KA47B..

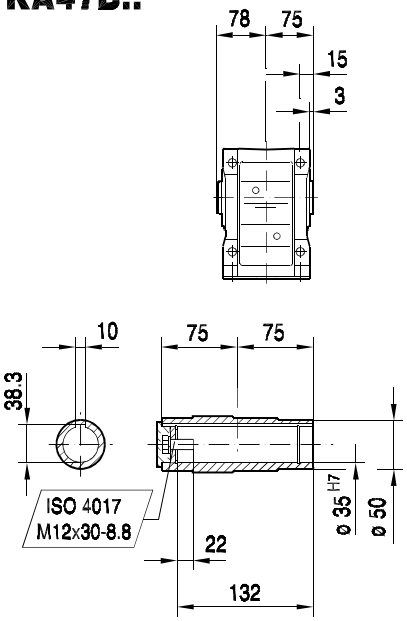

KH47B..

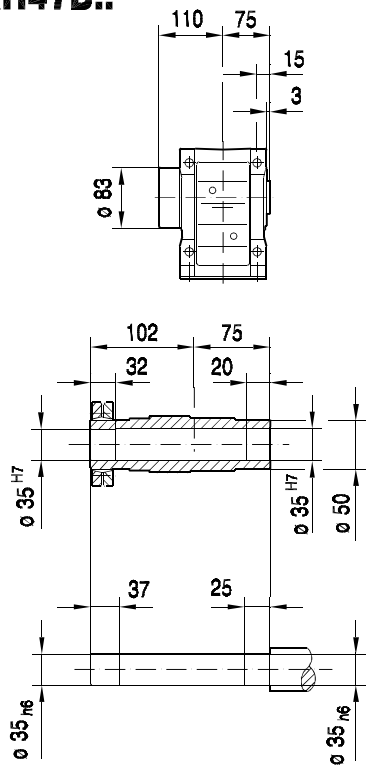

KV47B..

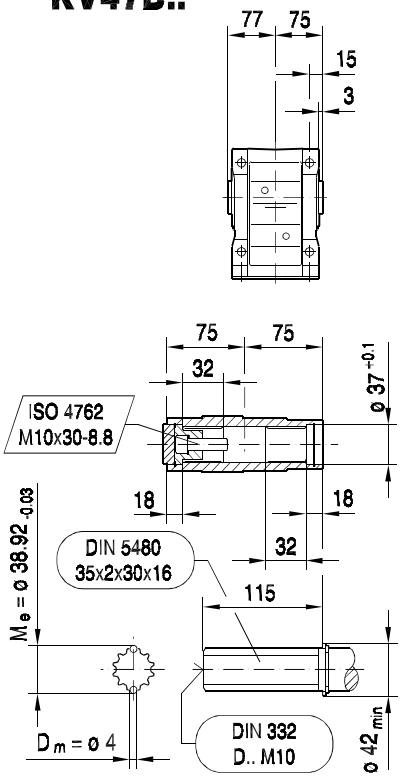

(→ 📖 14)	DR63..	DT71D	DT80..	DT90..	DV100M	DV100L					
AC	132	145	145	197	197	197					
AD	105	122	122	154	166	166					
ADS	105	127	127	161	166	166					
L	422	436	486	506	556	586					
LS	477	500	550	591	641	671					
LB	185	199	249	269	319	349					
LBS	240	263	313	354	404	434					

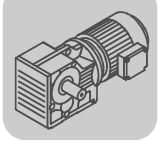

34 014 02 00

KF47..

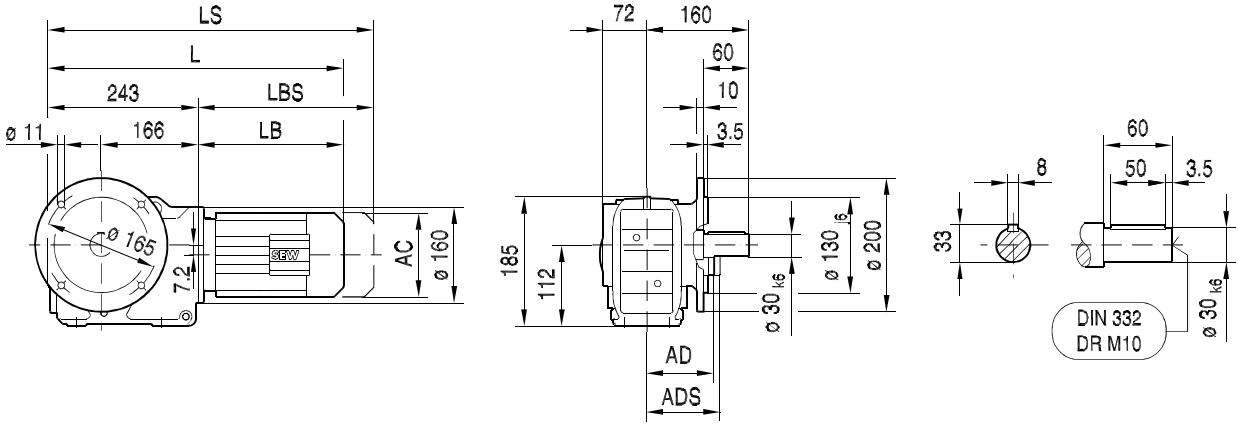

KAF47..

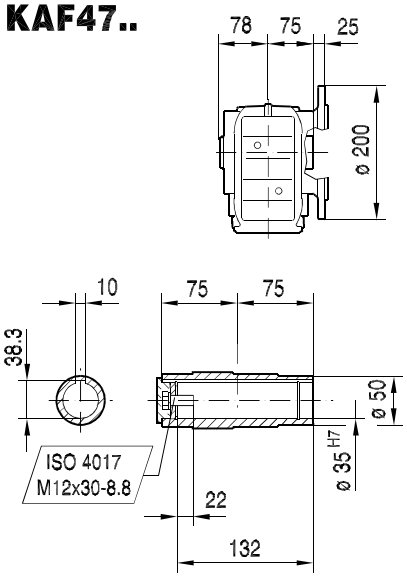

KHF47..

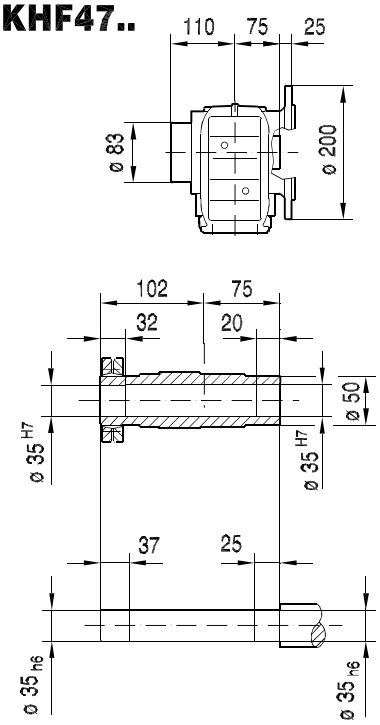

KVF47..

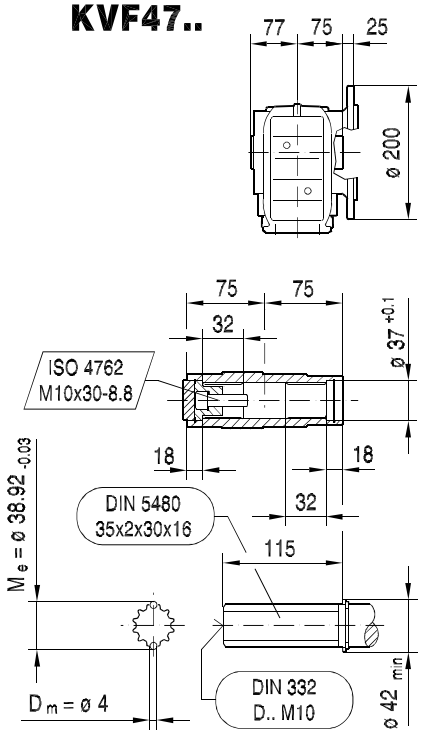

(→ 📖 14)	DR63..	DT71D	DT80..	DT90..	DV100M	DV100L					
AC	132	145	145	197	197	197					
AD	105	122	122	154	166	166					
ADS	105	127	127	161	166	166					
L	428	442	492	512	562	592					
LS	483	506	556	597	647	677					
LB	185	199	249	269	319	349					
LBS	240	263	313	354	404	434					

39 002 03 00

KA47..

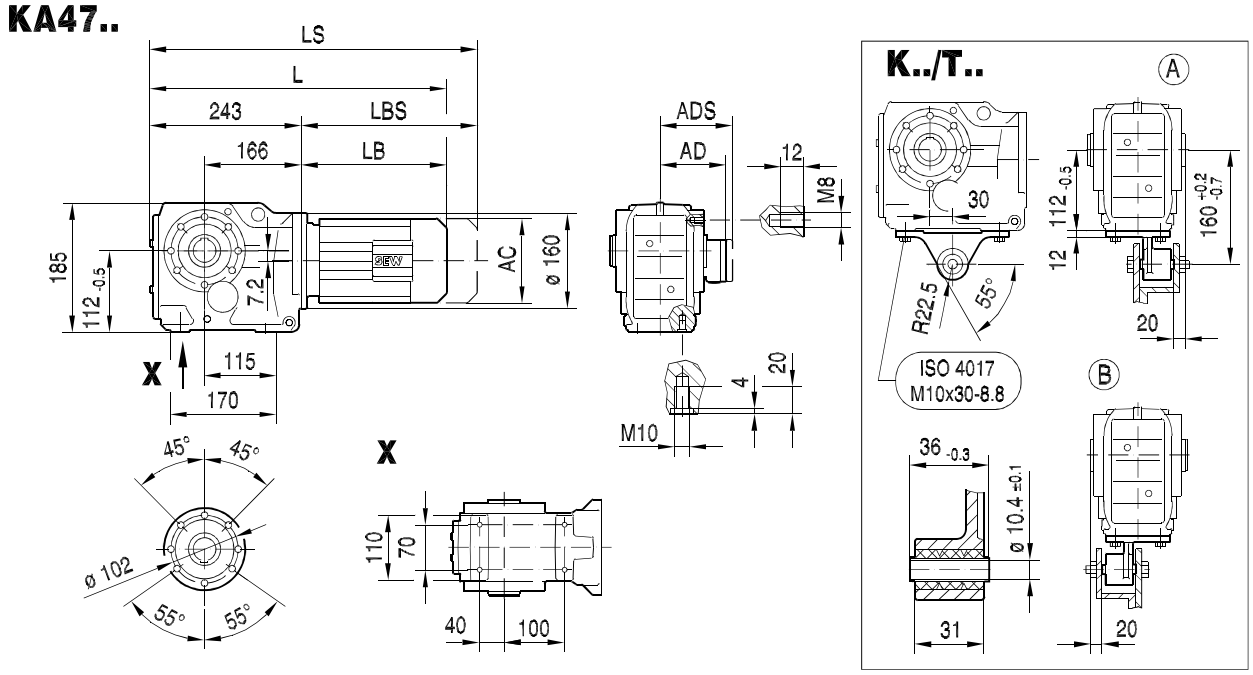

KA47..

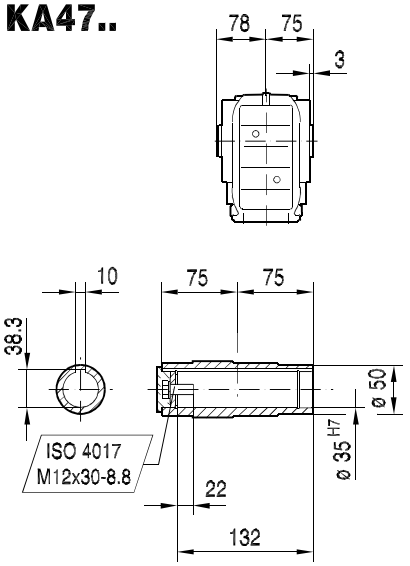

KH47..

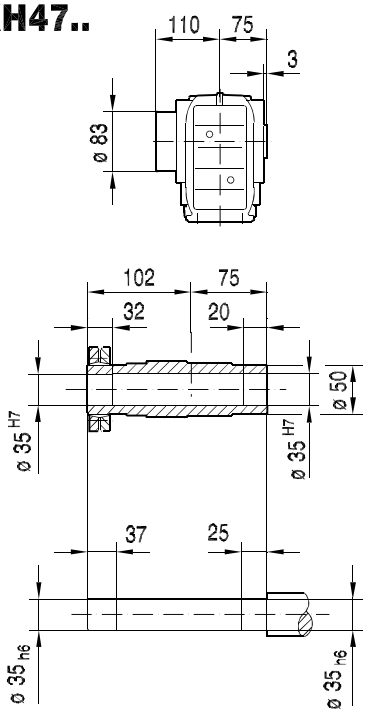

KV47..

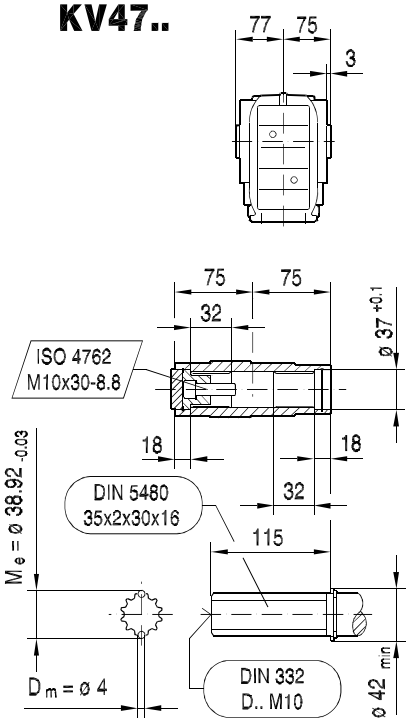

(→ 📖 14)	DR63..	DT71D	DT80..	DT90..	DV100M	DV100L					
AC	132	145	145	197	197	197					
AD	105	122	122	154	166	166					
ADS	105	127	127	161	166	166					
L	428	442	492	512	562	592					
LS	483	506	556	597	647	677					
LB	185	199	249	269	319	349					
LBS	240	263	313	354	404	434					

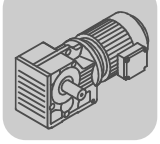

39 012 02 00

KAZ47..

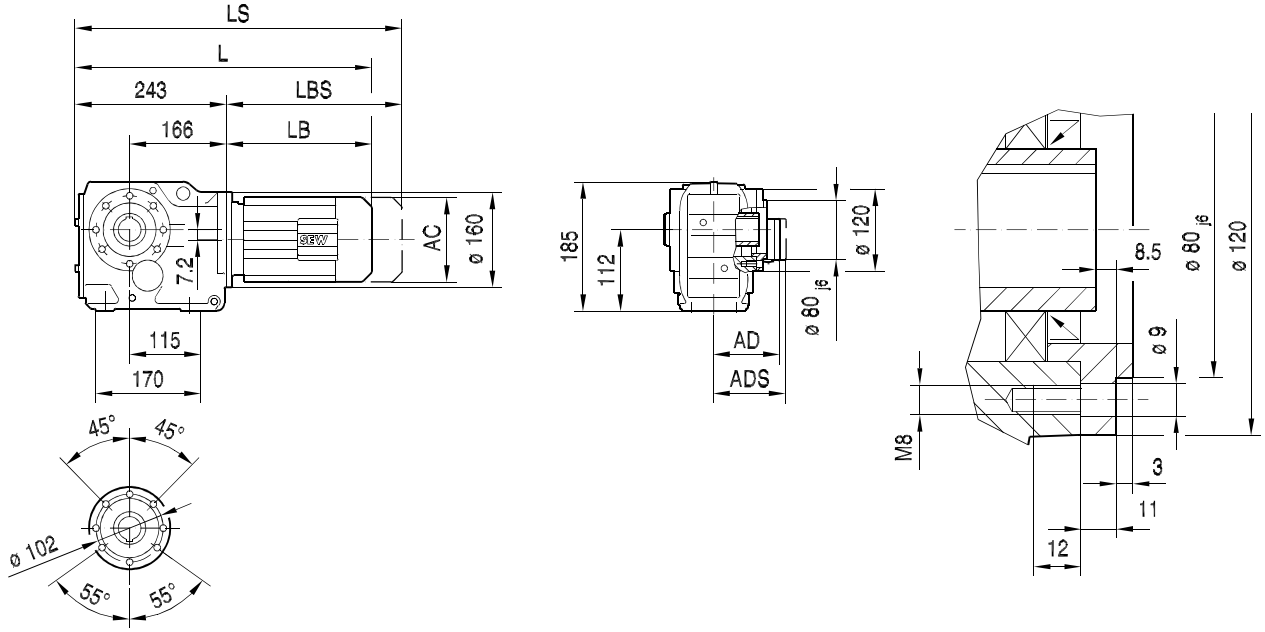

KAZ47..

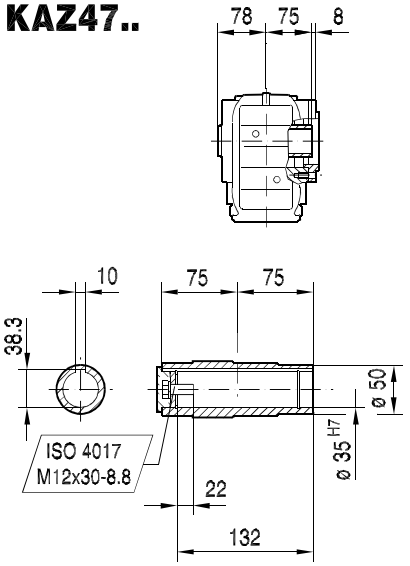

KHZ47..

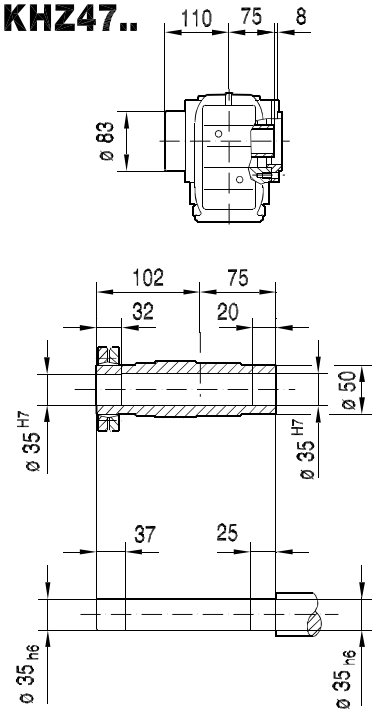

KVZ47..

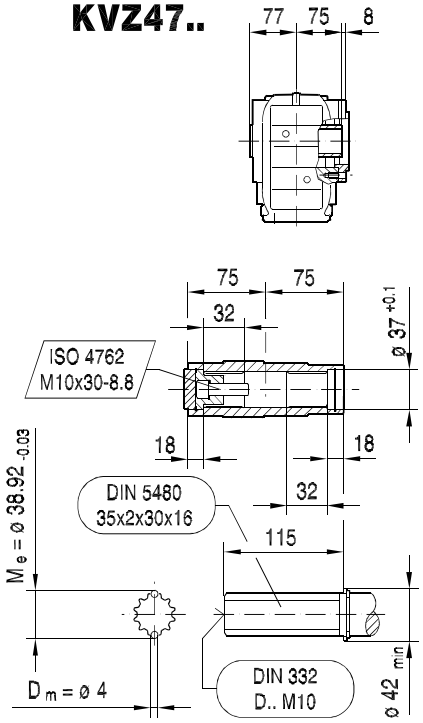

(→ 📖 14)	DR63..	DT71D	DT80..	DT90..	DV100M	DV100L					
AC	132	145	145	197	197	197					
AD	105	122	122	154	166	166					
ADS	105	127	127	161	166	166					
L	428	442	492	512	562	592					
LS	483	506	556	597	647	677					
LB	185	199	249	269	319	349					
LBS	240	263	313	354	404	434					

39 007 01 03

KT47..

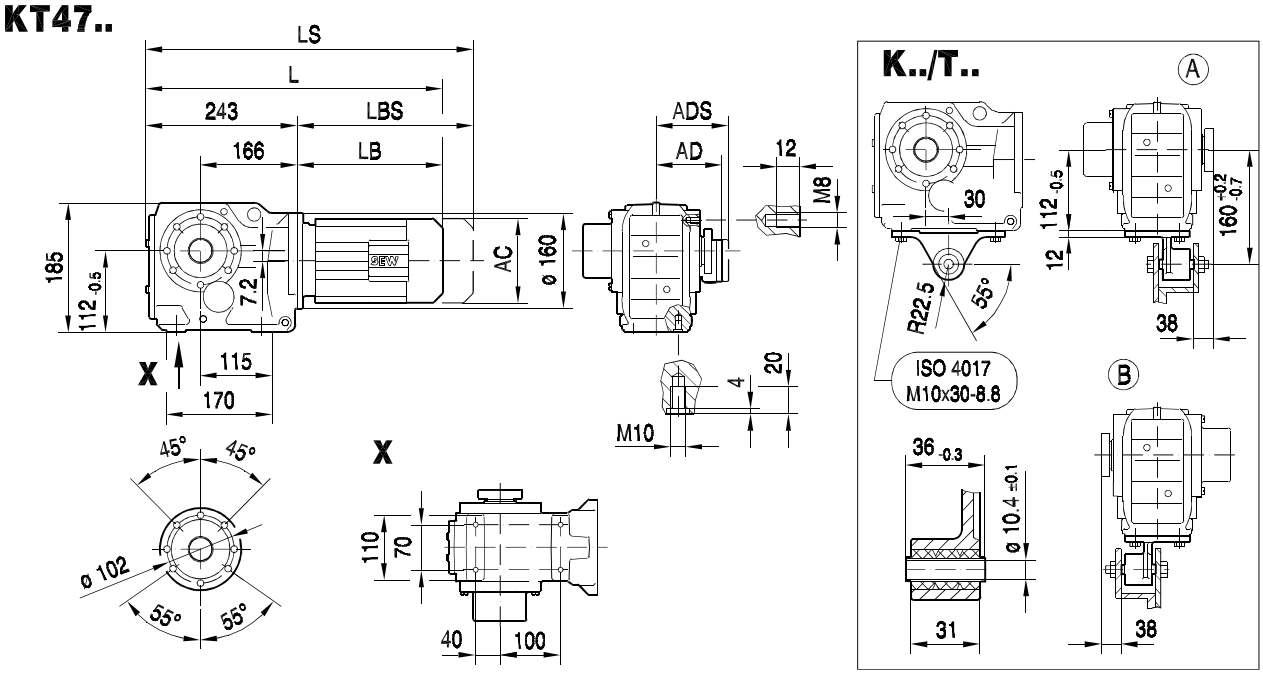

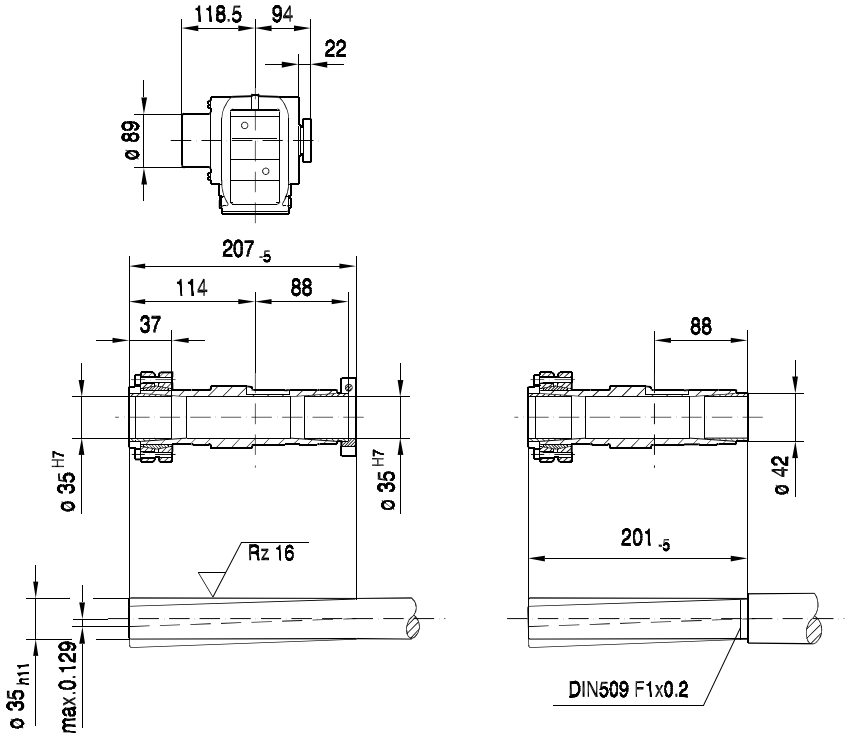

(→ 📖 14)	DR63..	DT71D	DT80..	DT90..	DV100M	DV100L					
AC	132	145	145	197	197	197					
AD	105	122	122	154	166	166					
ADS	105	127	127	161	166	166					
L	428	442	492	512	562	592					
LS	483	506	556	597	647	677					
LB	185	199	249	269	319	349					
LBS	240	263	313	354	404	434					

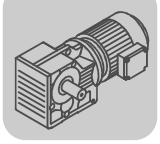

34 003 02 00

K57..

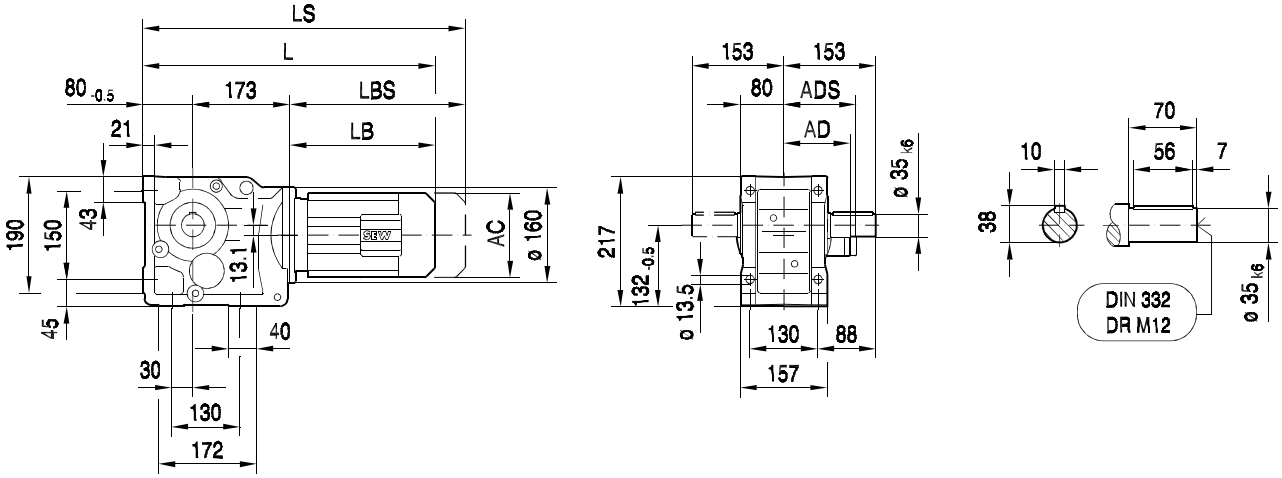

KA57B..

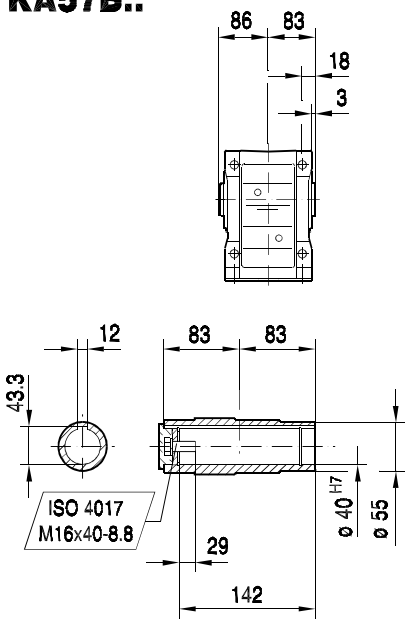

KH57B..

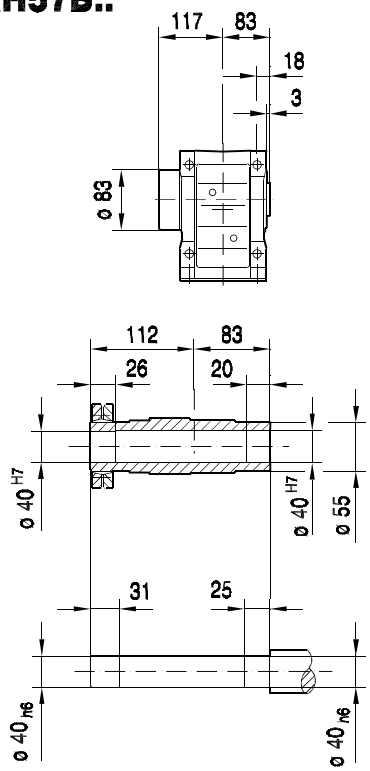

KV57B..

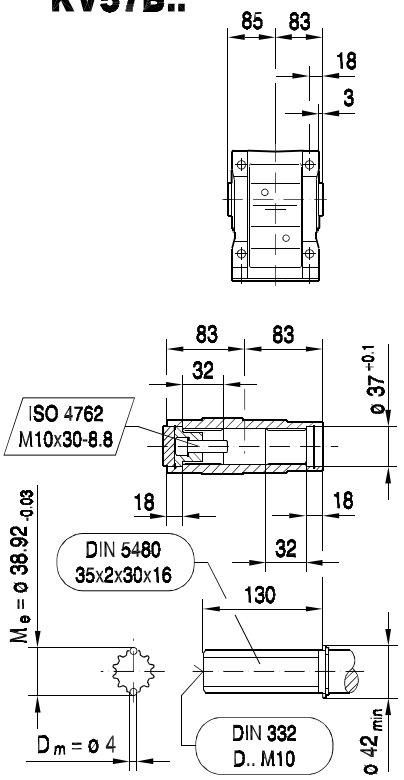

(→ 📖 14)	DR63..	DT71D	DT80..	DT90..	DV100M	DV100L	DV112M				
AC	132	145	145	197	197	197	221				
AD	105	122	122	154	166	166	179				
ADS	105	127	127	161	166	166	182				
L	438	452	502	522	572	602	607				
LS	493	516	566	607	657	687	687				
LB	185	199	249	269	319	349	354				
LBS	240	263	313	354	404	434	434				

34 015 02 00

KF57..

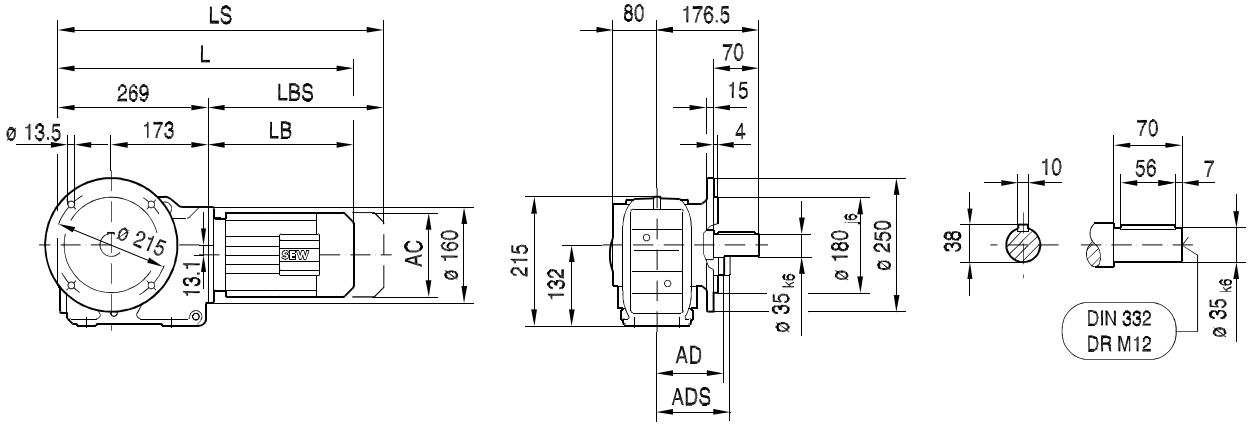

KAF57..

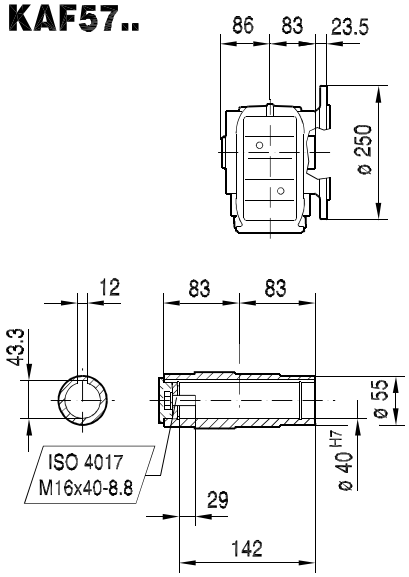

KHF57..

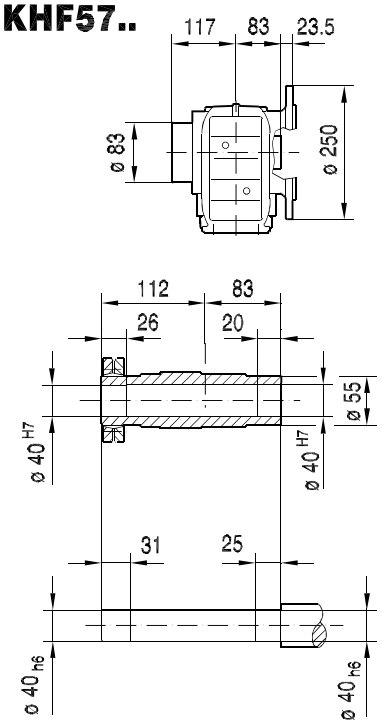

KVF57..

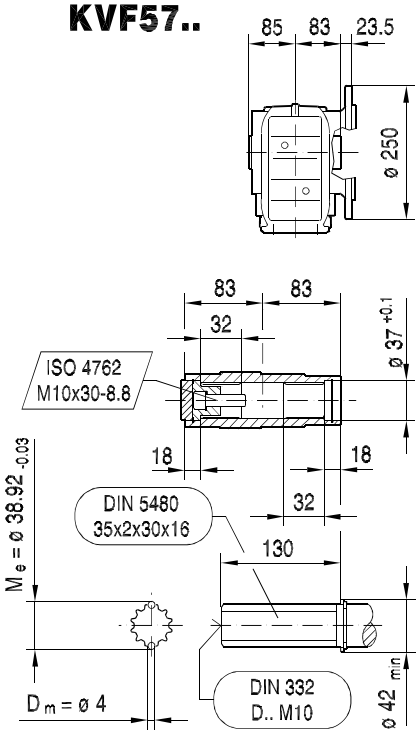

(→ 📖 14)	DR63..	DT71D	DT80..	DT90..	DV100M	DV100L	DV112M				
AC	132	145	145	197	197	197	221				
AD	105	122	122	154	166	166	179				
ADS	105	127	127	161	166	166	182				
L	454	468	518	538	588	618	623				
LS	509	532	582	623	673	703	703				
LB	185	199	249	269	319	349	354				
LBS	240	263	313	354	404	434	434				

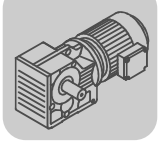

39 003 03 00

KA57..

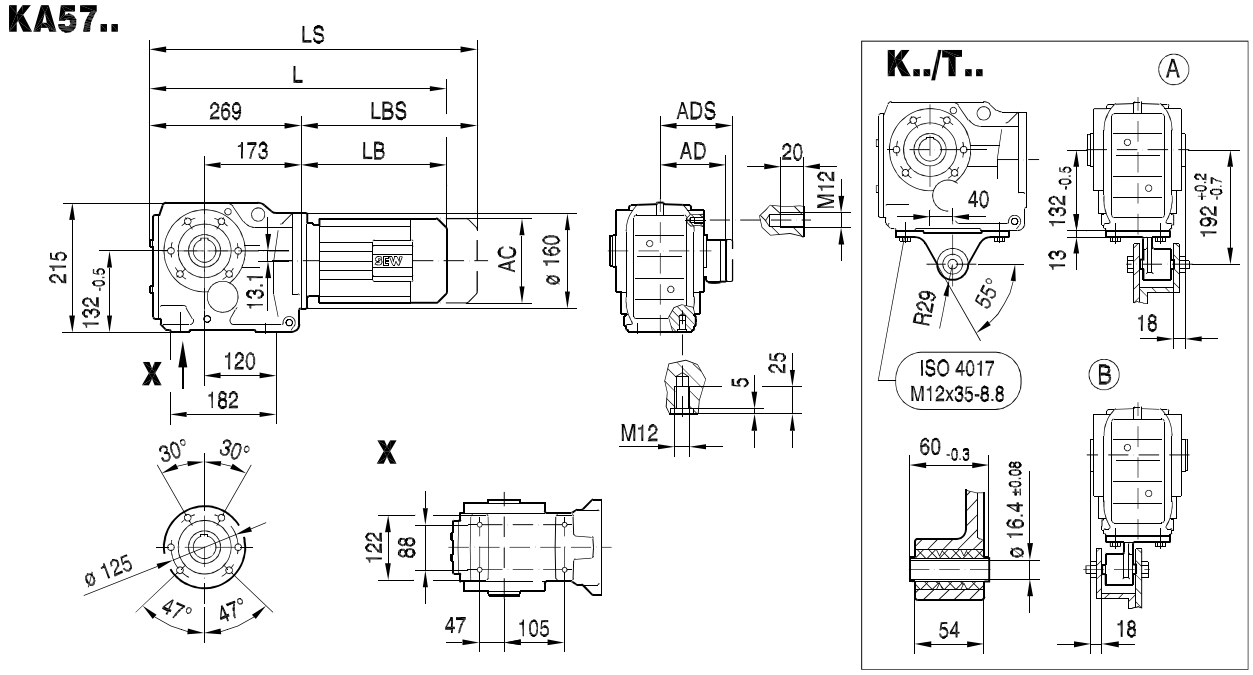

KA57..

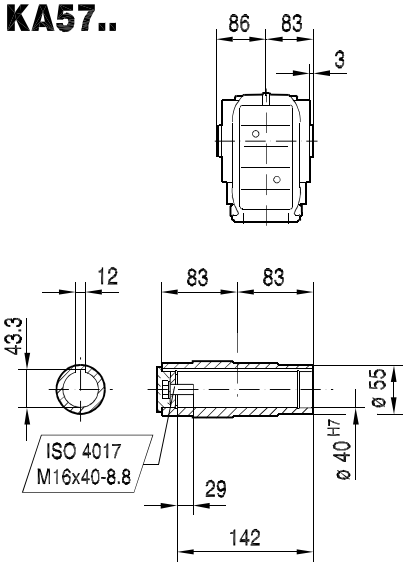

KH57..

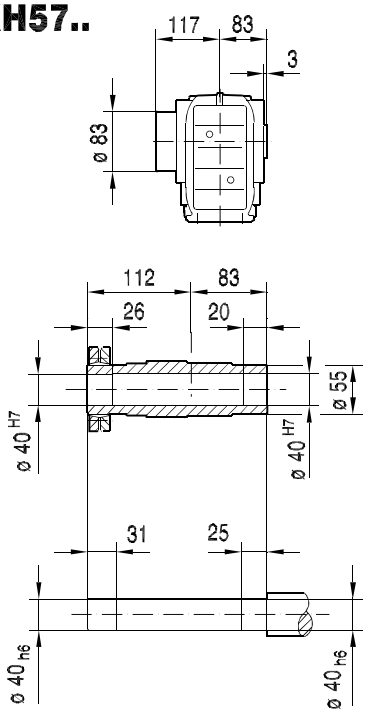

KV57..

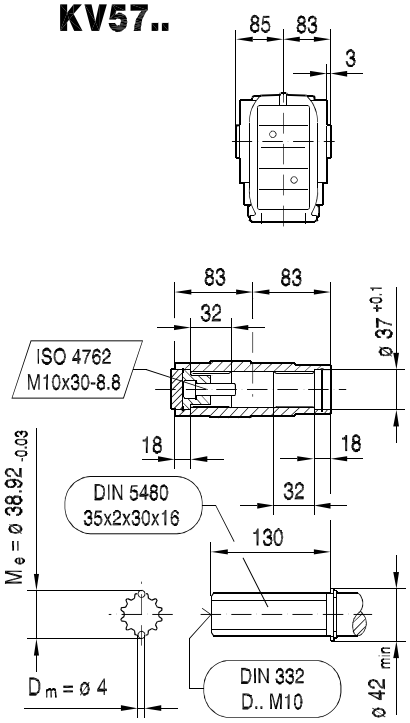

(→ 📖 14)	DR63..	DT71D	DT80..	DT90..	DV100M	DV100L	DV112M				
AC	132	145	145	197	197	197	221				
AD	105	122	122	154	166	166	179				
ADS	105	127	127	161	166	166	182				
L	454	468	518	538	588	618	623				
LS	509	532	582	623	673	703	703				
LB	185	199	249	269	319	349	354				
LBS	240	263	313	354	404	434	434				

39 013 02 00

KAZ57..

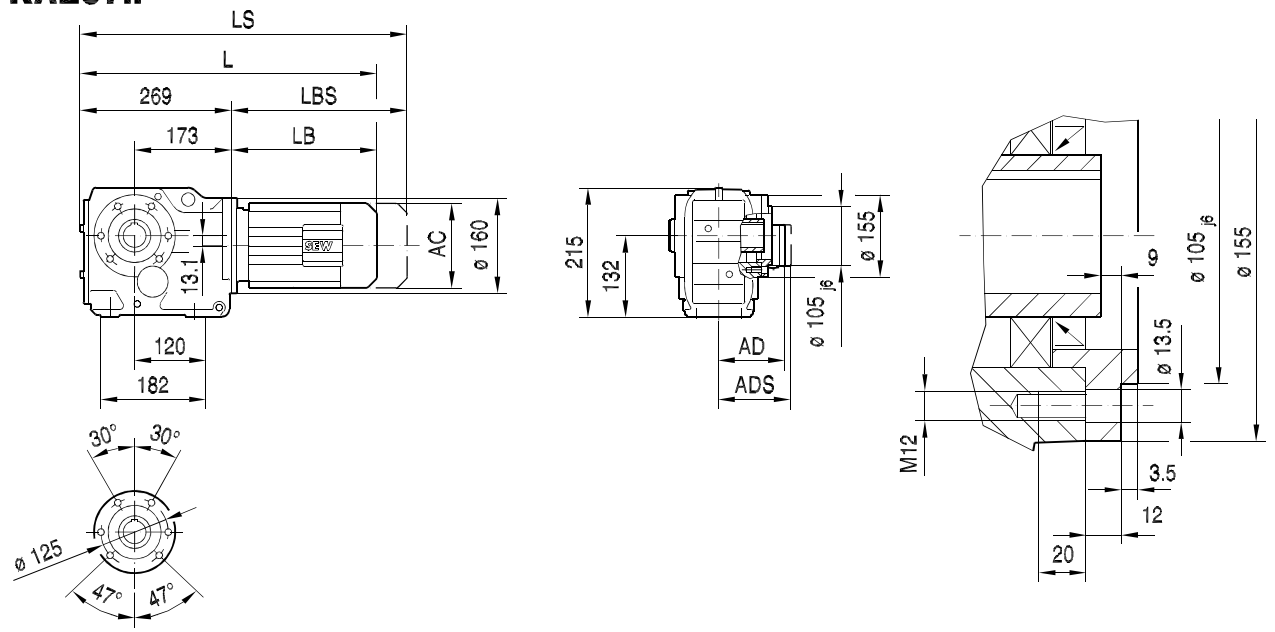

KAZ57..

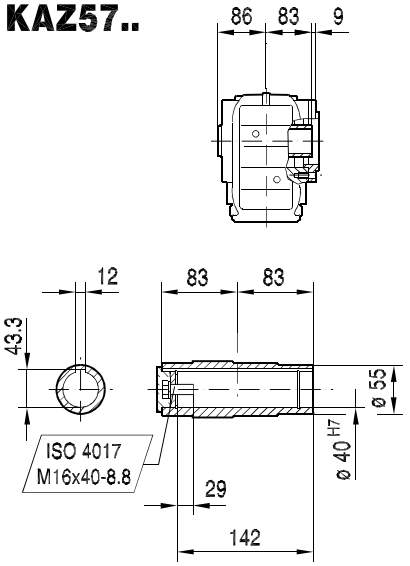

KHZ57..

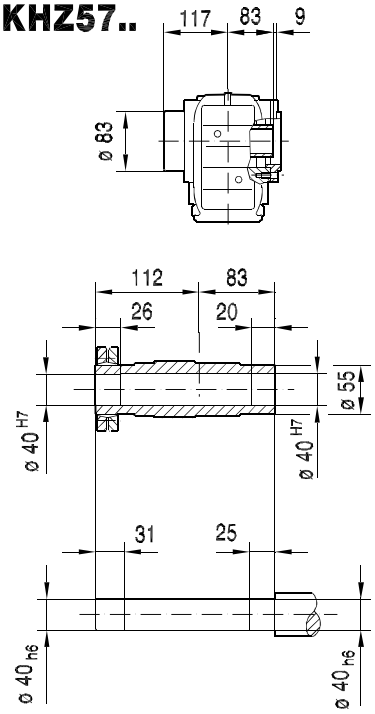

KVZ57..

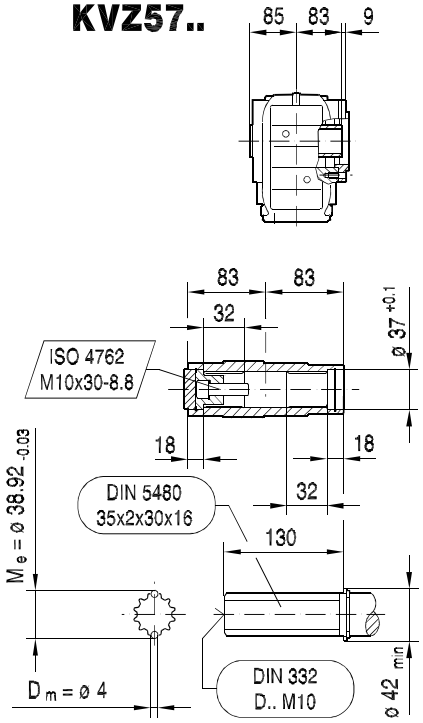

(→ 📖 14)	DR63..	DT71D	DT80..	DT90..	DV100M	DV100L	DV112M				
AC	132	145	145	197	197	197	221				
AD	105	122	122	154	166	166	179				
ADS	105	127	127	161	166	166	182				
L	454	468	518	538	588	618	623				
LS	509	532	582	623	673	703	703				
LB	185	199	249	269	319	349	354				
LBS	240	263	313	354	404	434	434				

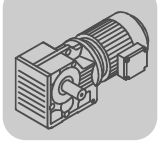

39 008 01 03

KT57..

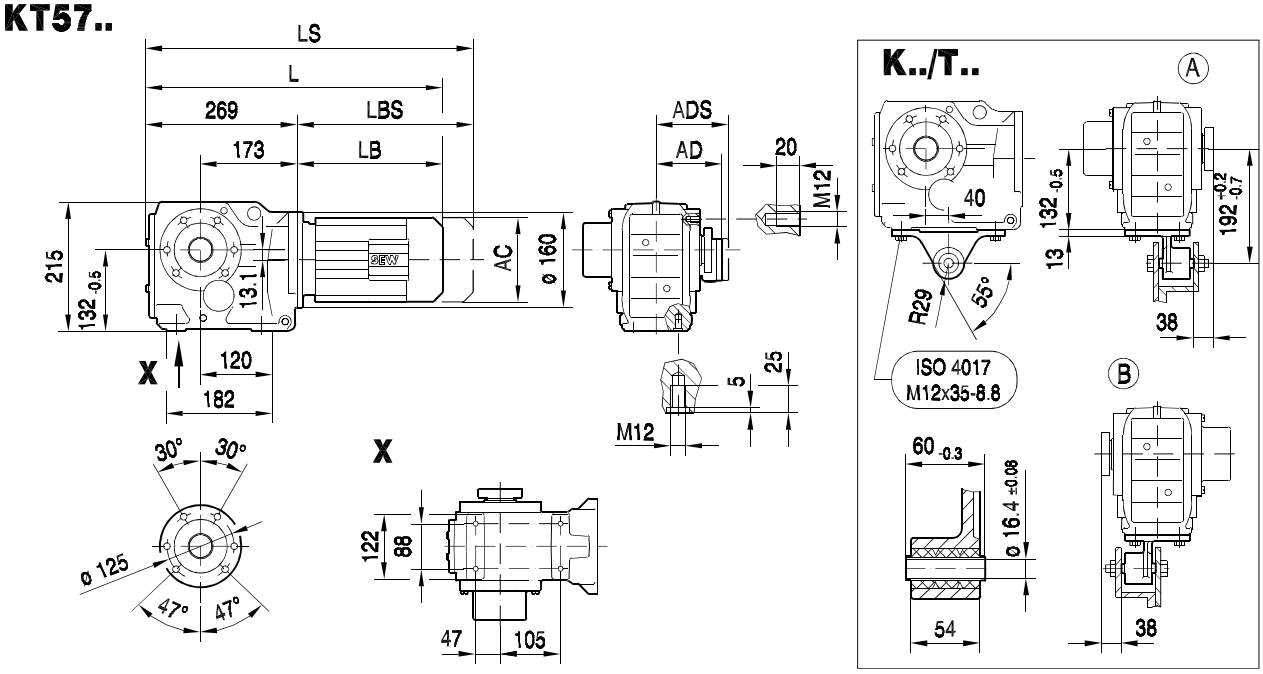

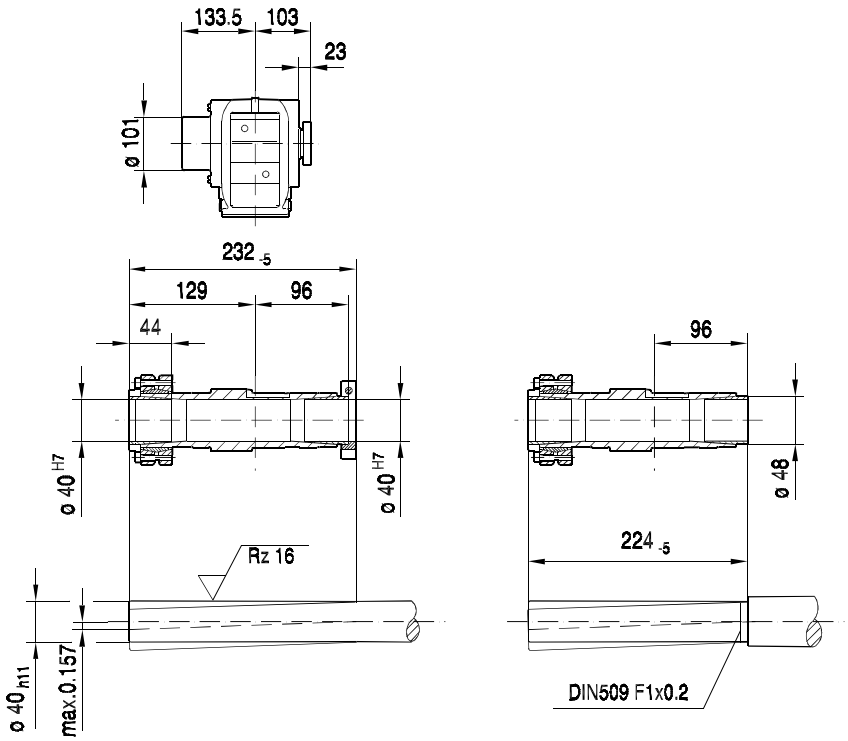

(→ 📖 14)	DR63..	DT71D	DT80..	DT90..	DV100M	DV100L	DV112M				
AC	132	145	145	197	197	197	221				
AD	105	122	122	154	166	166	179				
ADS	105	127	127	161	166	166	182				
L	454	468	518	538	588	618	623				
LS	509	532	582	623	673	703	703				
LB	185	199	249	269	319	349	354				
LBS	240	263	313	354	404	434	434				

34 004 03 00

K67..

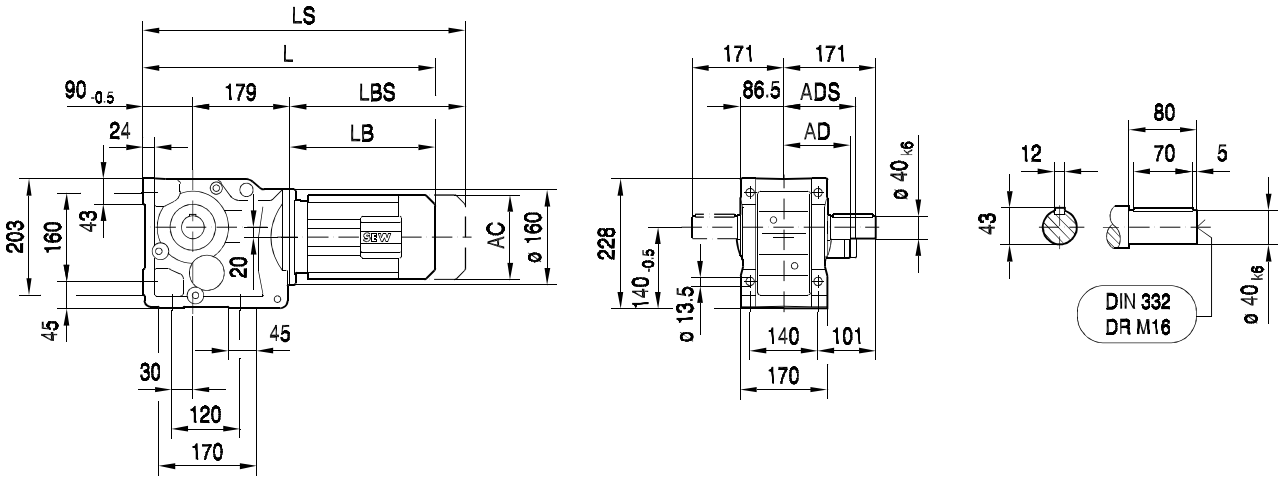

KA67B..

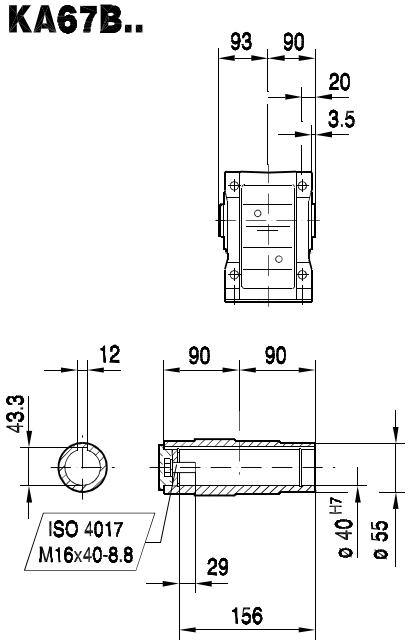

KH67B..

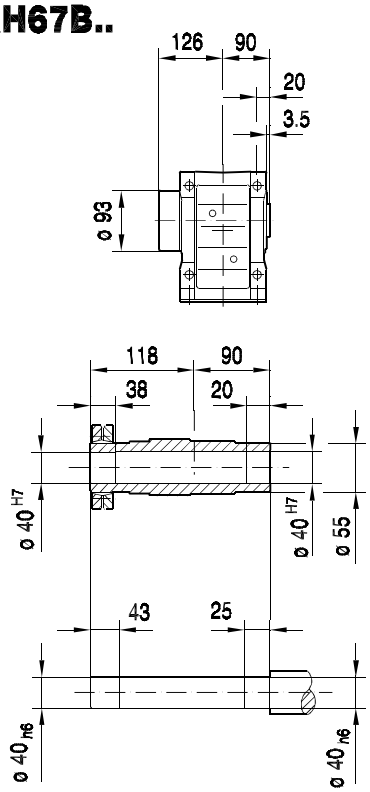

KV67B..

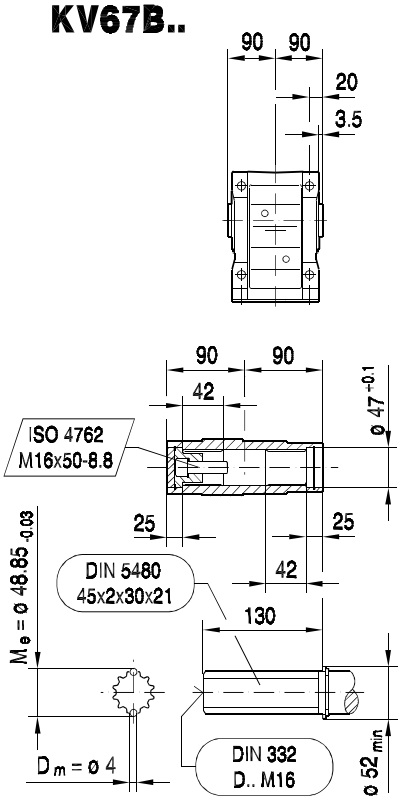

(→ 📖 14)	DR63..	DT71D	DT80..	DT90..	DV100M	DV100L	DV112M	DV132S			
AC	132	145	145	197	197	197	221	221			
AD	105	122	122	154	166	166	179	179			
ADS	105	127	127	161	166	166	182	182			
L	454	468	518	538	588	618	623	671			
LS	509	532	582	623	673	703	703	751			
LB	185	199	249	269	319	349	354	402			
LBS	240	263	313	354	404	434	434	482			

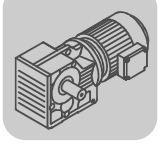

34 016 03 00

KF67..

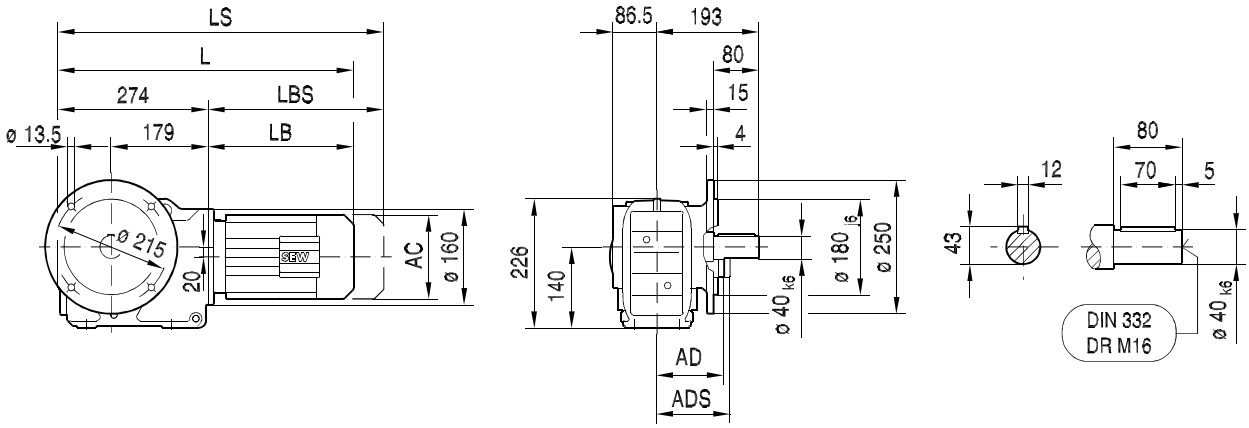

KAF67..

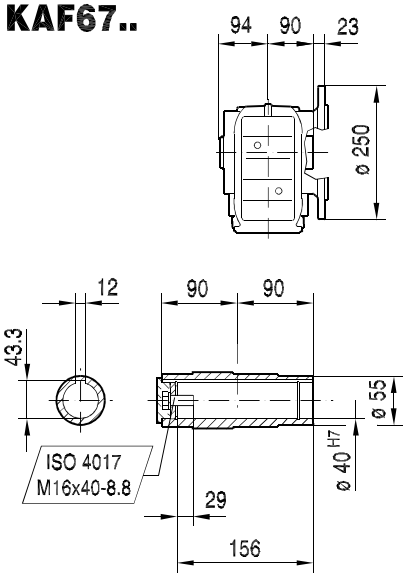

KHF67..

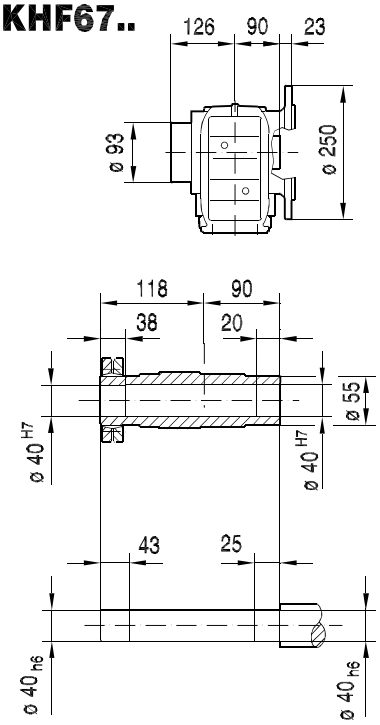

KVF67..

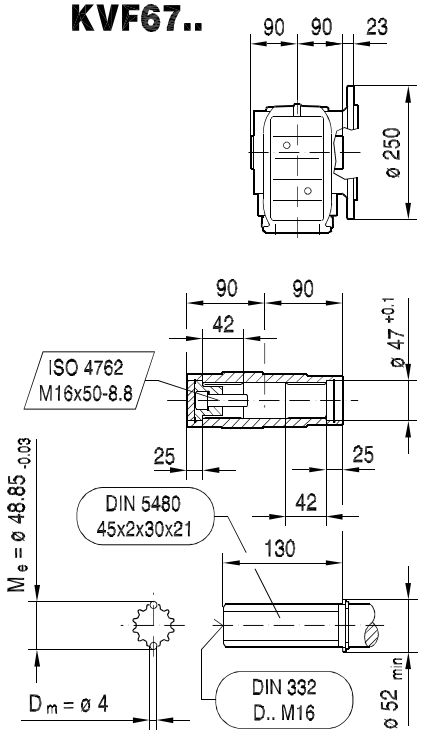

(→ 📖 14)	DR63..	DT71D	DT80..	DT90..	DV100M	DV100L	DV112M	DV132S			
AC	132	145	145	197	197	197	221	221			
AD	105	122	122	154	166	166	179	179			
ADS	105	127	127	161	166	166	182	182			
L	459	473	523	543	593	623	628	676			
LS	514	537	587	628	678	708	708	756			
LB	185	199	249	269	319	349	354	402			
LBS	240	263	313	354	404	434	434	482			

39 004 04 00

KA67..

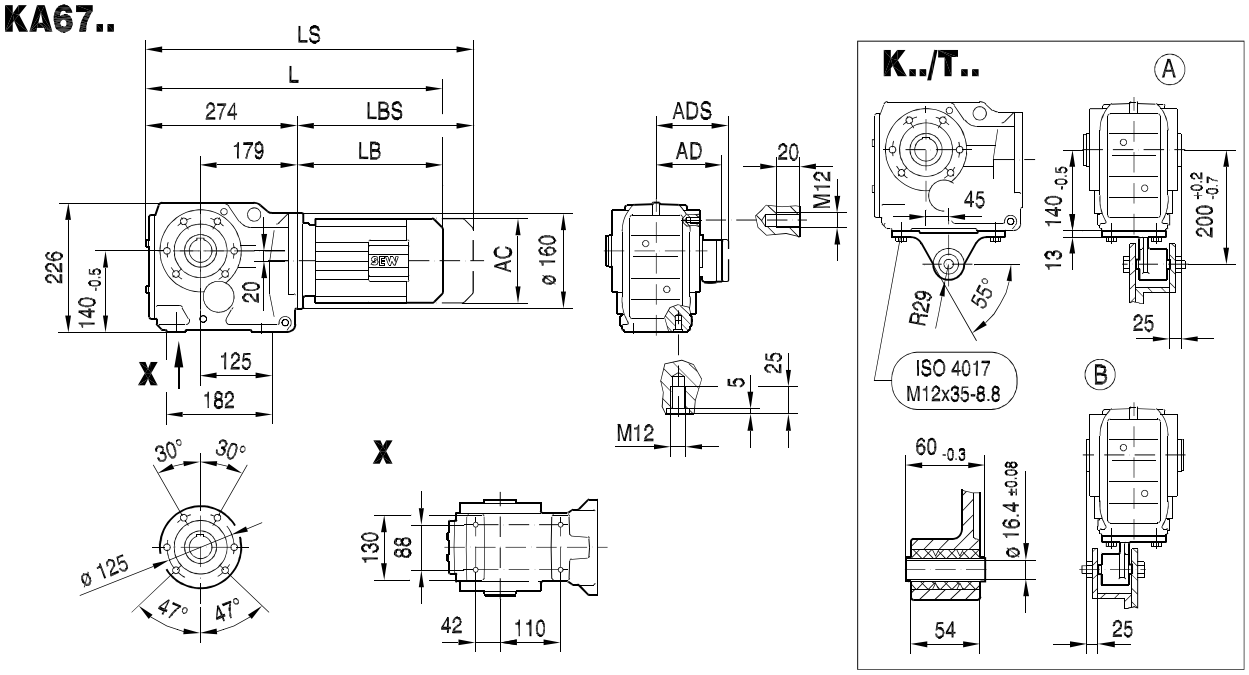

KA67..

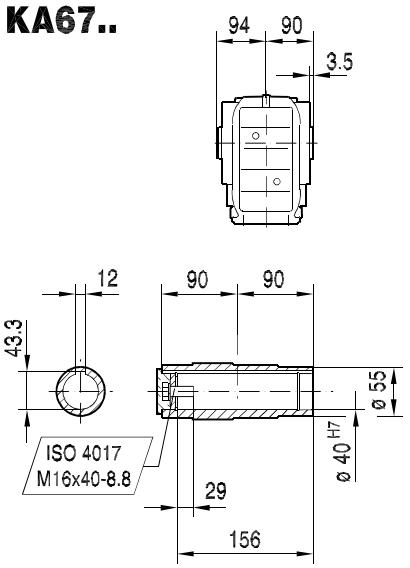

KH67..

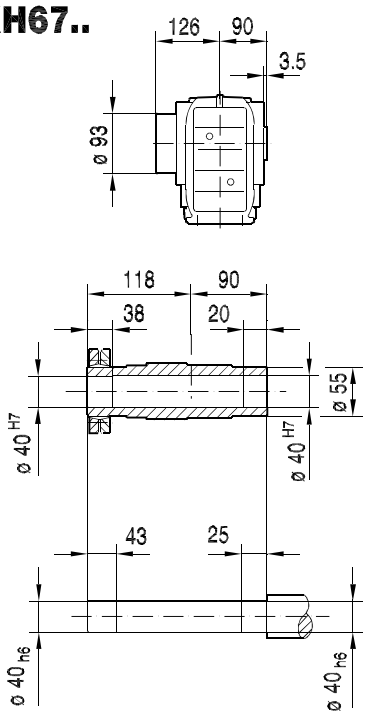

KV67..

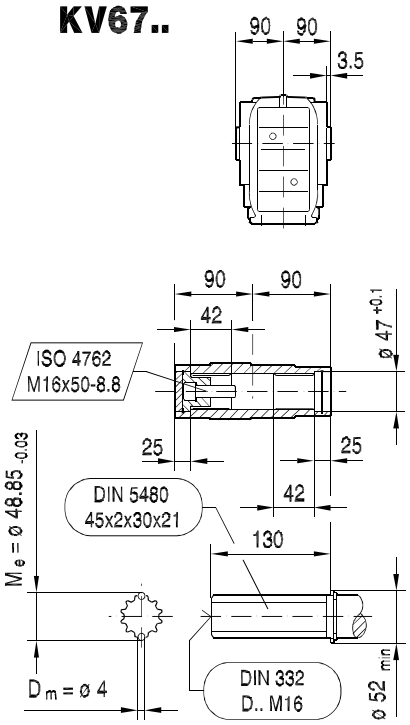

(→ 📖 14)	DR63..	DT71D	DT80..	DT90..	DV100M	DV100L	DV112M	DV132S			
AC	132	145	145	197	197	197	221	221			
AD	105	122	122	154	166	166	179	179			
ADS	105	127	127	161	166	166	182	182			
L	459	473	523	543	593	623	628	676			
LS	514	537	587	628	678	708	708	756			
LB	185	199	249	269	319	349	354	402			
LBS	240	263	313	354	404	434	434	482			

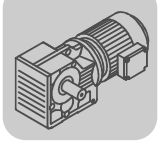

39 014 03 00

KAZ67..

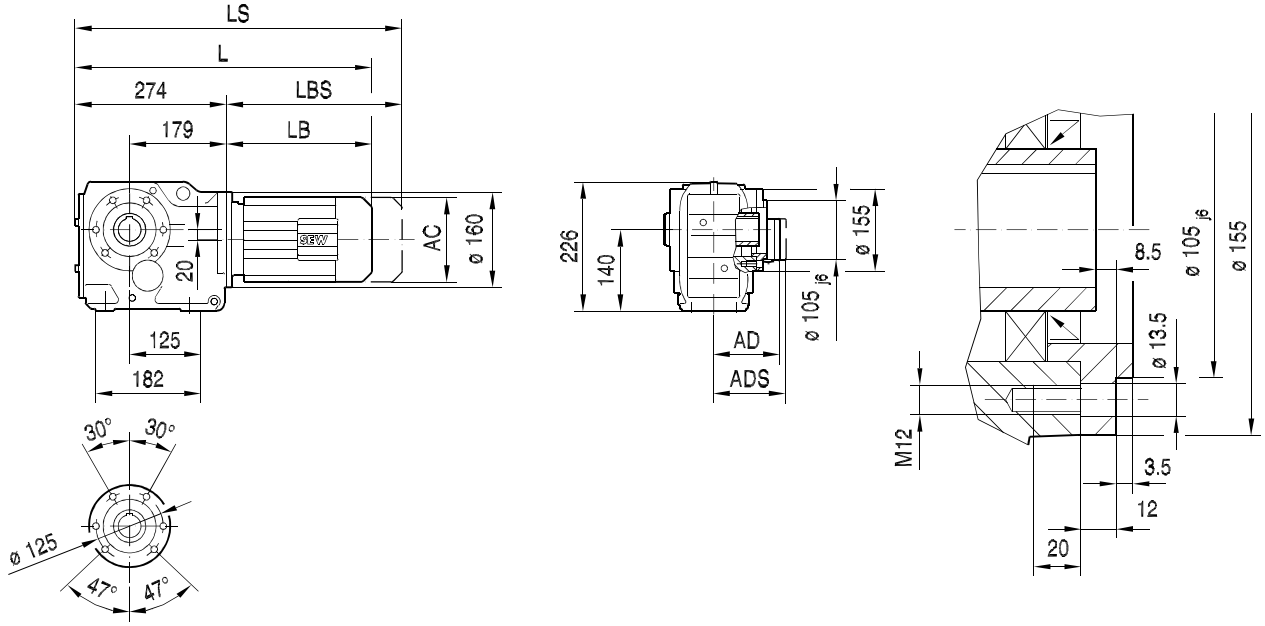

KAZ67..

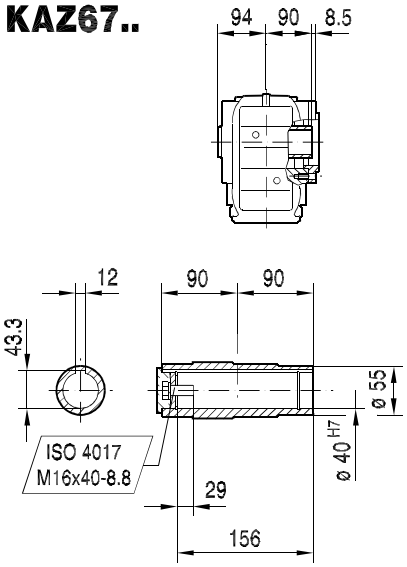

KHZ67..

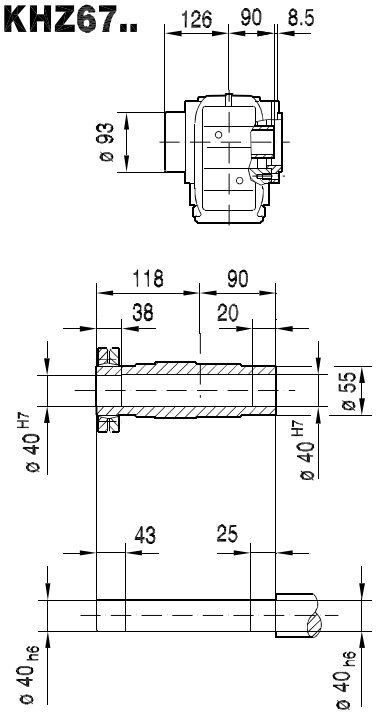

KVZ67..

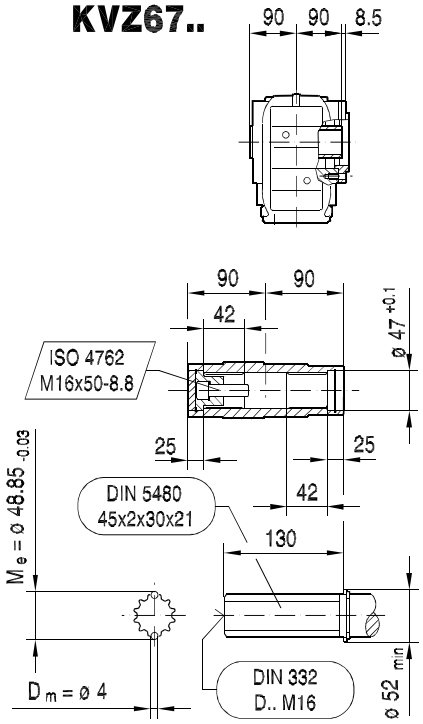

(→ 📖 14)	DR63..	DT71D	DT80..	DT90..	DV100M	DV100L	DV112M	DV132S			
AC	132	145	145	197	197	197	221	221			
AD	105	122	122	154	166	166	179	179			
ADS	105	127	127	161	166	166	182	182			
L	459	473	523	543	593	623	628	676			
LS	514	537	587	628	678	708	708	756			
LB	185	199	249	269	319	349	354	402			
LBS	240	263	313	354	404	434	434	482			

39 009 01 03

KT67..

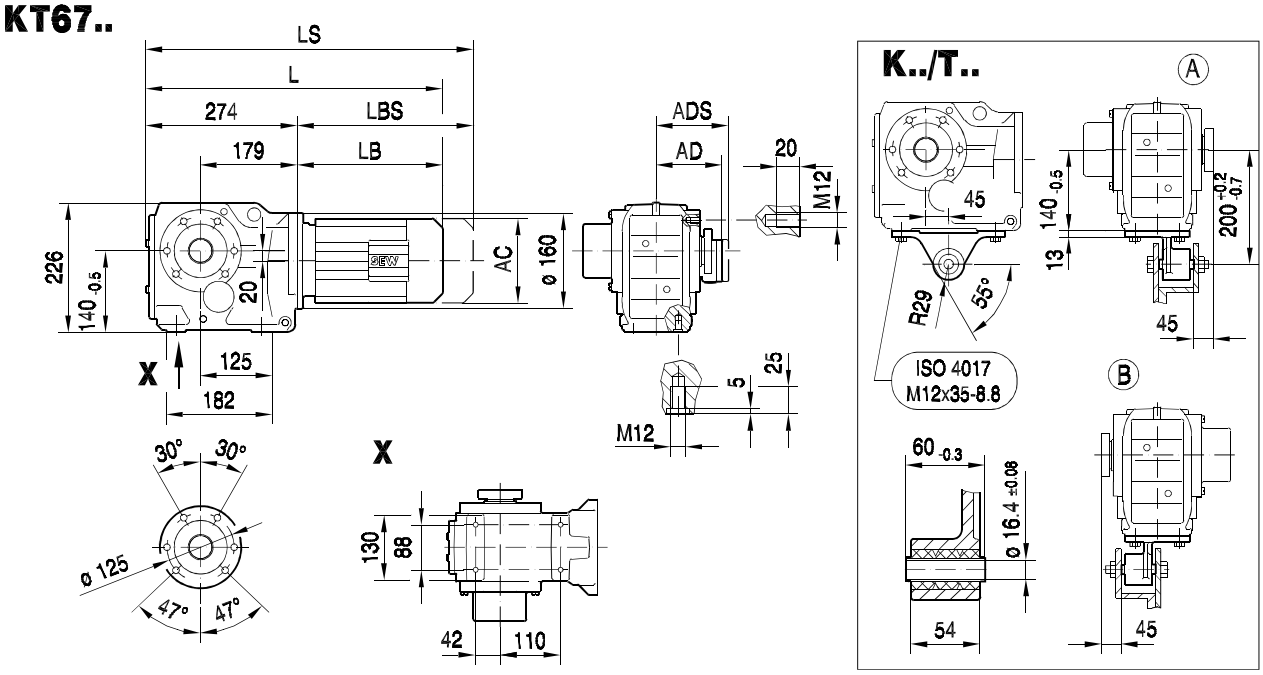

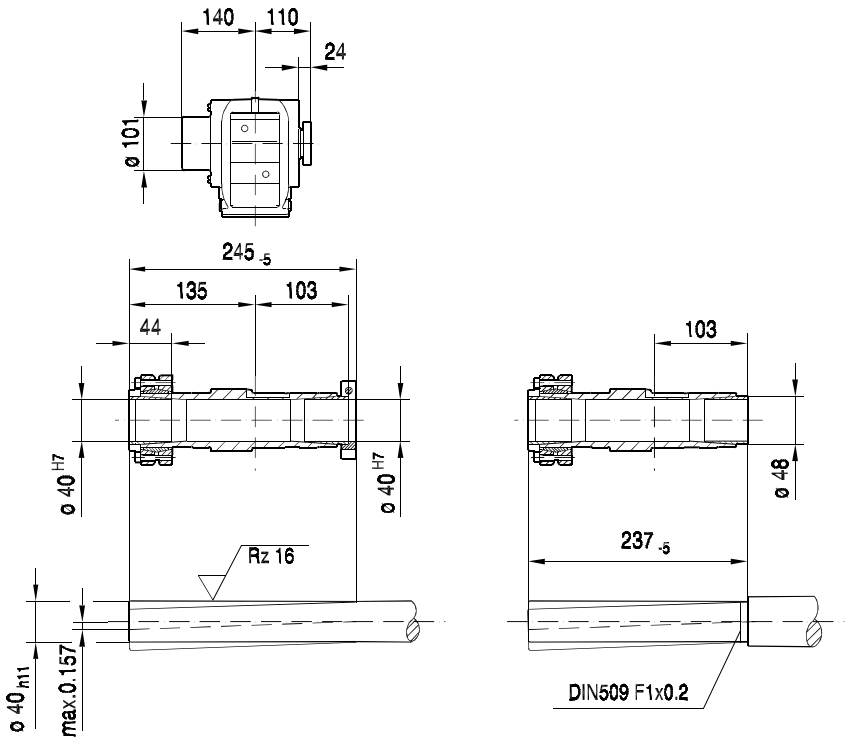

(→ 📖 14)	DR63..	DT71D	DT80..	DT90..	DV100M	DV100L	DV112M	DV132S			
AC	132	145	145	197	197	197	221	221			
AD	105	122	122	154	166	166	179	179			
ADS	105	127	127	161	166	166	182	182			
L	459	473	523	543	593	623	628	676			
LS	514	537	587	628	678	708	708	756			
LB	185	199	249	269	319	349	354	402			
LBS	240	263	313	354	404	434	434	482			

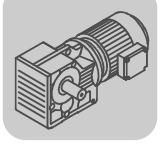

34 005 03 00

K77..

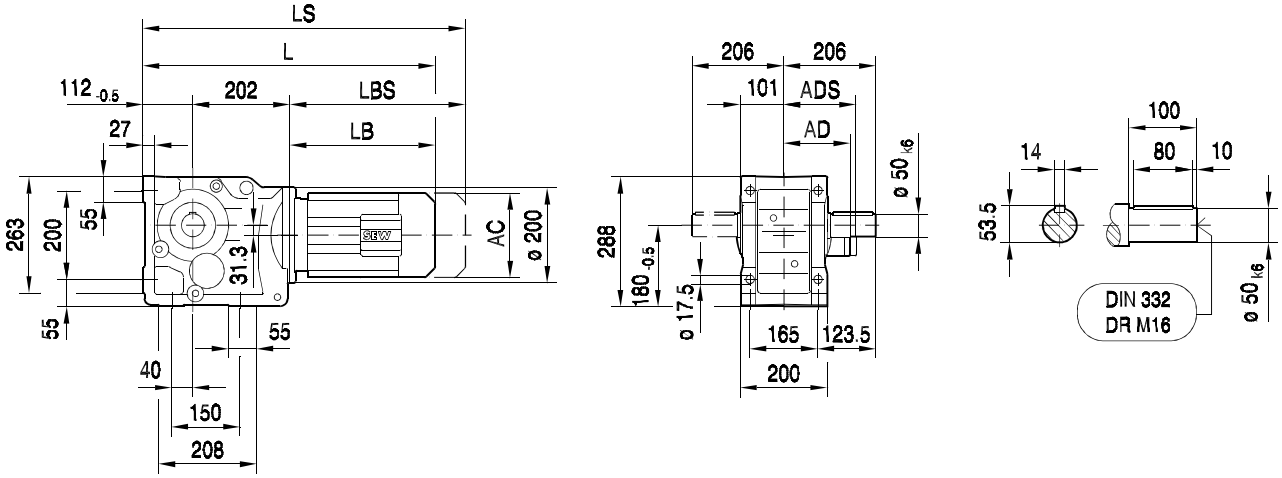

KA77B..

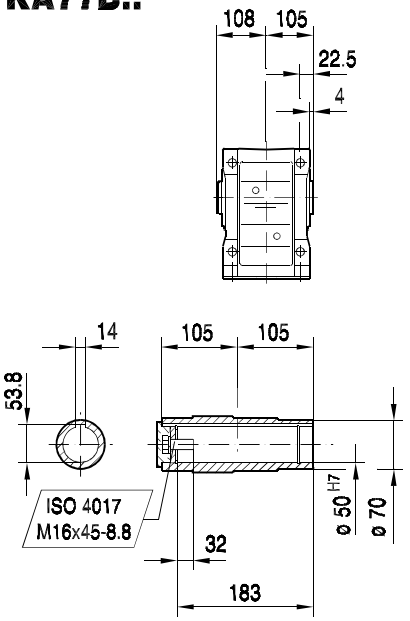

KH77B..

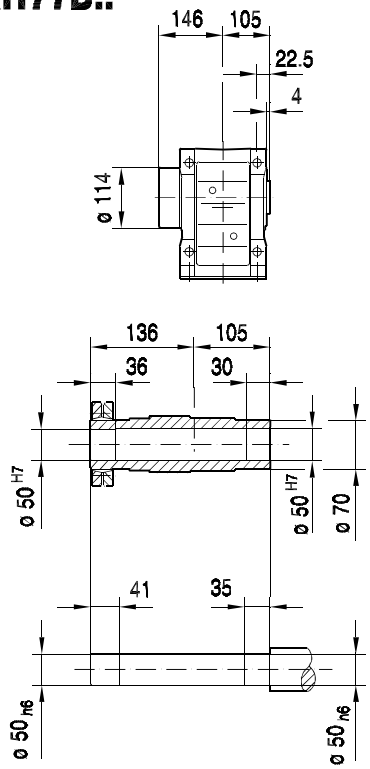

KV77B..

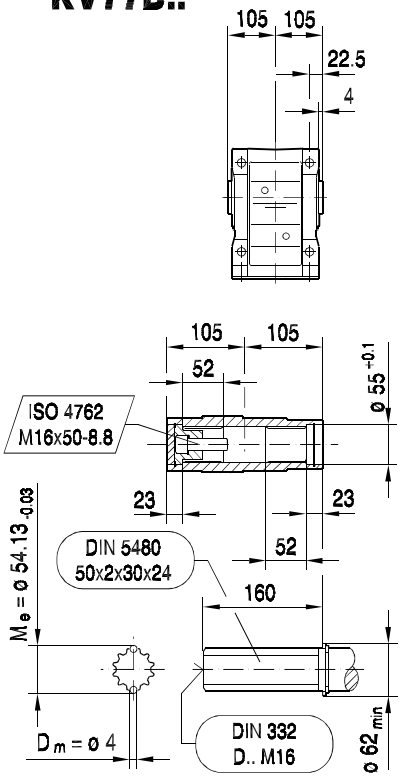

(→ 📖 14)	DT71D	DT80..	DT90..	DV100M	DV100L	DV112M	DV132S	DV132M	DV132ML	DV160M	
AC	145	145	197	197	197	221	221	275	275	275	
AD	122	122	154	166	166	179	179	230	230	230	
ADS	127	127	161	166	166	182	182	230	230	230	
L	507	557	575	625	655	659	704	726	786	786	
LS	571	621	660	710	740	739	784	838	898	898	
LB	193	243	261	311	341	345	390	412	472	472	
LBS	257	307	346	396	426	425	470	524	584	584	

34 017 03 00

KF77..

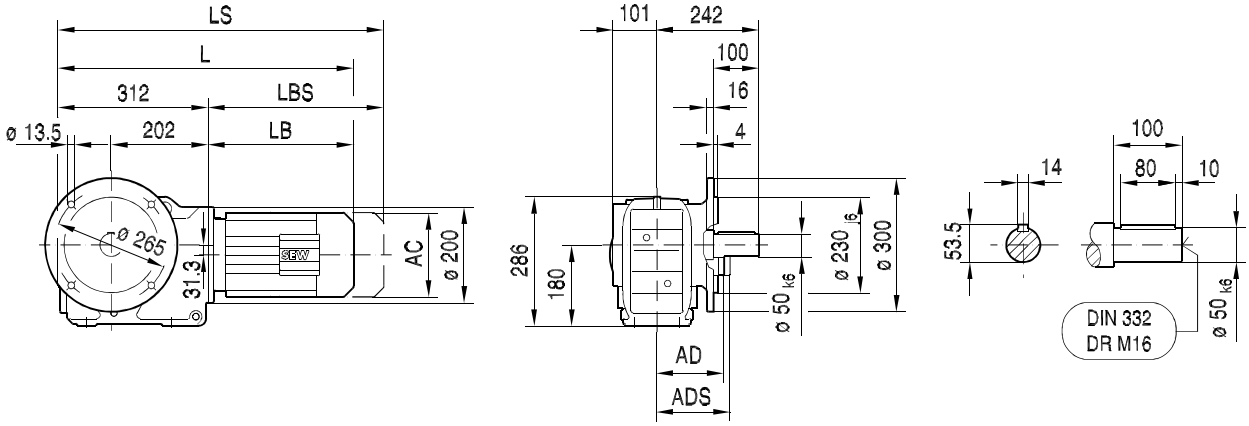

KAF77..

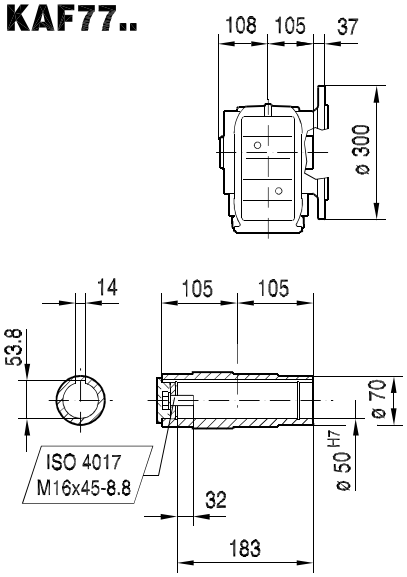

KHF77..

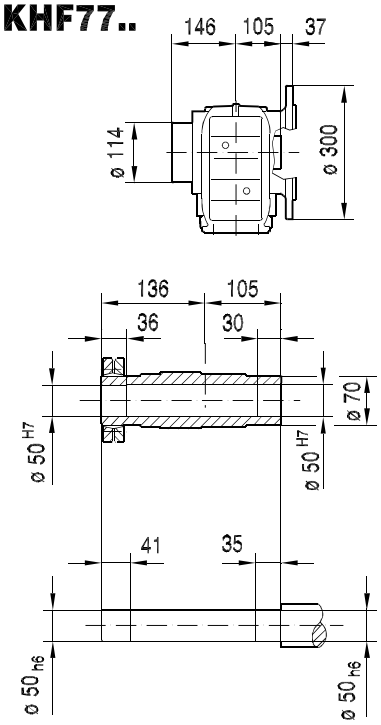

KVF77..

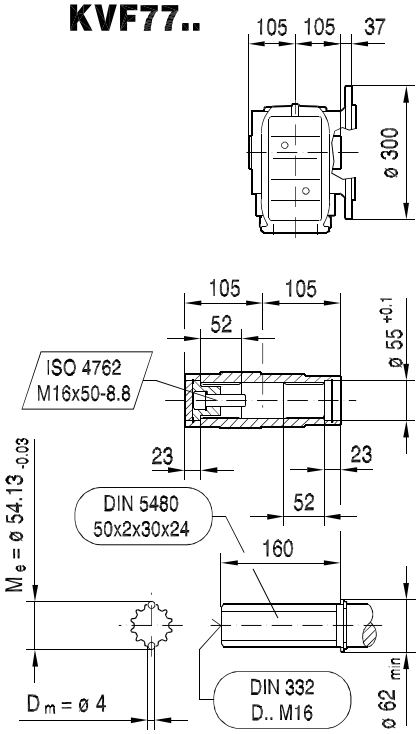

(→ 📖 14)	DT71D	DT80..	DT90..	DV100M	DV100L	DV112M	DV132S	DV132M	DV132ML	DV160M	
AC	145	145	197	197	197	221	221	275	275	275	
AD	122	122	154	166	166	179	179	230	230	230	
ADS	127	127	161	166	166	182	182	230	230	230	
L	505	555	573	623	653	657	702	724	784	784	
LS	569	619	658	708	738	737	782	836	896	896	
LB	193	243	261	311	341	345	390	412	472	472	
LBS	257	307	346	396	426	425	470	524	584	584	

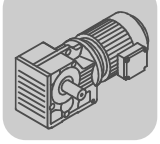

39 005 04 00

KA77..

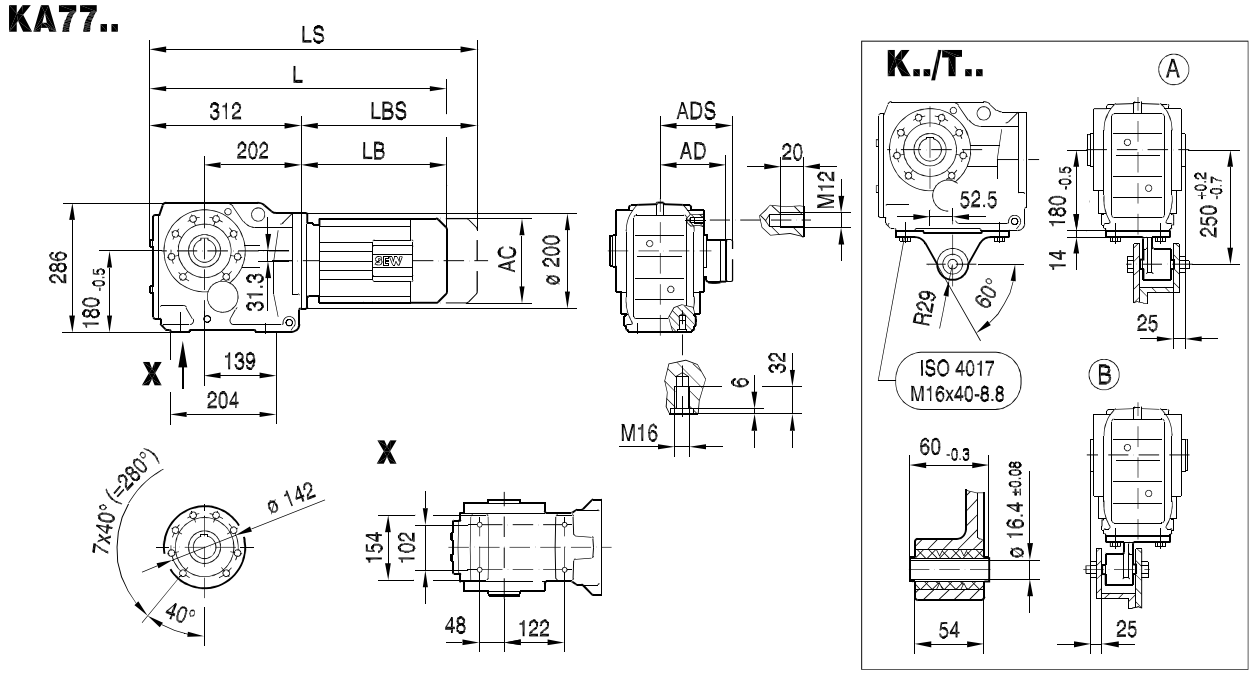

KA77..

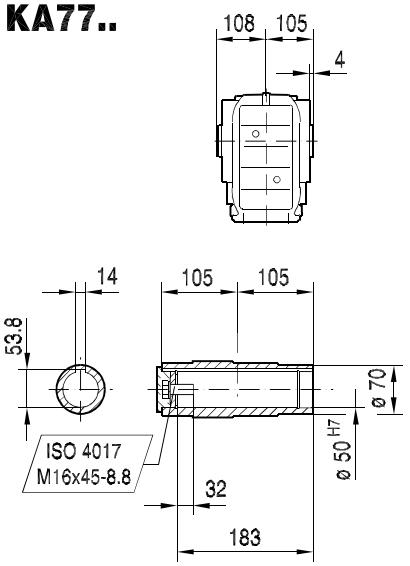

KH77..

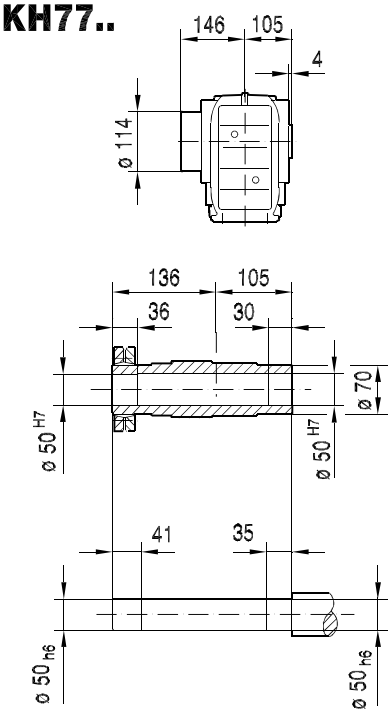

KV77..

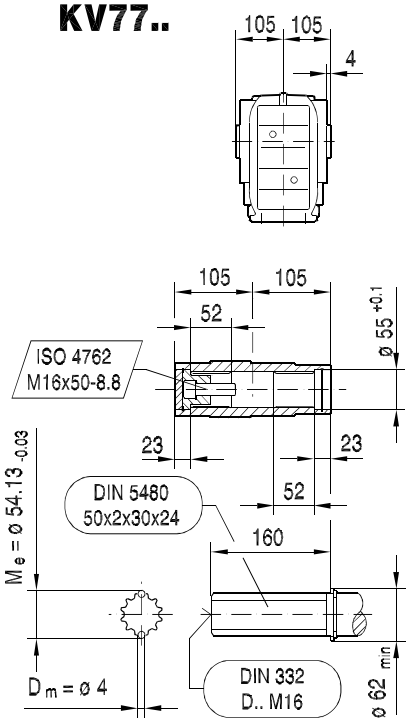

(→ 📖 14)	DT71D	DT80..	DT90..	DV100M	DV100L	DV112M	DV132S	DV132M	DV132ML	DV160M	
AC	145	145	197	197	197	221	221	275	275	275	
AD	122	122	154	166	166	179	179	230	230	230	
ADS	127	127	161	166	166	182	182	230	230	230	
L	505	555	573	623	653	657	702	724	784	784	
LS	569	619	658	708	738	737	782	836	896	896	
LB	193	243	261	311	341	345	390	412	472	472	
LBS	257	307	346	396	426	425	470	524	584	584	

39 015 03 00

KAZ77..

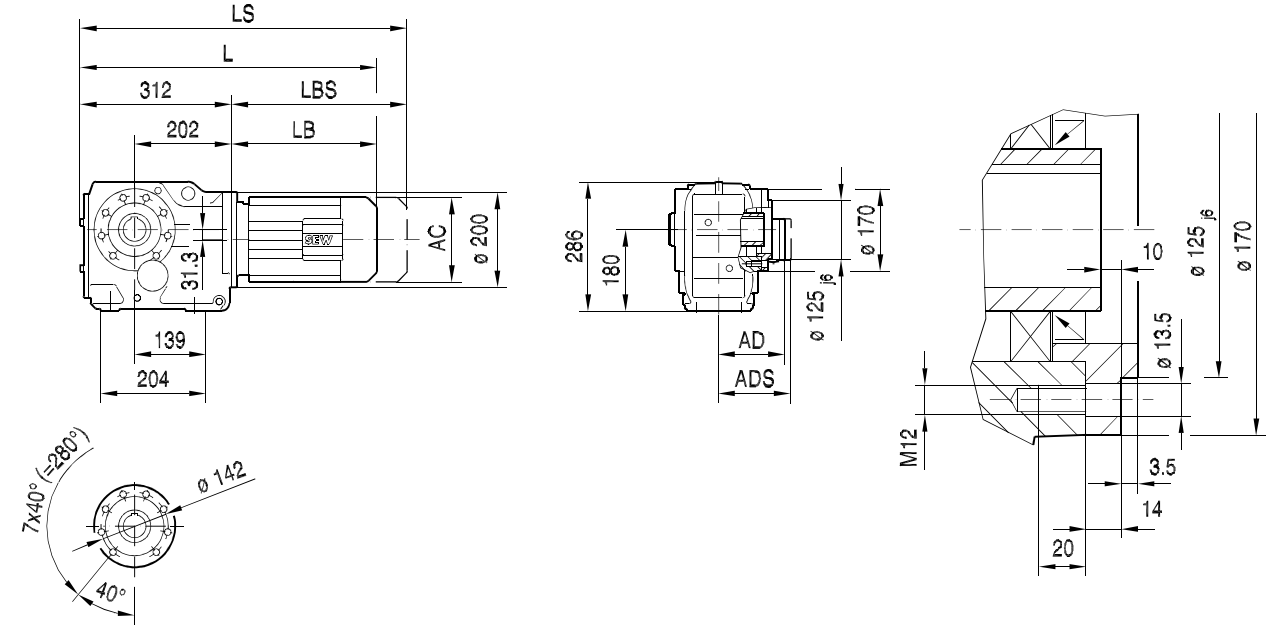

KAZ77..

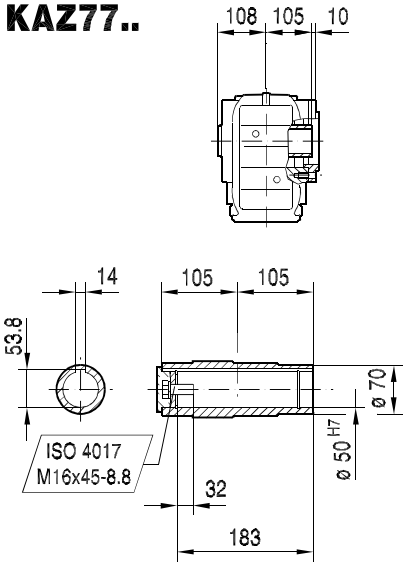

KHZ77..

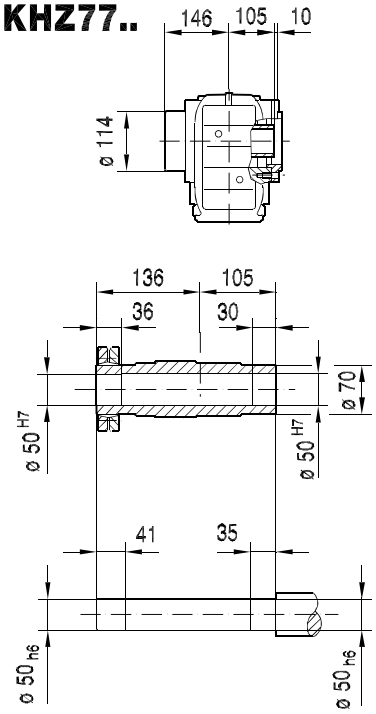

KVZ77..

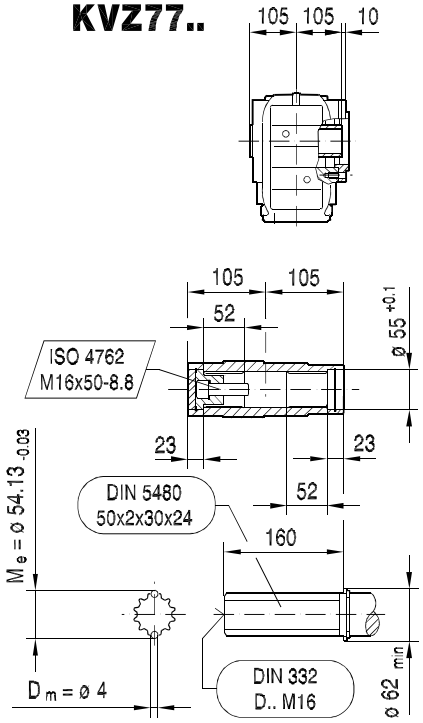

(→ 📖 14)	DT71D	DT80..	DT90..	DV100M	DV100L	DV112M	DV132S	DV132M	DV132ML	DV160M	
AC	145	145	197	197	197	221	221	275	275	275	
AD	122	122	154	166	166	179	179	230	230	230	
ADS	127	127	161	166	166	182	182	230	230	230	
L	505	555	573	623	653	657	702	724	784	784	
LS	569	619	658	708	738	737	782	836	896	896	
LB	193	243	261	311	341	345	390	412	472	472	
LBS	257	307	346	396	426	425	470	524	584	584	

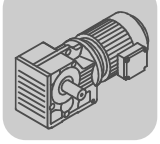

39 010 01 03

KT77..

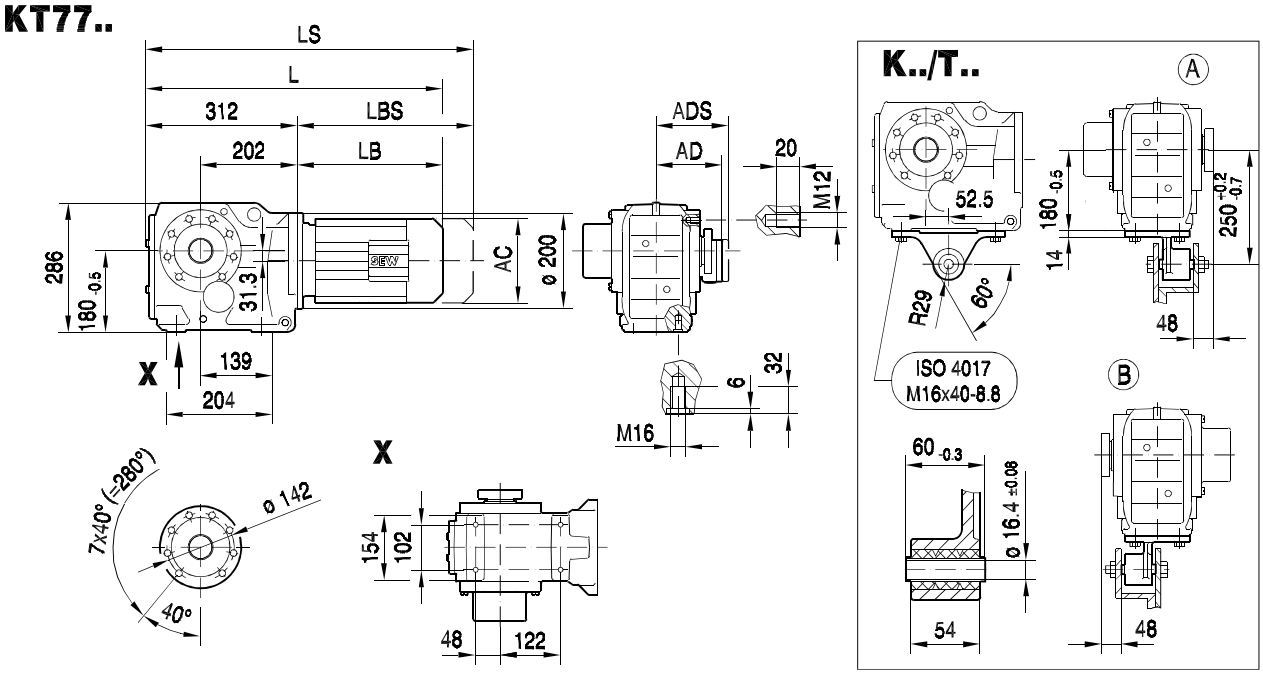

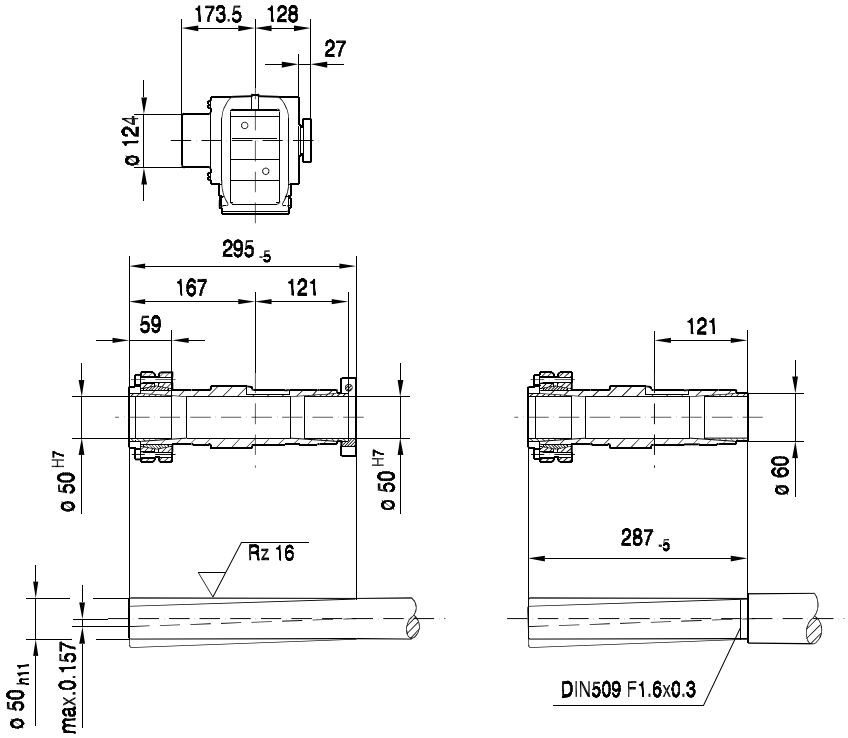

(→ 📖 14)	DT71D	DT80..	DT90..	DV100M	DV100L	DV112M	DV132S	DV132M	DV132ML	DV160M	
AC	145	145	197	197	197	221	221	275	275	275	
AD	122	122	154	166	166	179	179	230	230	230	
ADS	127	127	161	166	166	182	182	230	230	230	
L	505	555	573	623	653	657	702	724	784	784	
LS	569	619	658	708	738	737	782	836	896	896	
LB	193	243	261	311	341	345	390	412	472	472	
LBS	257	307	346	396	426	425	470	524	584	584	

34 006 03 00

K87..

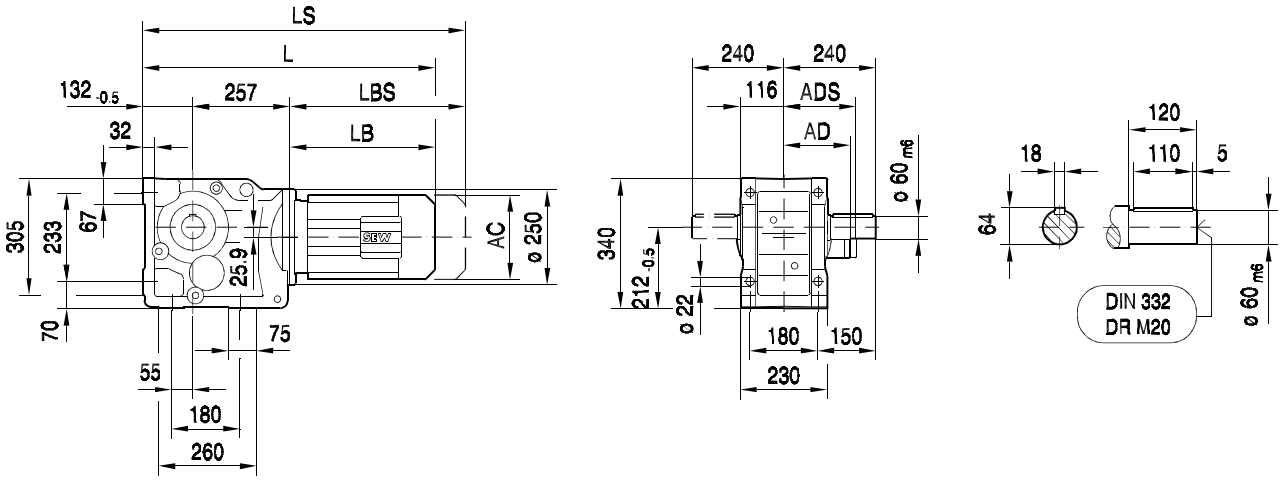

KA87B..

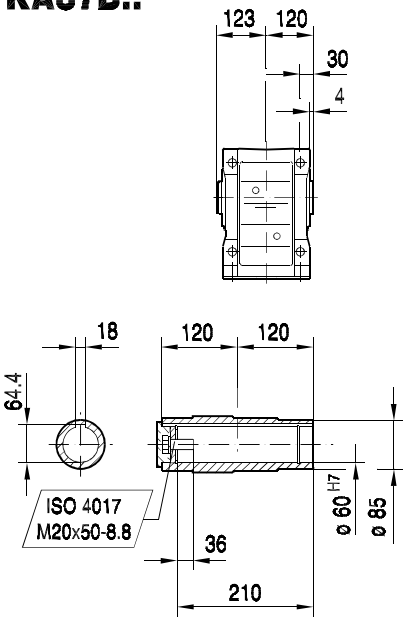

KH87B..

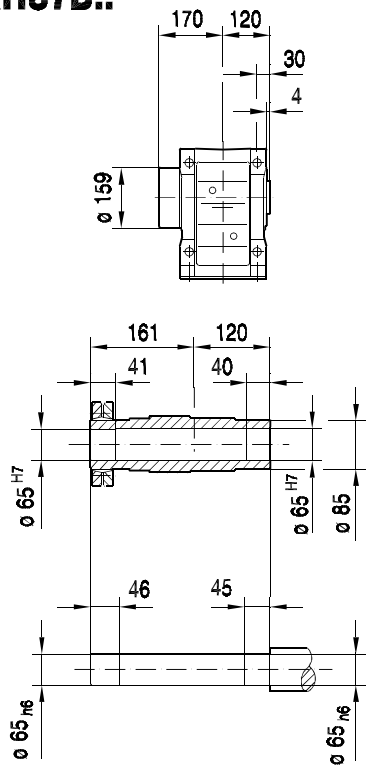

KV87B..

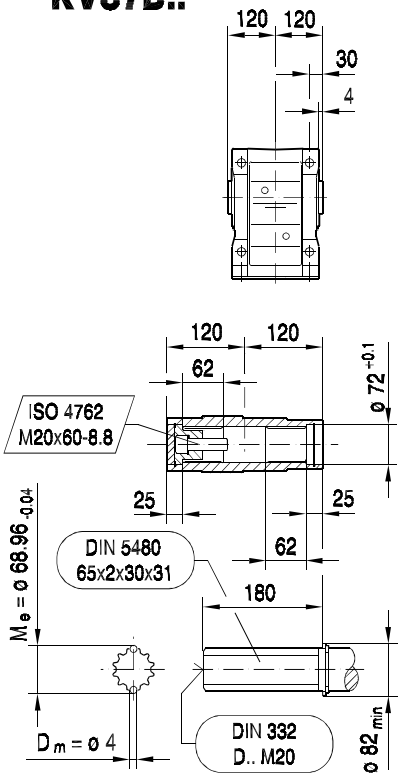

(→ 📖 14)	DT80..	DT90..	DV100M	DV100L	DV112M	DV132S	DV132M	DV132ML	DV160M	DV160L	DV180..
AC	145	197	197	197	221	221	275	275	275	331	331
AD	122	154	166	166	179	179	230	230	230	258	258
ADS	127	161	166	166	182	182	230	230	230	258	258
L	627	646	696	726	729	774	796	856	856	903	975
LS	691	731	781	811	809	854	908	968	968	1059	1131
LB	238	257	307	337	340	385	407	467	467	514	586
LBS	302	342	392	422	420	465	519	579	579	670	742

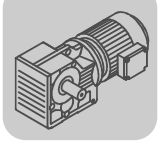

34 018 03 00

KF87..

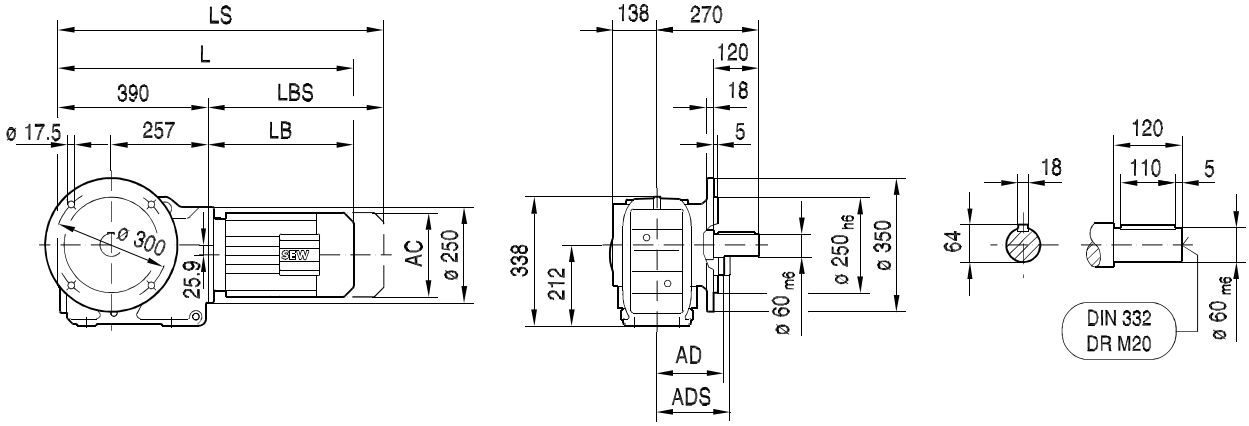

KAF87..

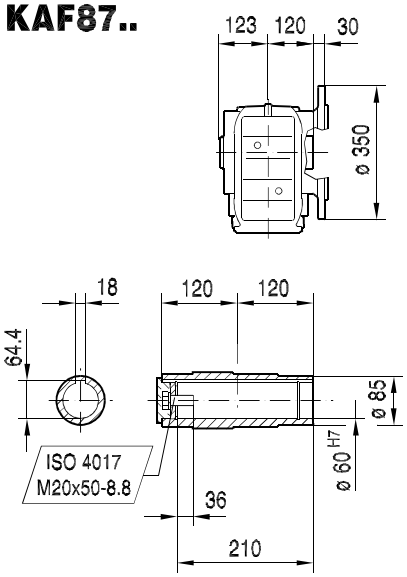

KHF87..

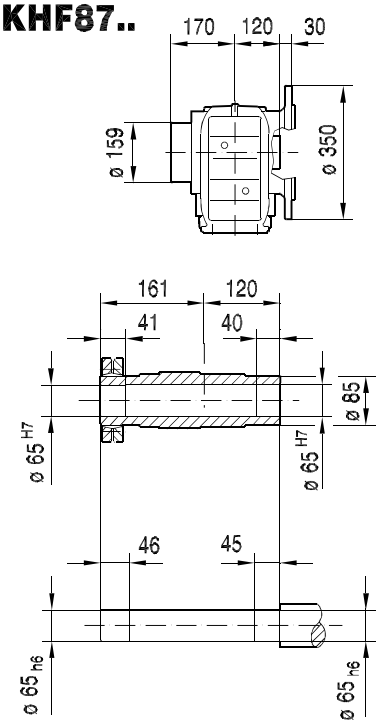

KVF87..

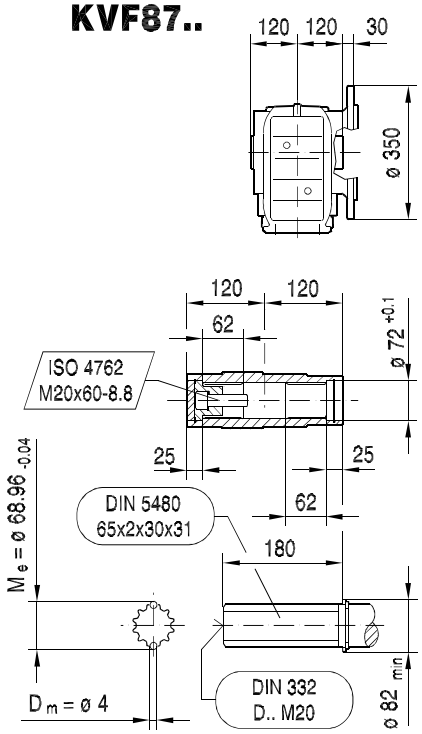

(→ 📖 14)	DT80..	DT90..	DV100M	DV100L	DV112M	DV132S	DV132M	DV132ML	DV160M	DV160L	DV180..
AC	145	197	197	197	221	221	275	275	275	331	331
AD	122	154	166	166	179	179	230	230	230	258	258
ADS	127	161	166	166	182	182	230	230	230	258	258
L	628	647	697	727	730	775	797	857	857	904	976
LS	692	732	782	812	810	855	909	969	969	1060	1132
LB	238	257	307	337	340	385	407	467	467	514	586
LBS	302	342	392	422	420	465	519	579	579	670	742

39 006 04 00

KA87..

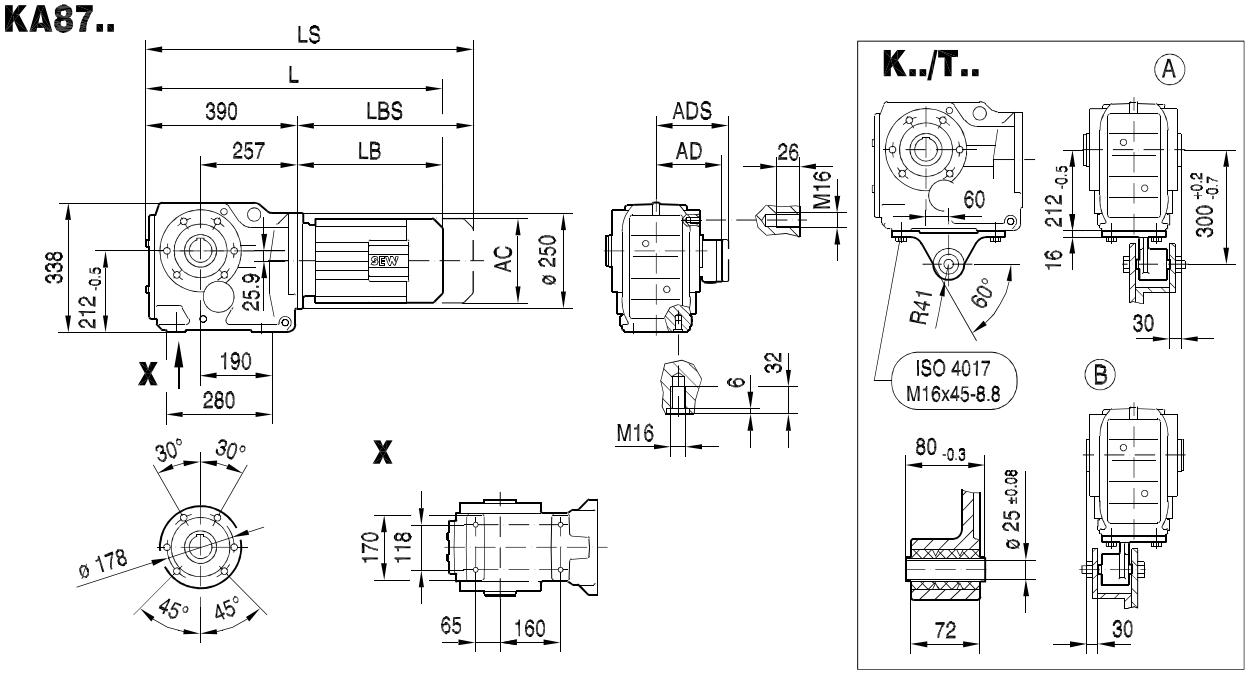

KA87..

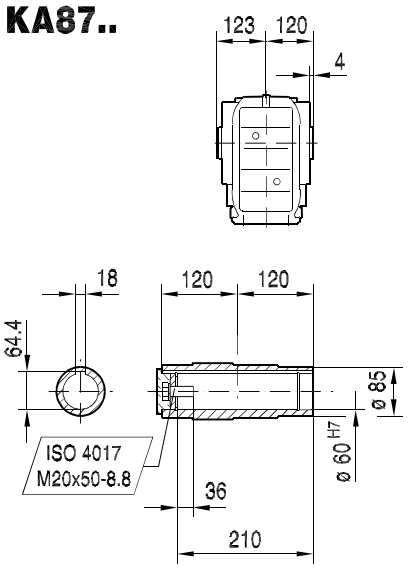

KH87..

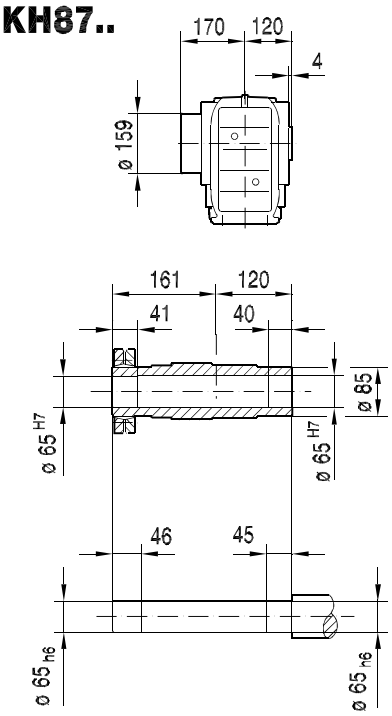

KV87..

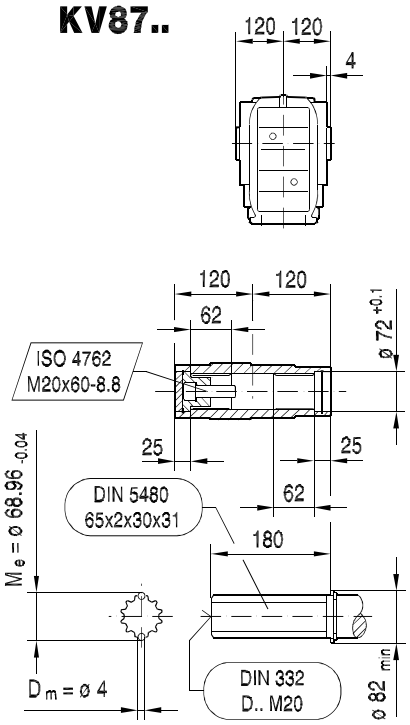

(→ 📖 14)	DT80..	DT90..	DV100M	DV100L	DV112M	DV132S	DV132M	DV132ML	DV160M	DV160L	DV180..
AC	145	197	197	197	221	221	275	275	275	331	331
AD	122	154	166	166	179	179	230	230	230	258	258
ADS	127	161	166	166	182	182	230	230	230	258	258
L	628	647	697	727	730	775	797	857	857	904	976
LS	692	732	782	812	810	855	909	969	969	1060	1132
LB	238	257	307	337	340	385	407	467	467	514	586
LBS	302	342	392	422	420	465	519	579	579	670	742

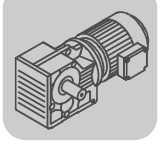

39 016 03 00

KAZ87..

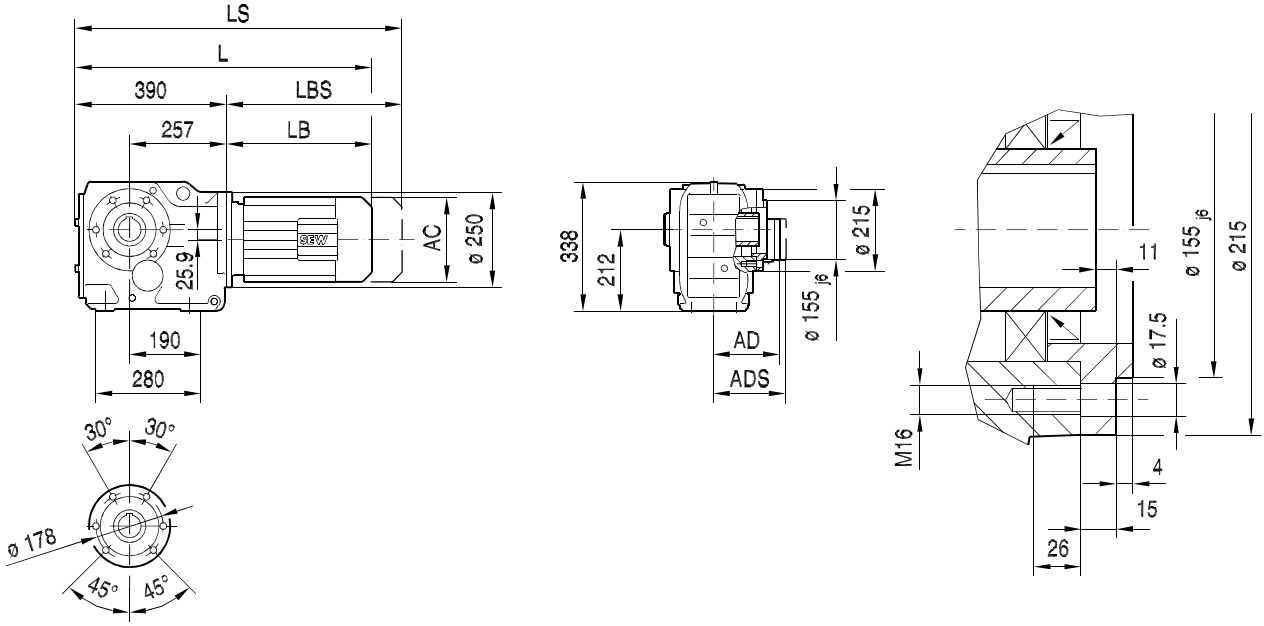

KAZ87..

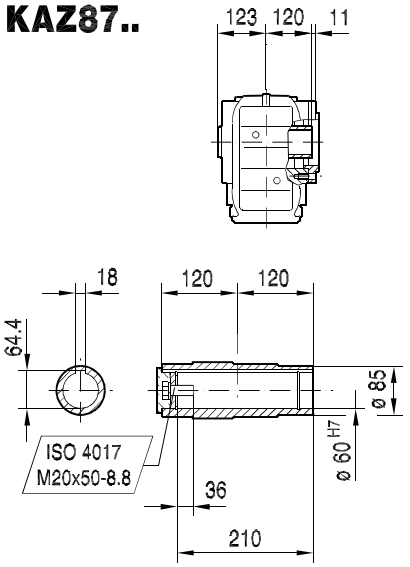

KHZ87..

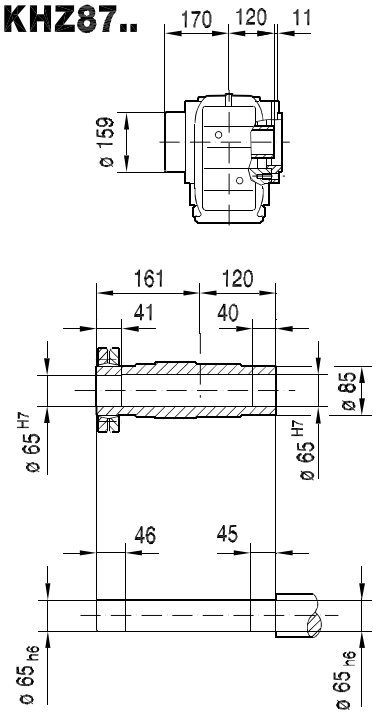

KVZ87..

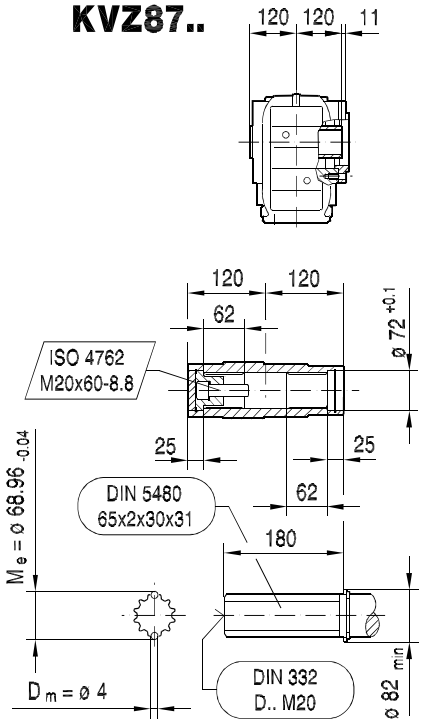

(→ 📖 14)	DT80..	DT90..	DV100M	DV100L	DV112M	DV132S	DV132M	DV132ML	DV160M	DV160L	DV180..
AC	145	197	197	197	221	221	275	275	275	331	331
AD	122	154	166	166	179	179	230	230	230	258	258
ADS	127	161	166	166	182	182	230	230	230	258	258
L	628	647	697	727	730	775	797	857	857	904	976
LS	692	732	782	812	810	855	909	969	969	1060	1132
LB	238	257	307	337	340	385	407	467	467	514	586
LBS	302	342	392	422	420	465	519	579	579	670	742

39 011 01 03

KT87..

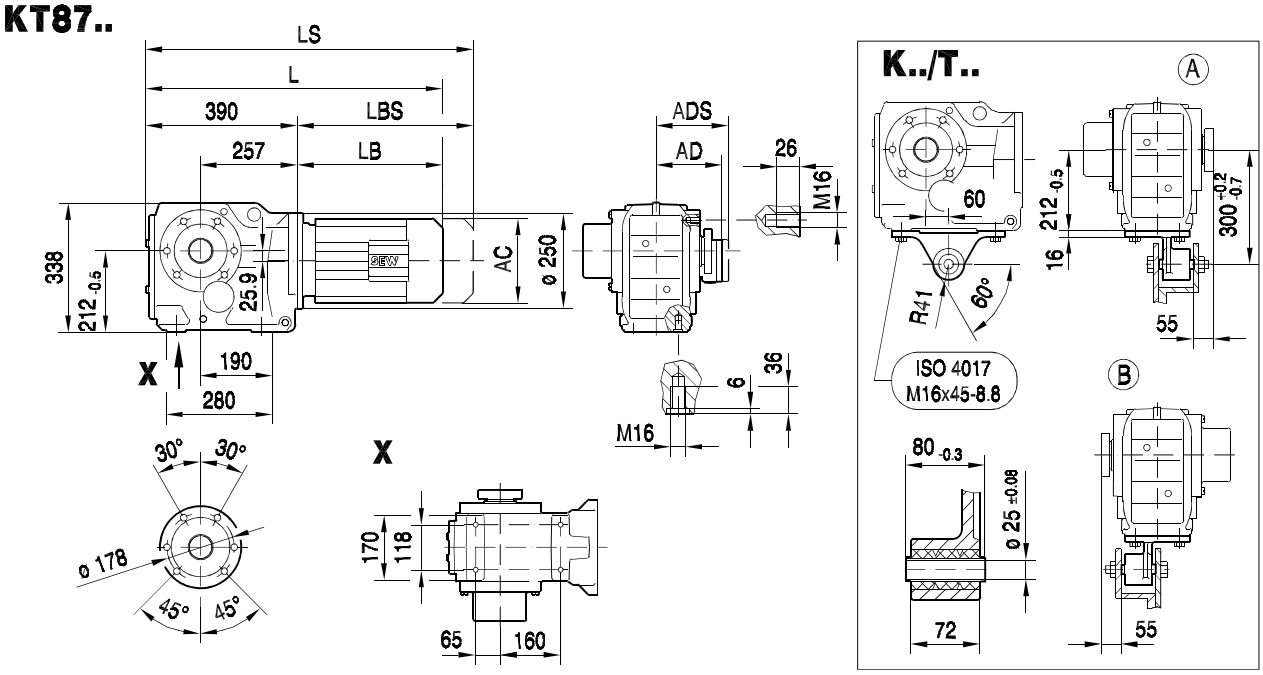

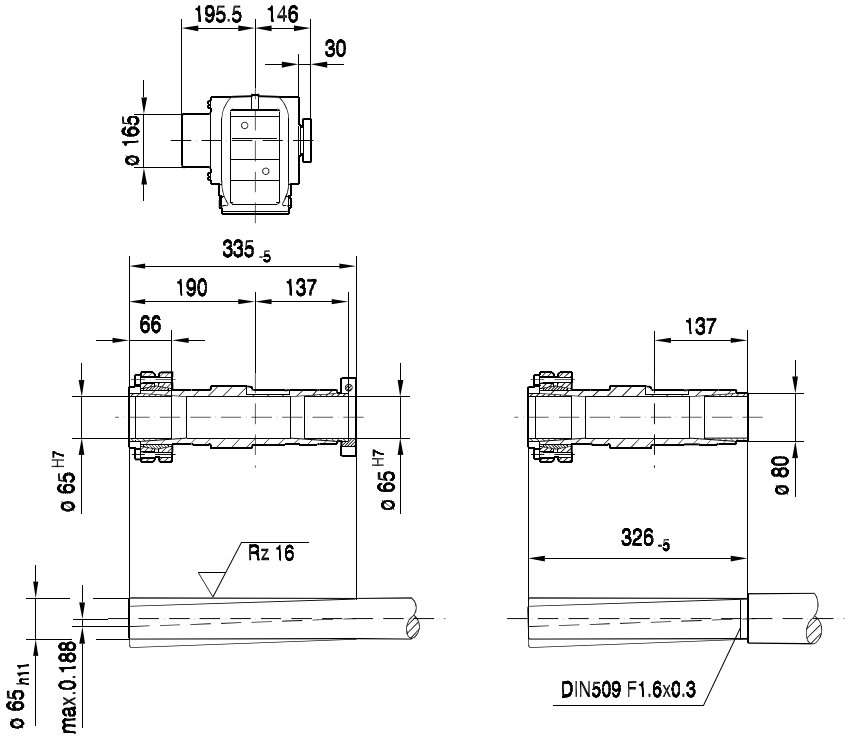

(→ 📖 14)	DT80..	DT90..	DV100M	DV100L	DV112M	DV132S	DV132M	DV132ML	DV160M	DV160L	DV180..
AC	145	197	197	197	221	221	275	275	275	331	331
AD	122	154	166	166	179	179	230	230	230	258	258
ADS	127	161	166	166	182	182	230	230	230	258	258
L	628	647	697	727	730	775	797	857	857	904	976
LS	692	732	782	812	810	855	909	969	969	1060	1132
LB	238	257	307	337	340	385	407	467	467	514	586
LBS	302	342	392	422	420	465	519	579	579	670	742

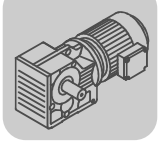

34 007 03 00

K97..

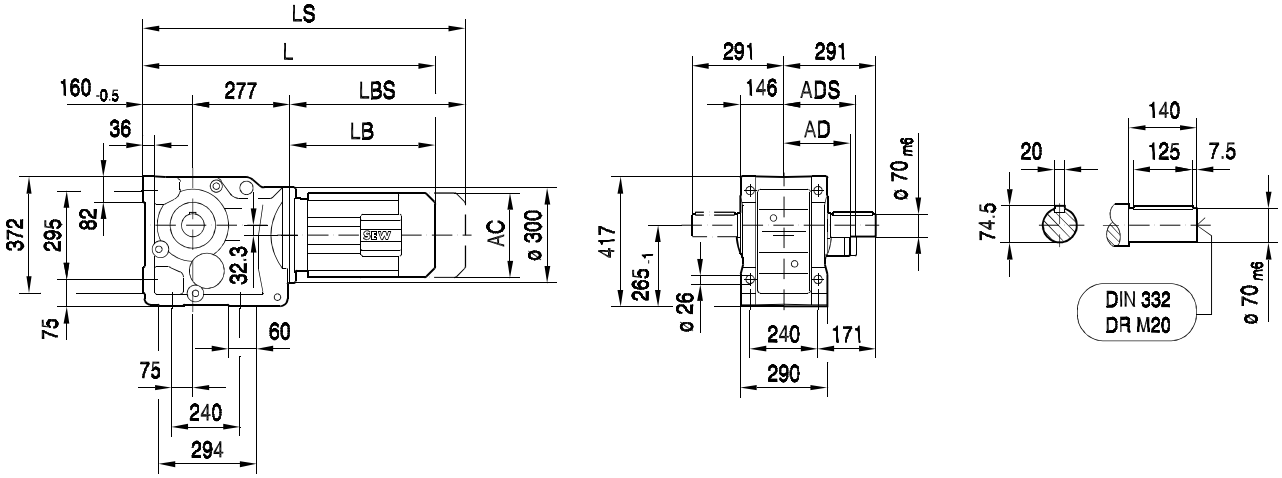

KA97B..

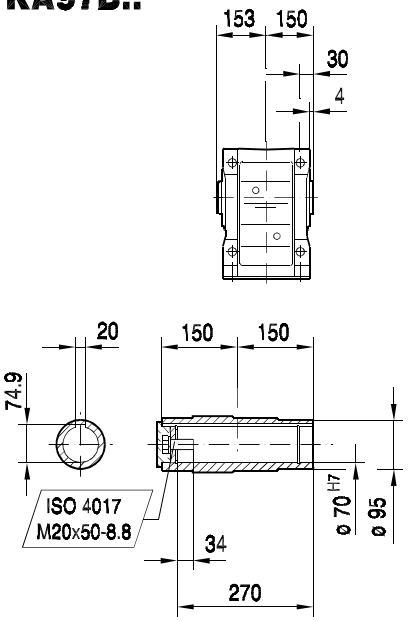

KH97B..

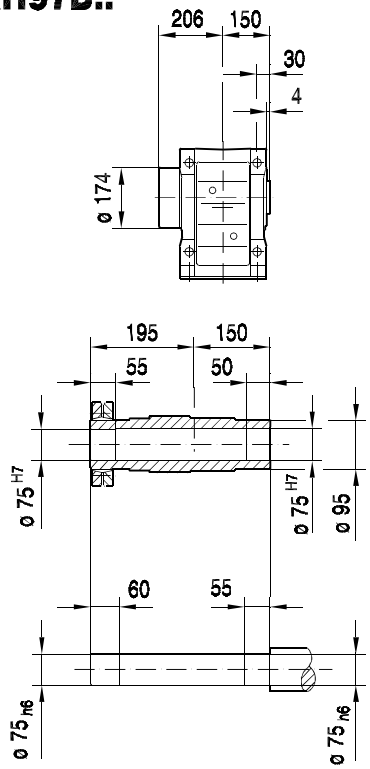

KV97B..

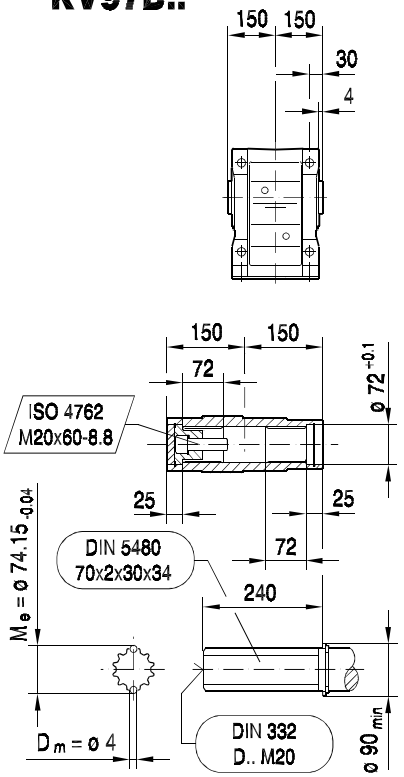

(→ 📖 14)	DT90..	DV100M	DV100L	DV112M	DV132S	DV132M	DV132ML	DV160M	DV160L	DV180..	DV200..
AC	197	197	197	221	221	275	275	275	331	331	394
AD	154	166	166	179	179	230	230	230	258	258	285
ADS	161	166	166	182	182	230	230	230	258	258	285
L	688	738	768	772	817	839	899	899	946	1018	1066
LS	773	823	853	852	897	951	1011	1011	1102	1174	1222
LB	251	301	331	335	380	402	462	462	509	581	629
LBS	336	386	416	415	460	514	574	574	665	737	785

34 019 03 00

KF97..

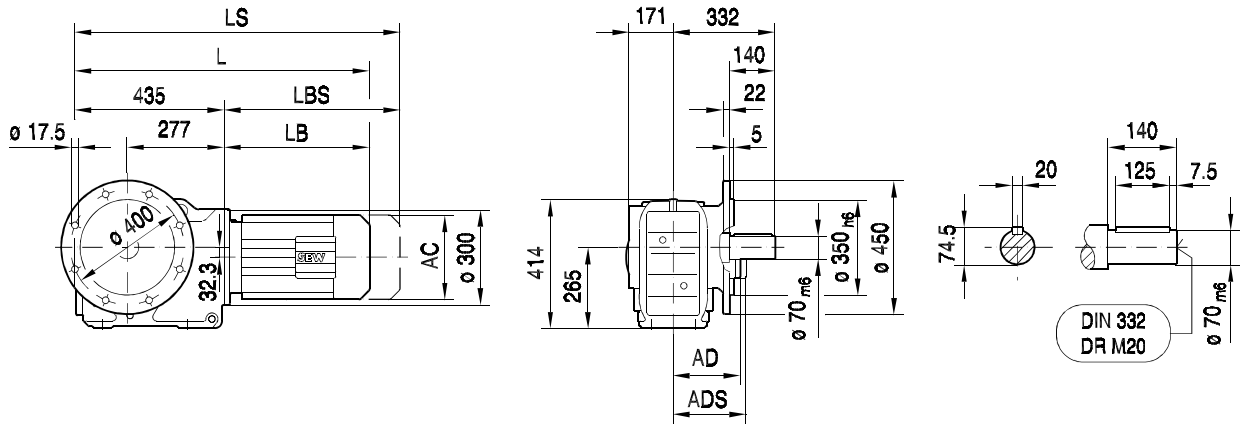

KAF97..

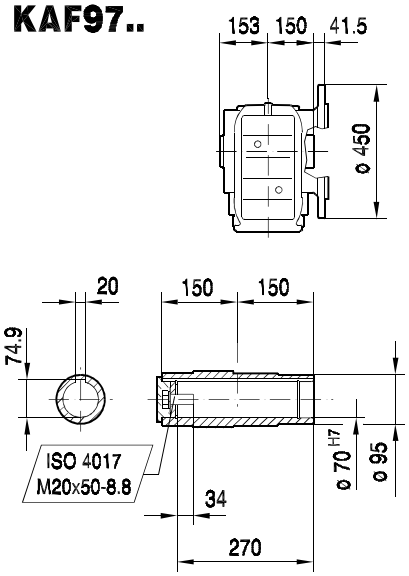

KHF97..

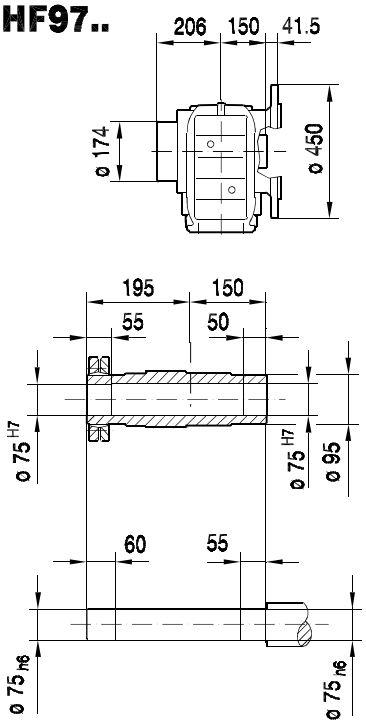

KVF97..

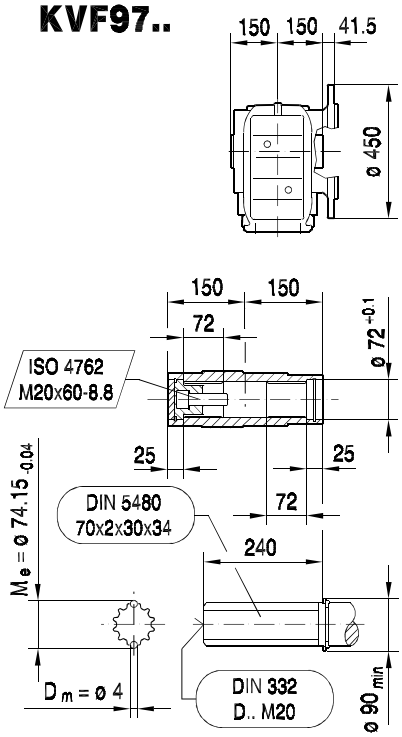

(→ 📖 14)	DT90..	DV100M	DV100L	DV112M	DV132S	DV132M	DV132ML	DV160M	DV160L	DV180..	DV200..
AC	197	197	197	221	221	275	275	275	331	331	394
AD	154	166	166	179	179	230	230	230	258	258	285
ADS	161	166	166	182	182	230	230	230	258	258	285
L	686	736	766	770	815	837	897	897	944	1016	1064
LS	771	821	851	850	895	949	1009	1009	1100	1172	1220
LB	251	301	331	335	380	402	462	462	509	581	629
LBS	336	386	416	415	460	514	574	574	665	737	785

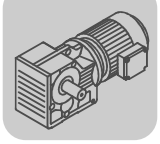

39 007 04 00

KA97..

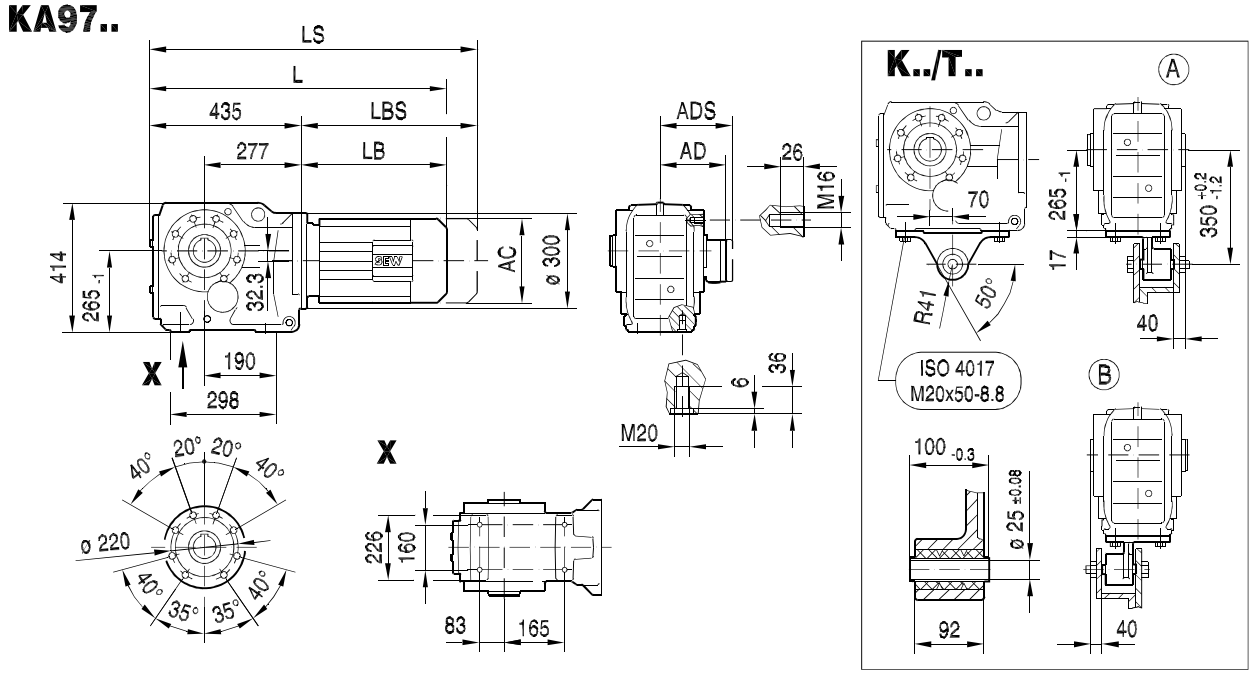

KA97..

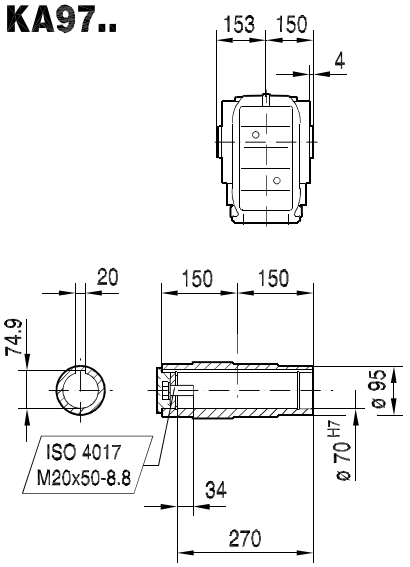

KH97..

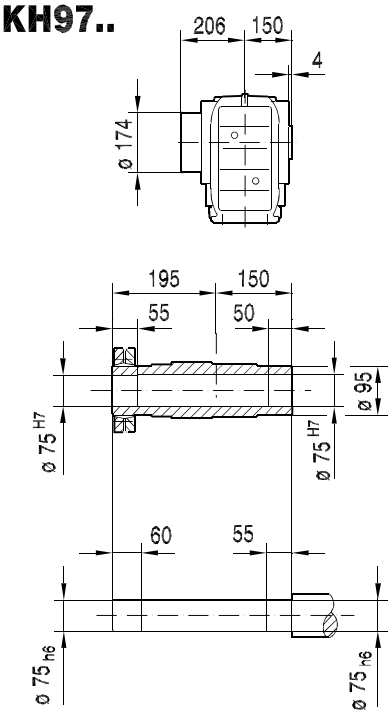

KV97..

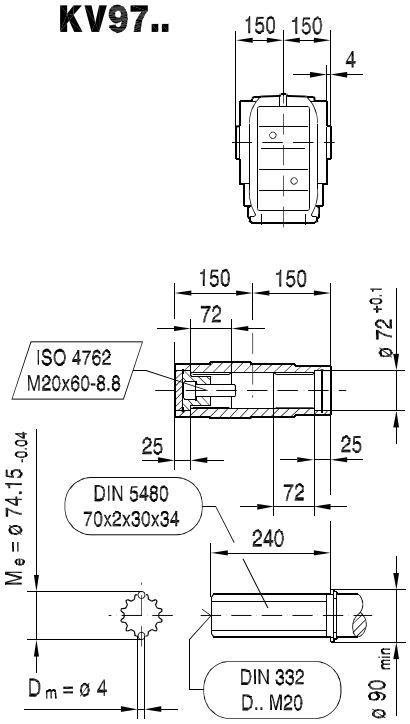

(→ 📖 14)	DT90..	DV100M	DV100L	DV112M	DV132S	DV132M	DV132ML	DV160M	DV160L	DV180..	DV200..
AC	197	197	197	221	221	275	275	275	331	331	394
AD	154	166	166	179	179	230	230	230	258	258	285
ADS	161	166	166	182	182	230	230	230	258	258	285
L	686	736	766	770	815	837	897	897	944	1016	1064
LS	771	821	851	850	895	949	1009	1009	1100	1172	1220
LB	251	301	331	335	380	402	462	462	509	581	629
LBS	336	386	416	415	460	514	574	574	665	737	785

39 017 03 00

KAZ97..

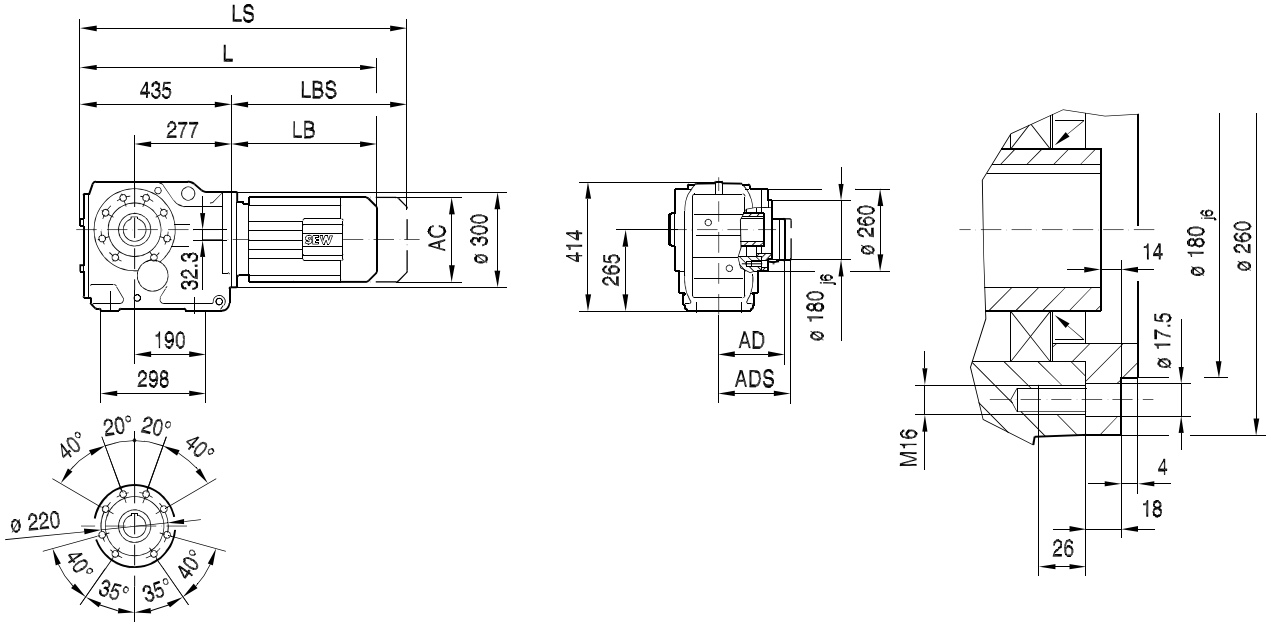

KAZ97..

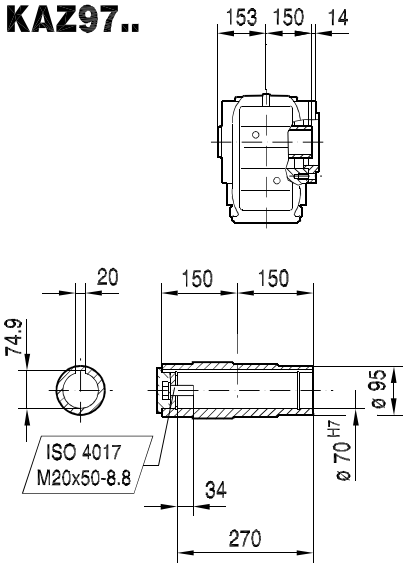

KHZ97..

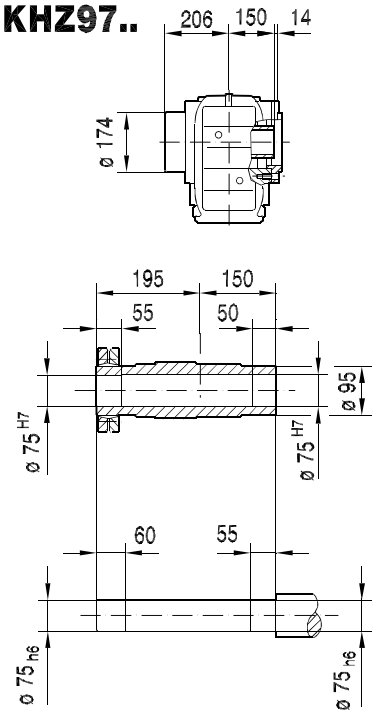

KVZ97..

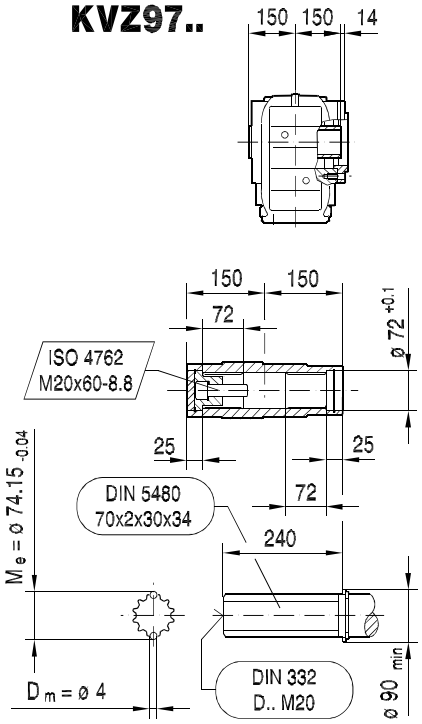

(→ 📖 14)	DT90..	DV100M	DV100L	DV112M	DV132S	DV132M	DV132ML	DV160M	DV160L	DV180..	DV200..
AC	197	197	197	221	221	275	275	275	331	331	394
AD	154	166	166	179	179	230	230	230	258	258	285
ADS	161	166	166	182	182	230	230	230	258	258	285
L	686	736	766	770	815	837	897	897	944	1016	1064
LS	771	821	851	850	895	949	1009	1009	1100	1172	1220
LB	251	301	331	335	380	402	462	462	509	581	629
LBS	336	386	416	415	460	514	574	574	665	737	785

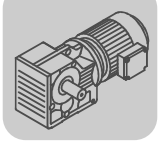

39 012 01 03

KT97..

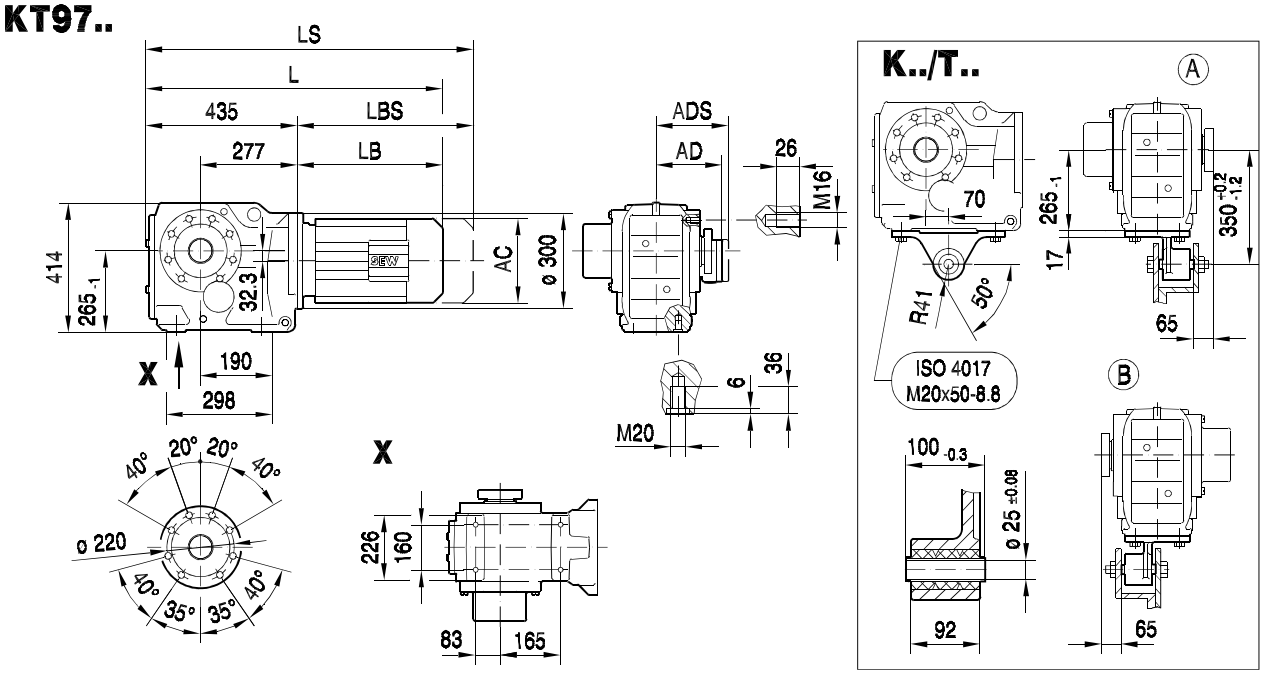

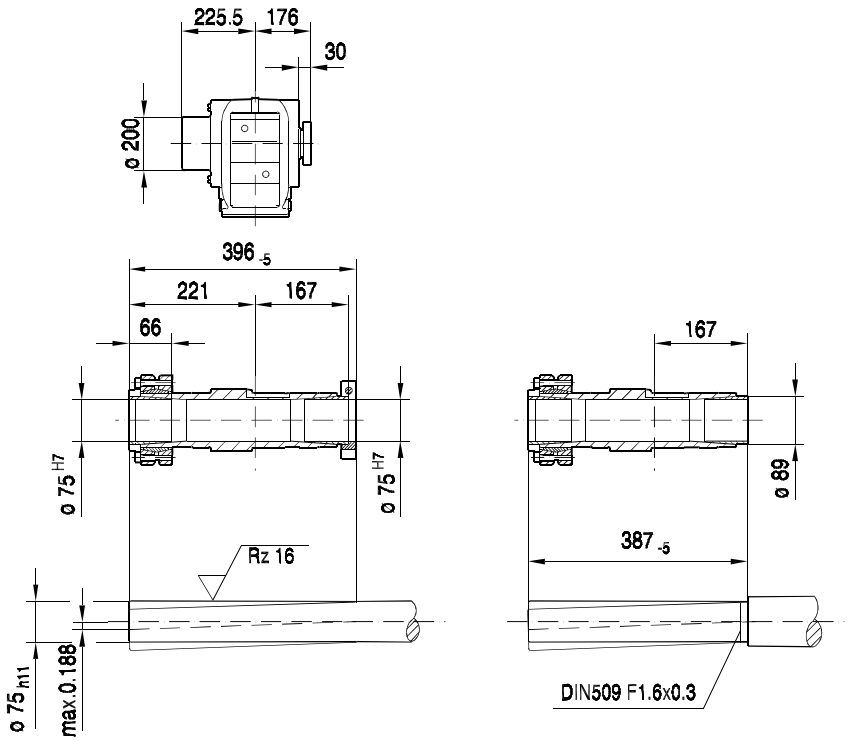

(→ 📖 14)	DT90..	DV100M	DV100L	DV112M	DV132S	DV132M	DV132ML	DV160M	DV160L	DV180..	DV200..
AC	197	197	197	221	221	275	275	275	331	331	394
AD	154	166	166	179	179	230	230	230	258	258	285
ADS	161	166	166	182	182	230	230	230	258	258	285
L	686	736	766	770	815	837	897	897	944	1016	1064
LS	771	821	851	850	895	949	1009	1009	1100	1172	1220
LB	251	301	331	335	380	402	462	462	509	581	629
LBS	336	386	416	415	460	514	574	574	665	737	785

34 008 03 00

K107..

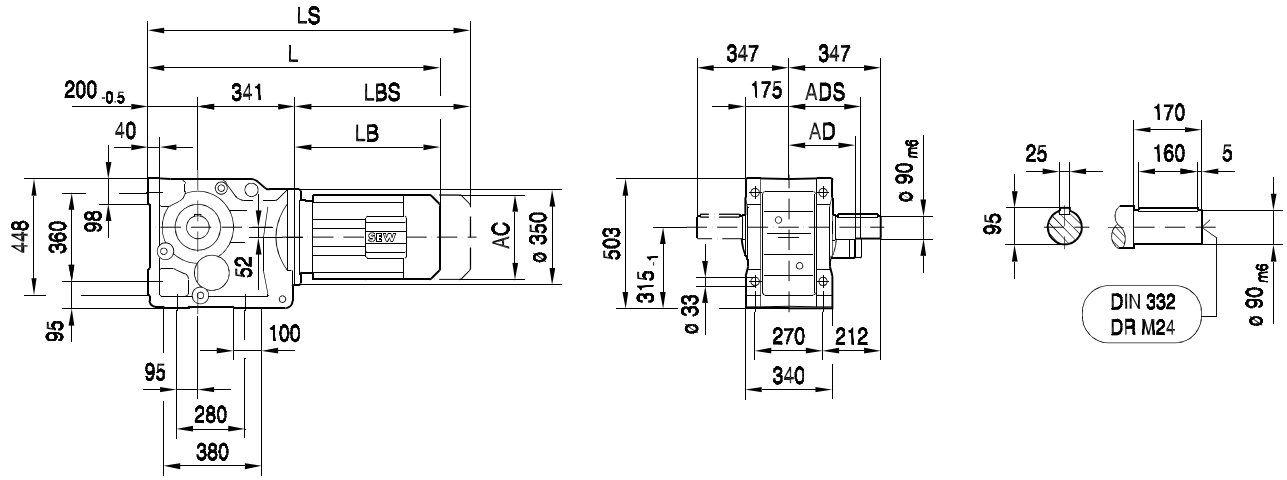

KA107B..

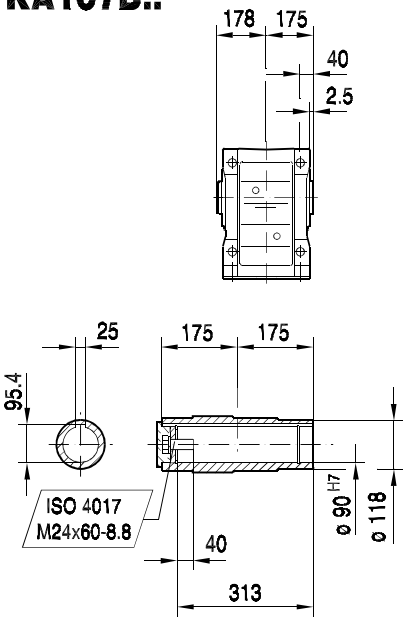

KH107B..

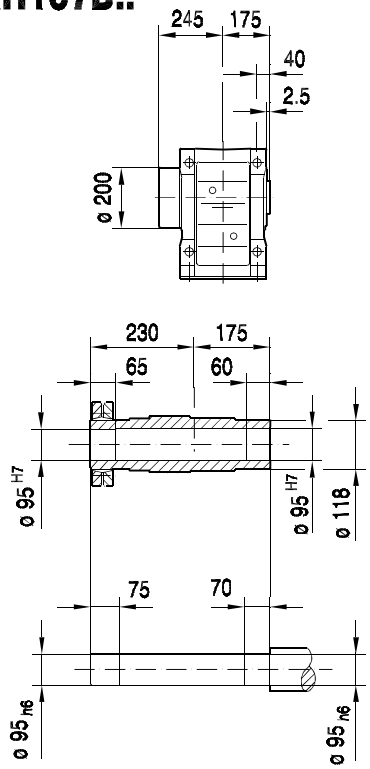

KV107B..

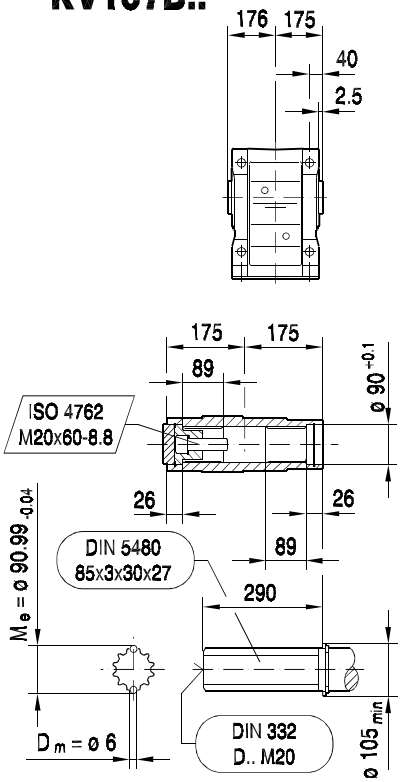

(→ 📖 14)	DV100L	DV112M	DV132S	DV132M	DV132ML	DV160M	DV160L	DV180..	DV200..	DV225..	
AC	197	221	221	275	275	275	331	331	394	394	
AD	166	179	179	230	230	230	258	258	285	289	
ADS	166	182	182	230	230	230	258	258	285	289	
L	866	870	915	937	997	997	1044	1116	1164	1246	
LS	951	950	995	1049	1109	1109	1200	1272	1320	1402	
LB	325	329	374	396	456	456	503	575	623	705	
LBS	410	409	454	508	568	568	659	731	779	861	

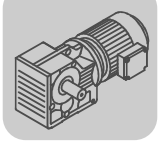

34 020 03 00

KF107..

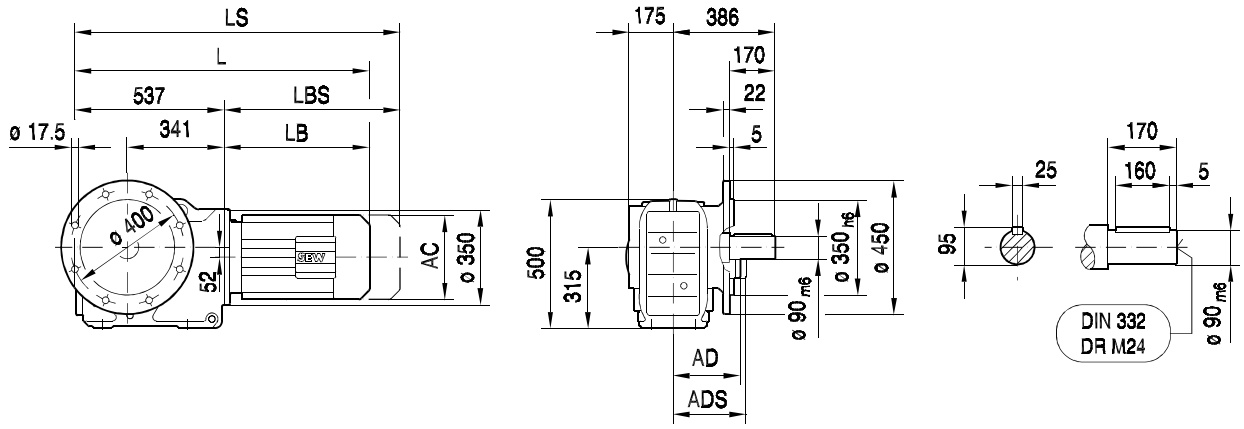

KAF107..

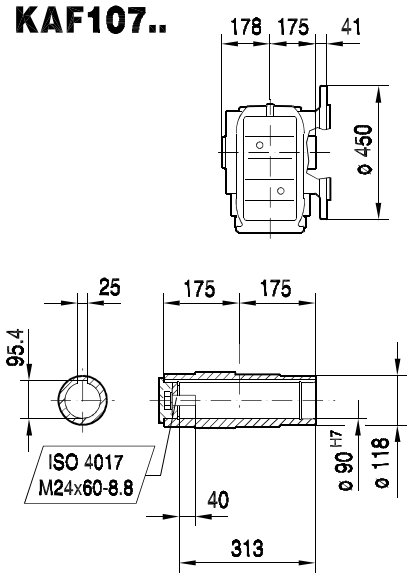

KHF107..

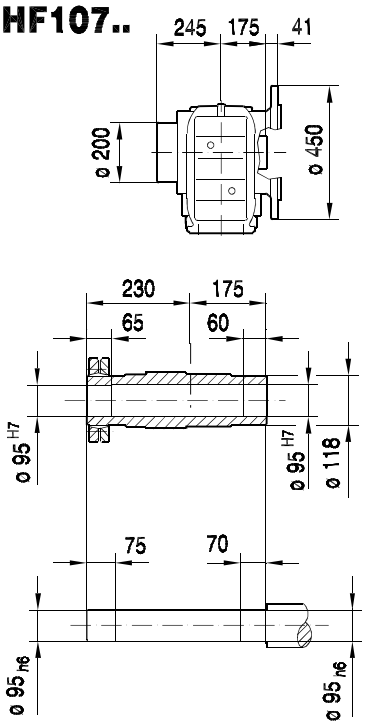

KVF107..

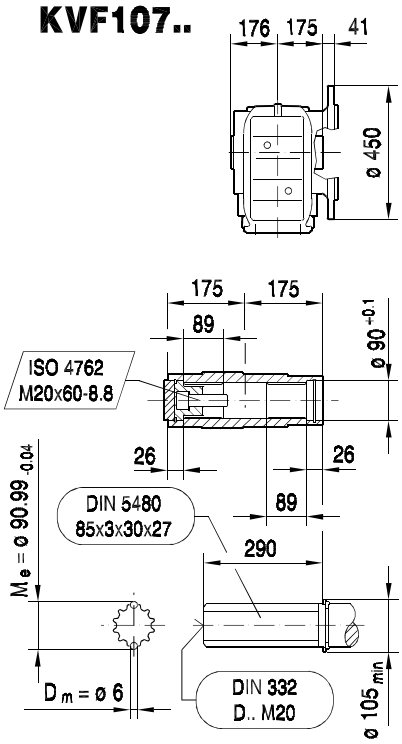

(→ 📖 14)	DV100L	DV112M	DV132S	DV132M	DV132ML	DV160M	DV160L	DV180..	DV200..	DV225..	
AC	197	221	221	275	275	275	331	331	394	394	
AD	166	179	179	230	230	230	258	258	285	289	
ADS	166	182	182	230	230	230	258	258	285	289	
L	862	866	911	933	993	993	1040	1112	1160	1242	
LS	947	946	991	1045	1105	1105	1196	1268	1316	1398	
LB	325	329	374	396	456	456	503	575	623	705	
LBS	410	409	454	508	568	568	659	731	779	861	

39 008 04 00

KA107..

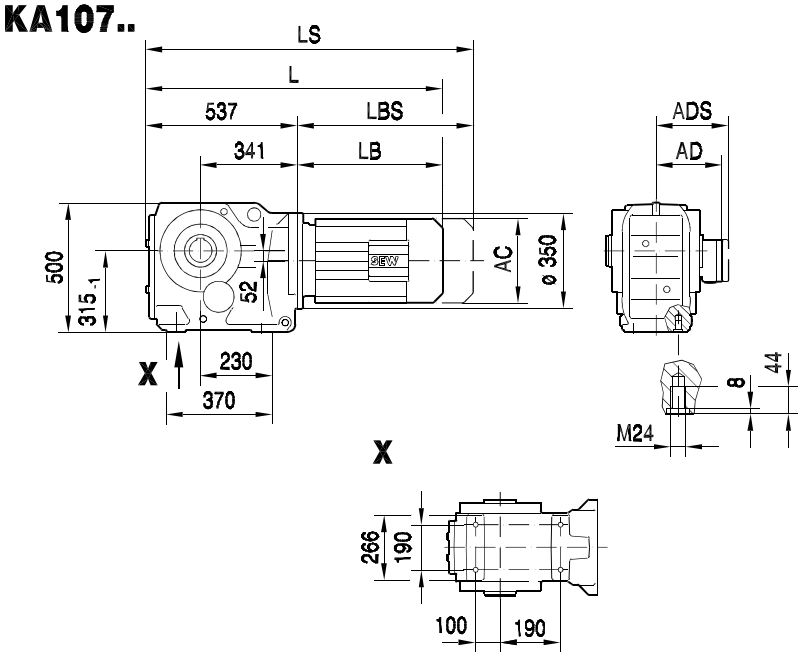

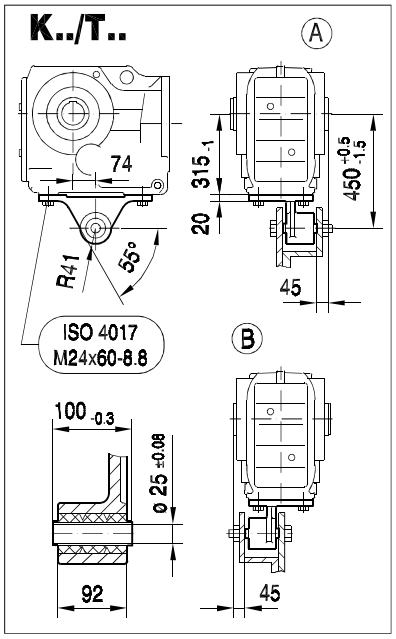

KA107..

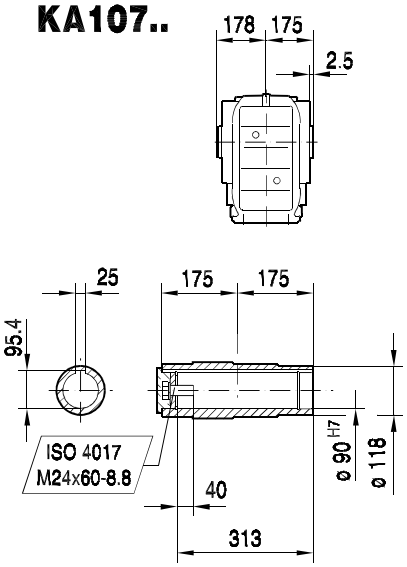

KH107..

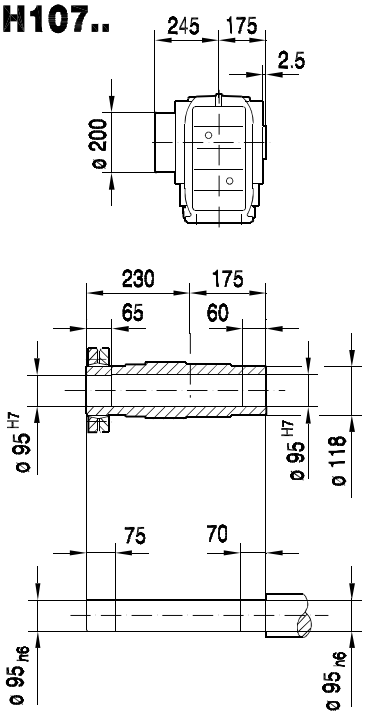

KV107..

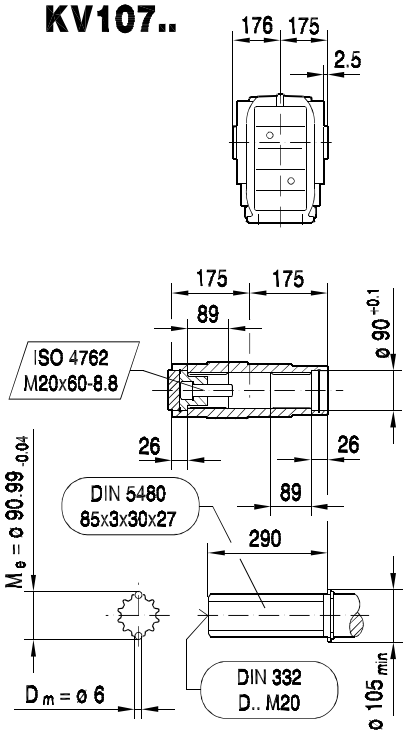

(→ 📖 14)	DV100L	DV112M	DV132S	DV132M	DV132ML	DV160M	DV160L	DV180..	DV200..	DV225..	
AC	197	221	221	275	275	275	331	331	394	394	
AD	166	179	179	230	230	230	258	258	285	289	
ADS	166	182	182	230	230	230	258	258	285	289	
L	862	866	911	933	993	993	1040	1112	1160	1242	
LS	947	946	991	1045	1105	1105	1196	1268	1316	1398	
LB	325	329	374	396	456	456	503	575	623	705	
LBS	410	409	454	508	568	568	659	731	779	861	

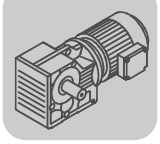

39 018 03 00

KAZ107..

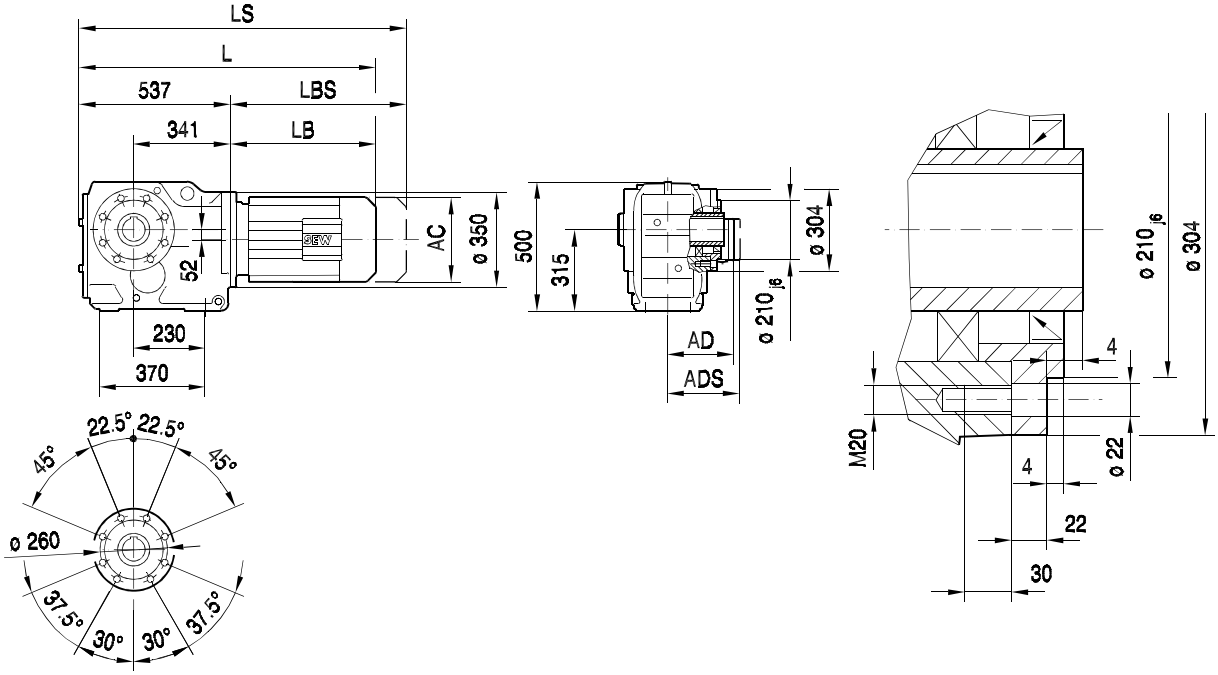

KAZ107..

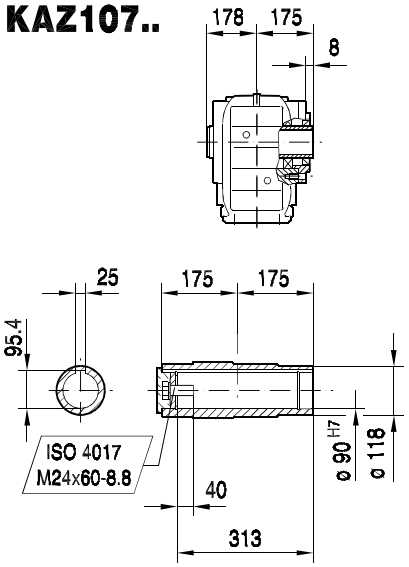

KHZ107..

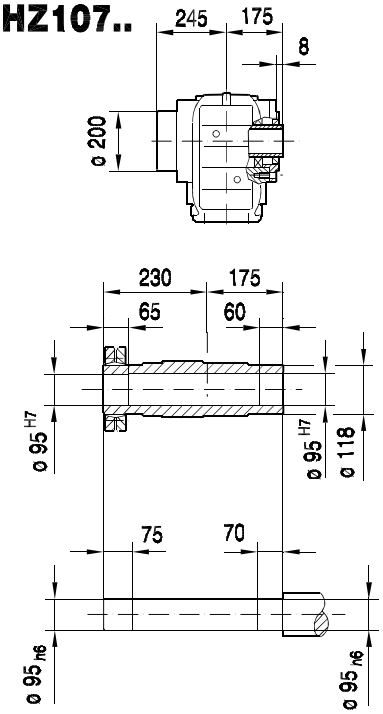

KVZ107..

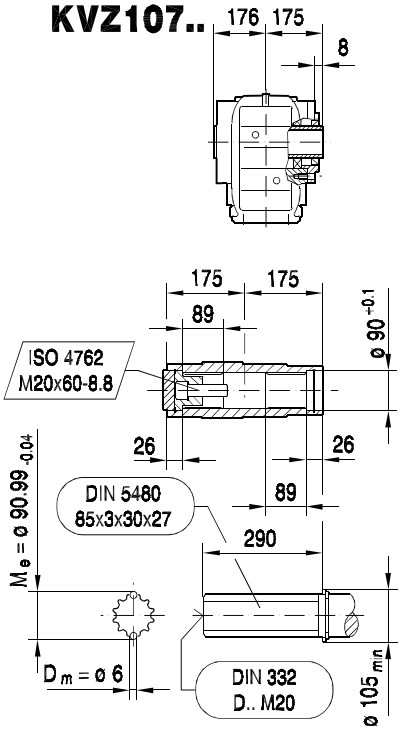

(→ 📖 14)	DV100L	DV112M	DV132S	DV132M	DV132ML	DV160M	DV160L	DV180..	DV200..	DV225..	
AC	197	221	221	275	275	275	331	331	394	394	
AD	166	179	179	230	230	230	258	258	285	289	
ADS	166	182	182	230	230	230	258	258	285	289	
L	862	866	911	933	993	993	1040	1112	1160	1242	
LS	947	946	991	1045	1105	1105	1196	1268	1316	1398	
LB	325	329	374	396	456	456	503	575	623	705	
LBS	410	409	454	508	568	568	659	731	779	861	

33 129 00 05

KT107..

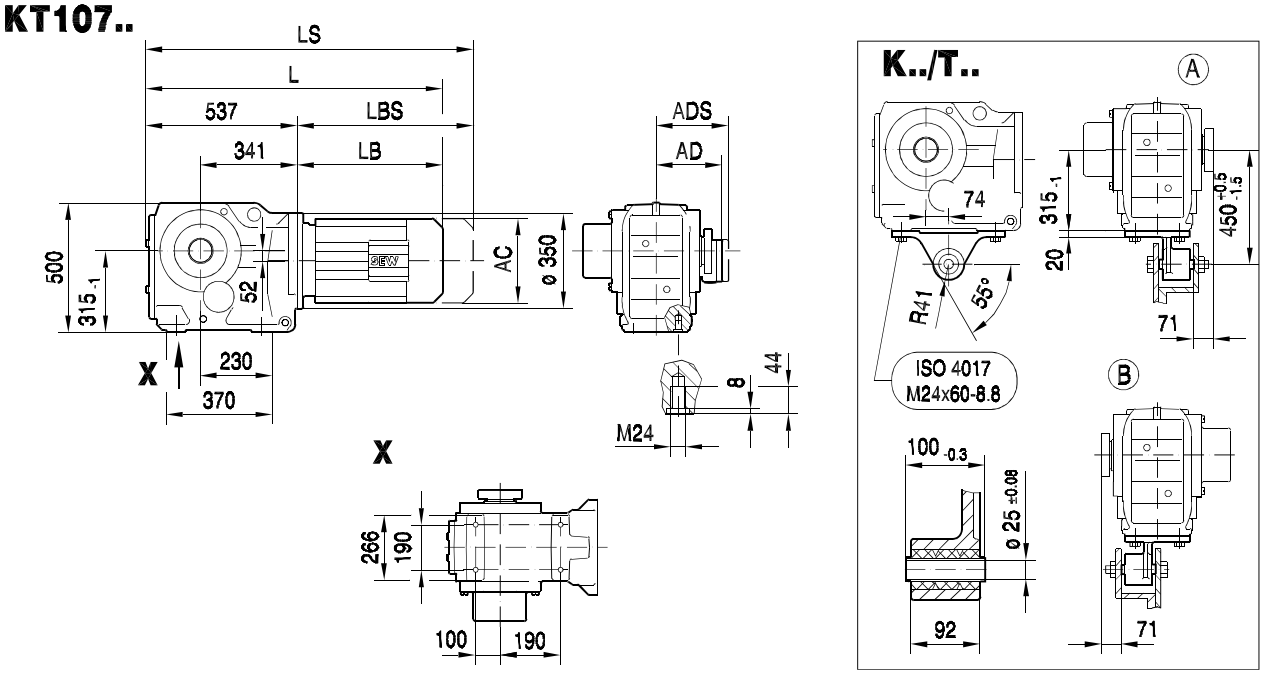

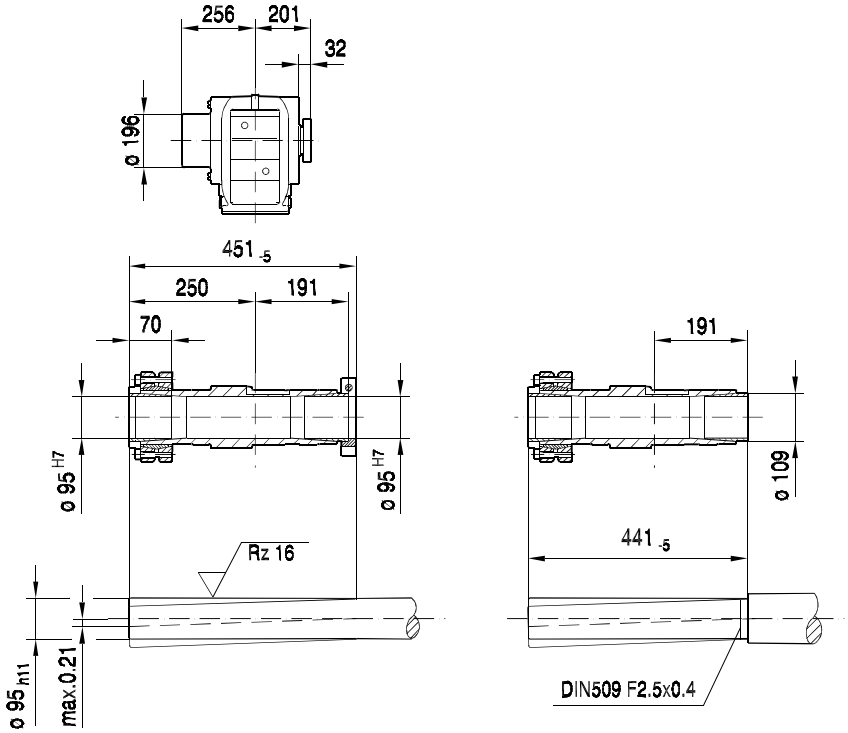

(→ 📖 14)	DV100L	DV112M	DV132S	DV132M	DV132ML	DV160M	DV160L	DV180..	DV200..	DV225..	
AC	197	221	221	275	275	275	331	331	394	394	
AD	166	179	179	230	230	230	258	258	285	289	
ADS	166	182	182	230	230	230	258	258	285	289	
L	862	866	911	933	993	993	1040	1112	1160	1242	
LS	947	946	991	1045	1105	1105	1196	1268	1316	1398	
LB	325	329	374	396	456	456	503	575	623	705	
LBS	410	409	454	508	568	568	659	731	779	861	

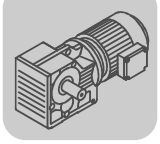

34 009 03 00

K127..

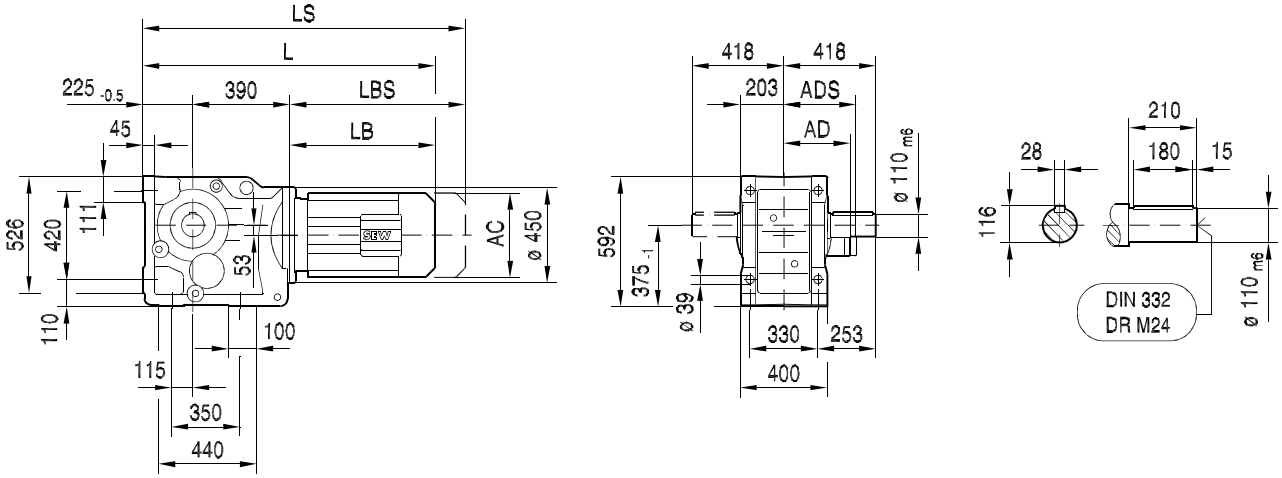

KA127B..

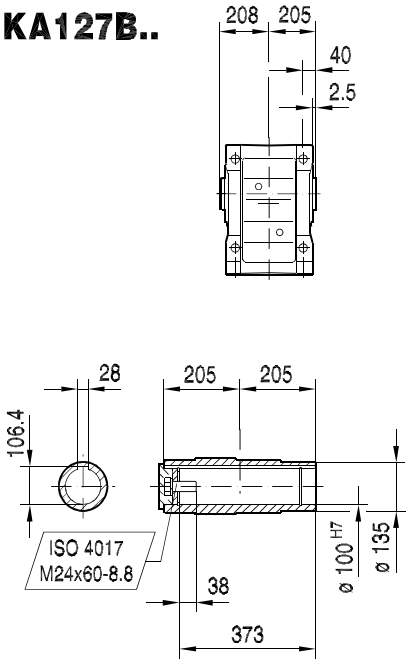

KH127B..

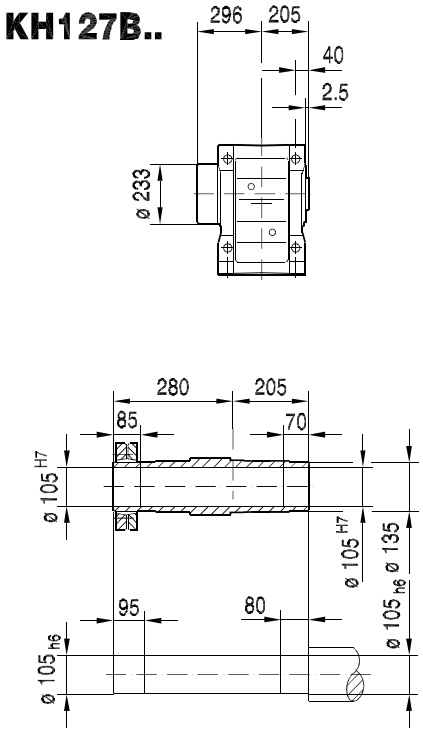

(→ 14)	DV132M	DV132ML	DV160M	DV160L	DV180..	DV200..	DV225..	DV250M	DV280..		
AC	275	275	275	331	331	394	394	510	510		
AD	230	230	230	258	258	285	289	397	397		
ADS	230	230	230	258	258	285	289	397	397		
L	996	1056	1056	1103	1175	1223	1305	1395	1395		
LS	1108	1168	1168	1259	1331	1379	1461	1580	1580		
LB	381	441	441	488	560	608	690	780	780		
LBS	493	553	553	644	716	764	846	965	965		

34 021 03 00

KF127..

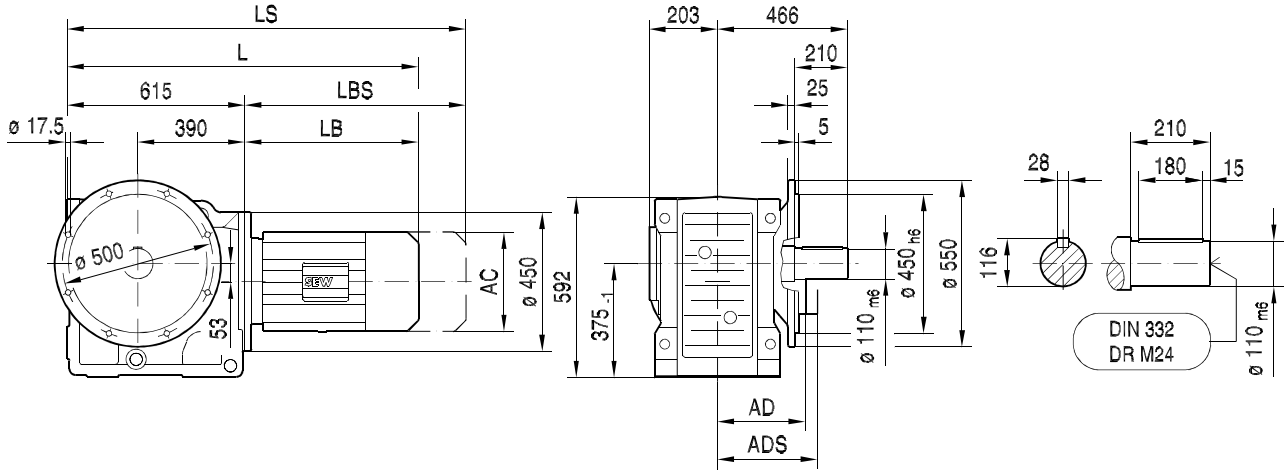

KAF127..

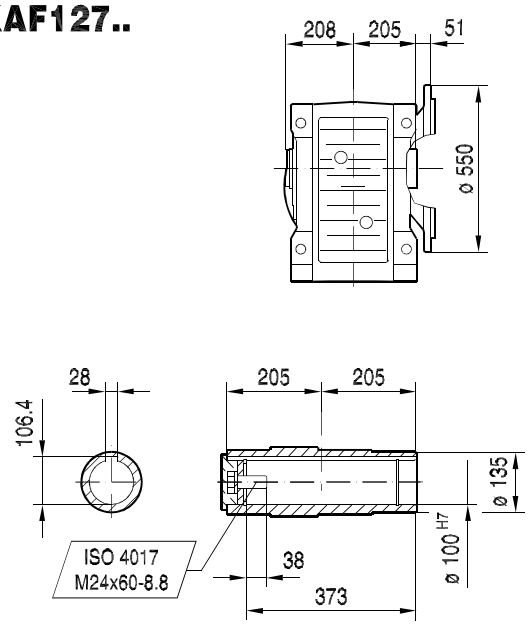

KHF127..

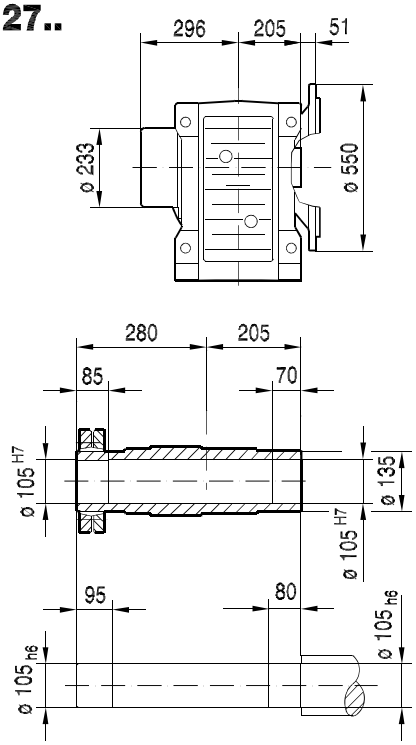

(→ 📖 14)	DV132M	DV132ML	DV160M	DV160L	DV180..	DV200..	DV225..	DV250M	DV280..		
AC	275	275	275	331	331	394	394	510	510		
AD	230	230	230	258	258	285	289	397	397		
ADS	230	230	230	258	258	285	289	397	397		
L	996	1056	1056	1103	1175	1223	1305	1395	1395		
LS	1108	1168	1168	1259	1331	1379	1461	1580	1580		
LB	381	441	441	488	560	608	690	780	780		
LBS	493	553	553	644	716	764	846	965	965		

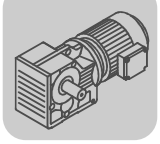

39 009 04 00

KA127..

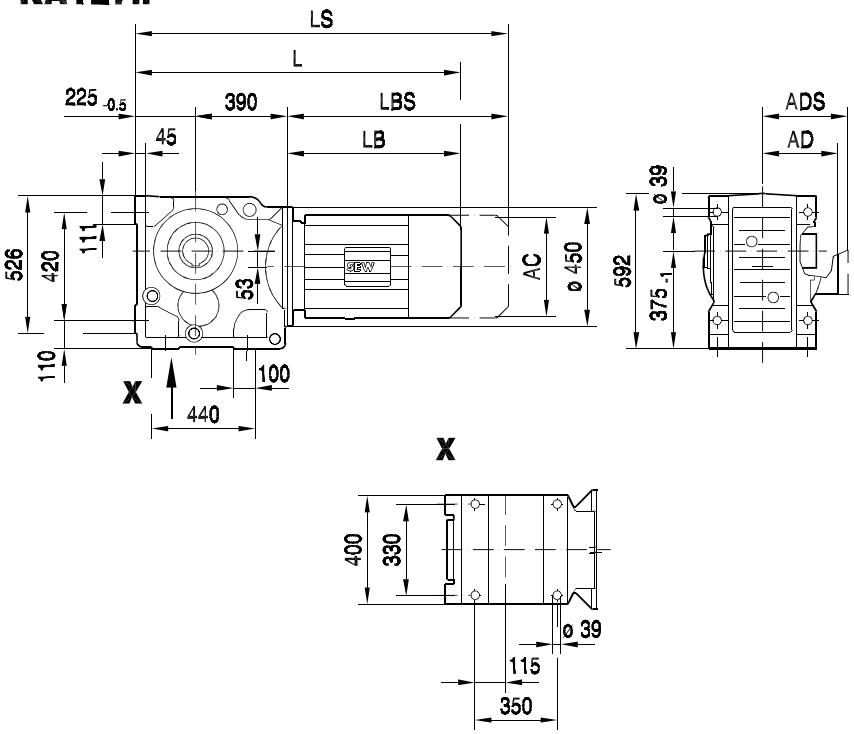

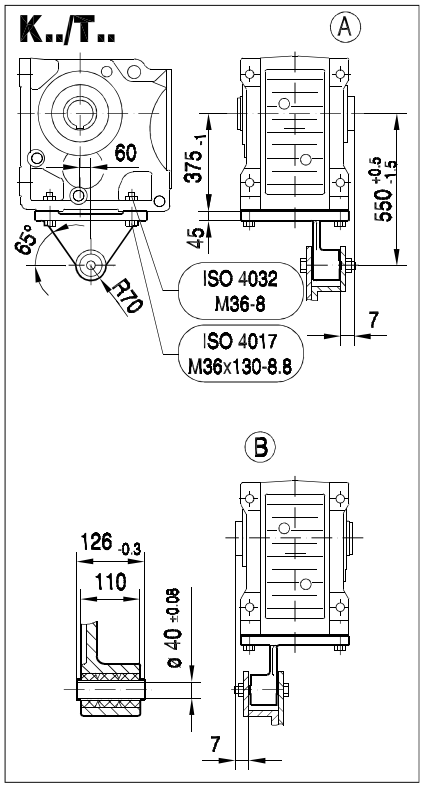

KA127..

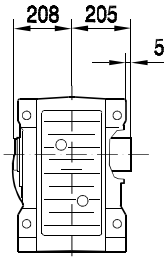

KH127..

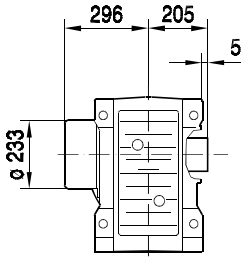

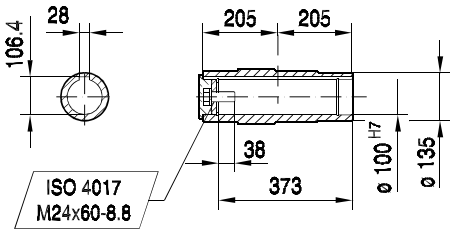

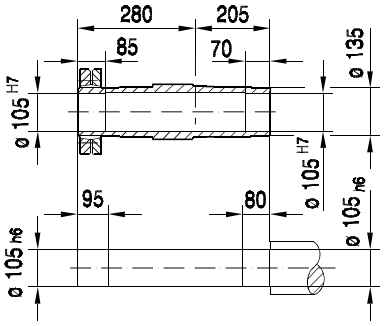

(→ 14)	DV132M	DV132ML	DV160M	DV160L	DV180..	DV200..	DV225..	DV250M	DV280..		
AC	275	275	275	331	331	394	394	510	510		
AD	230	230	230	258	258	285	289	397	397		
ADS	230	230	230	258	258	285	289	397	397		
L	996	1056	1056	1103	1175	1223	1305	1395	1395		
LS	1108	1168	1168	1259	1331	1379	1461	1580	1580		
LB	381	441	441	488	560	608	690	780	780		
LBS	493	553	553	644	716	764	846	965	965		

39 019 04 00

KAZ127..

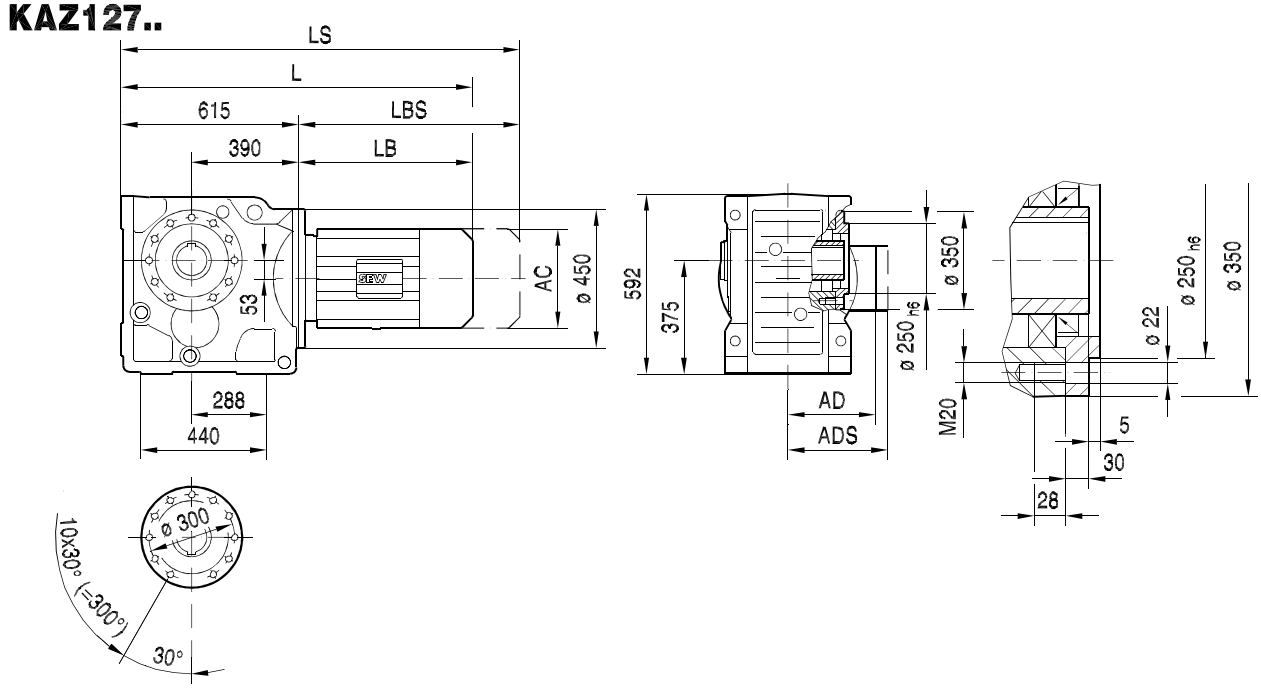

KAZ127..

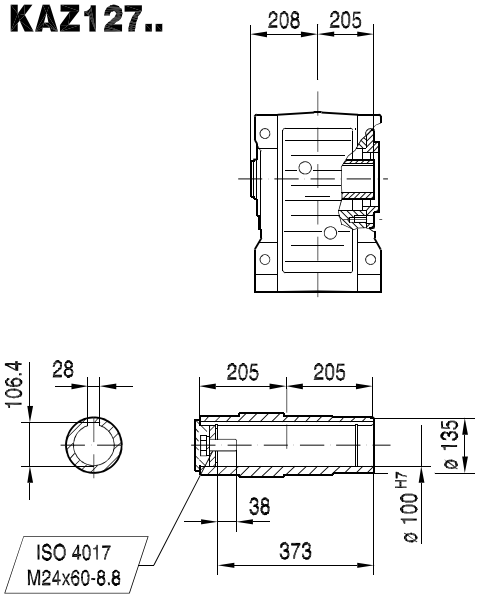

KHZ127..

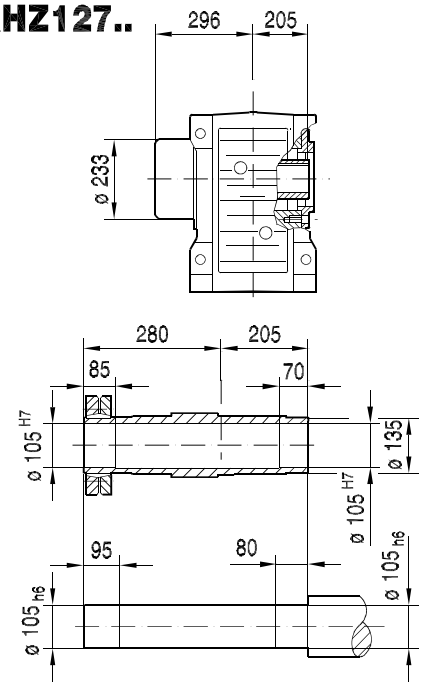

(→ 📖 14)	DV132M	DV132ML	DV160M	DV160L	DV180..	DV200..	DV225..	DV250M	DV280..		
AC	275	275	275	331	331	394	394	510	510		
AD	230	230	230	258	258	285	289	397	397		
ADS	230	230	230	258	258	285	289	397	397		
L	996	1056	1056	1103	1175	1223	1305	1395	1395		
LS	1108	1168	1168	1259	1331	1379	1461	1580	1580		
LB	381	441	441	488	560	608	690	780	780		
LBS	493	553	553	644	716	764	846	965	965		

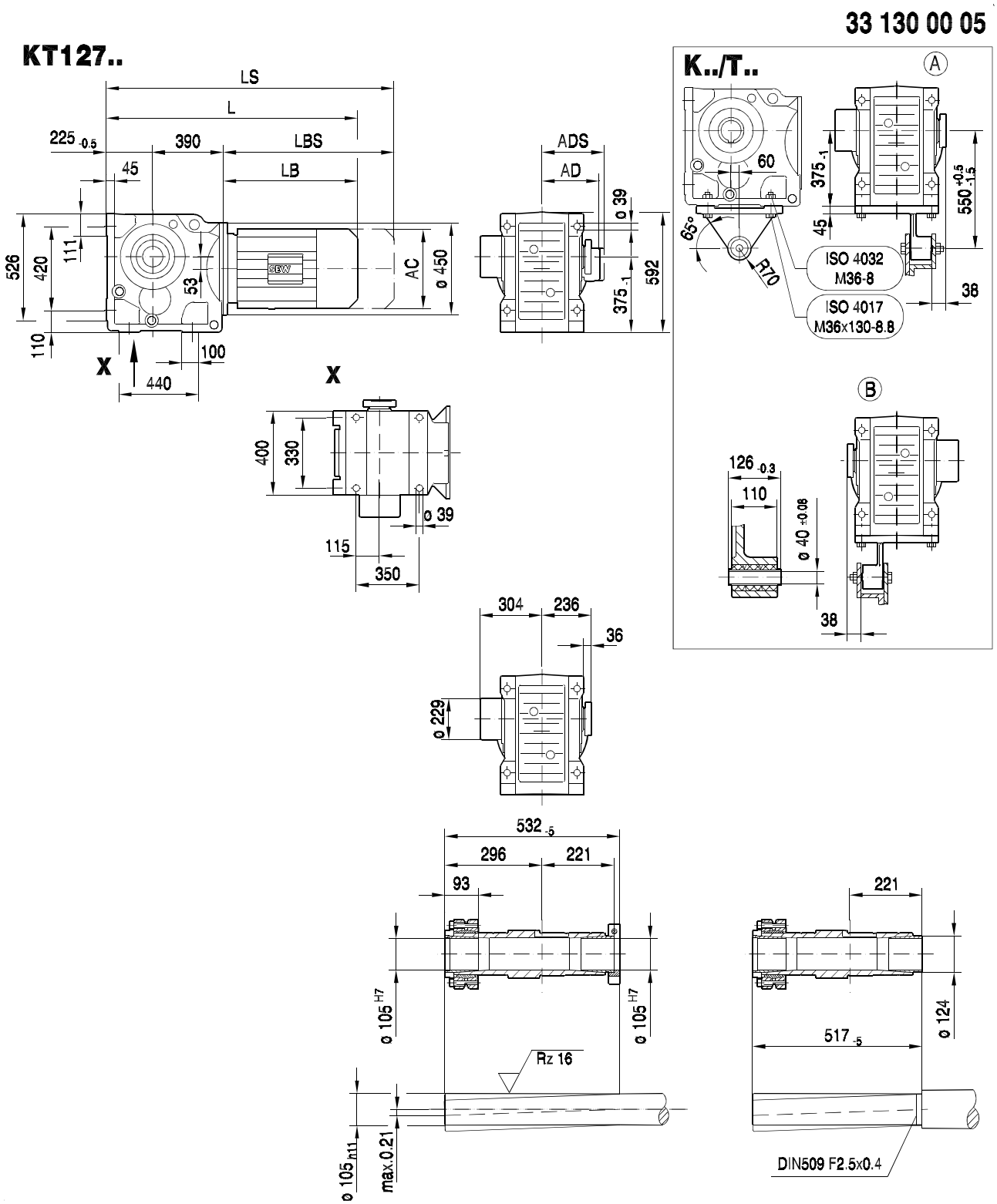

(→ 📖 14)	DV132M	DV132ML	DV160M	DV160L	DV180..	DV200..	DV225..	DV250M	DV280..		
AC	275	275	275	331	331	394	394	510	510		
AD	230	230	230	258	258	285	289	397	397		
ADS	230	230	230	258	258	285	289	397	397		
L	996	1056	1056	1103	1175	1223	1305	1395	1395		
LS	1108	1168	1168	1259	1331	1379	1461	1580	1580		
LB	381	441	441	488	560	608	690	780	780		
LBS	493	553	553	644	716	764	846	965	965		

34 010 03 00

K157..

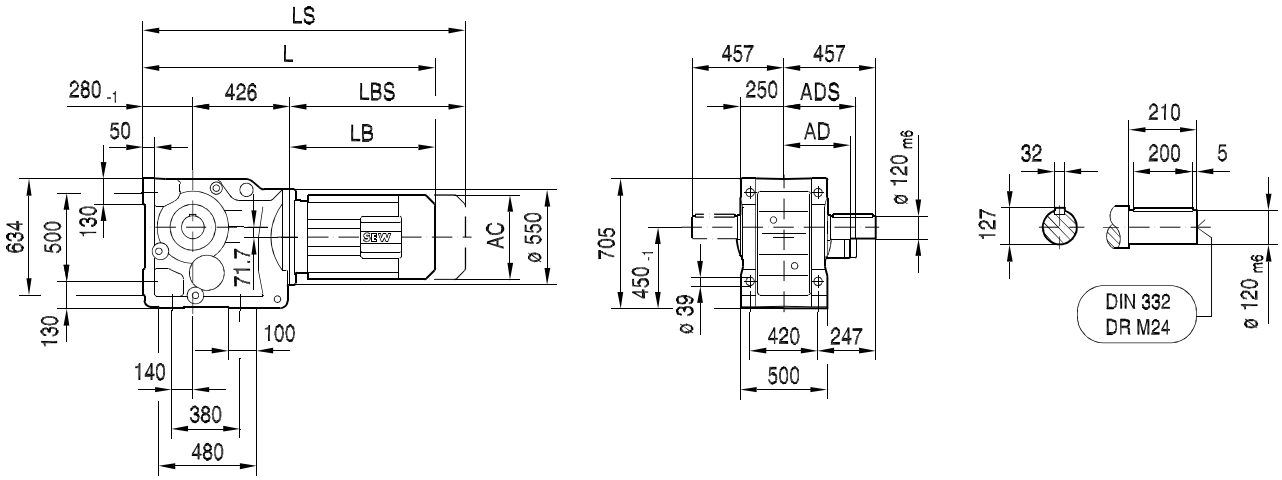

KA157B..

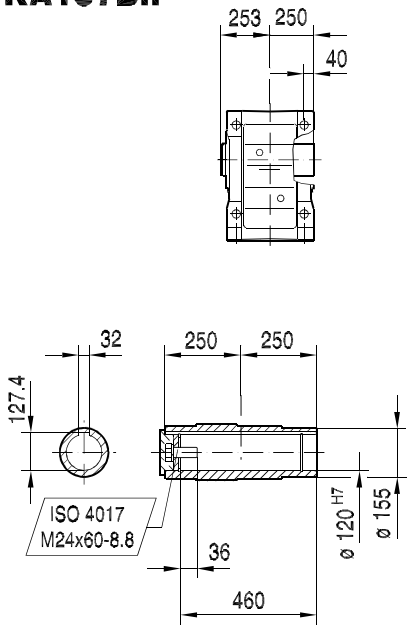

KH157B..

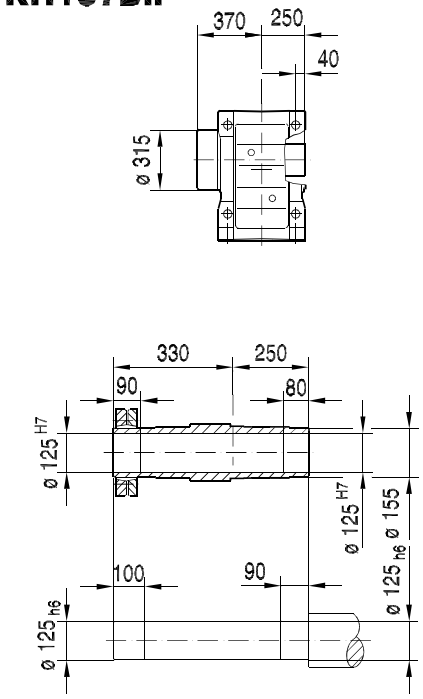

(→ 📖 14)	DV160M	DV160L	DV180..	DV200..	DV225..	DV250M	DV280..	D315S	D315M		
AC	275	331	331	394	394	510	510	612	612		
AD	230	258	258	285	289	397	397	430	430		
ADS	230	258	258	285	289	397	397	430	430		
L	1139	1186	1258	1306	1388	1477	1477	1705	1756		
LS	1251	1342	1414	1462	1544	1662	1662	1916	1967		
LB	433	480	552	600	682	771	771	999	1050		
LBS	545	636	708	756	838	956	956	1210	1261		

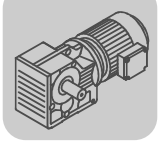

34 022 04 00

KF157..

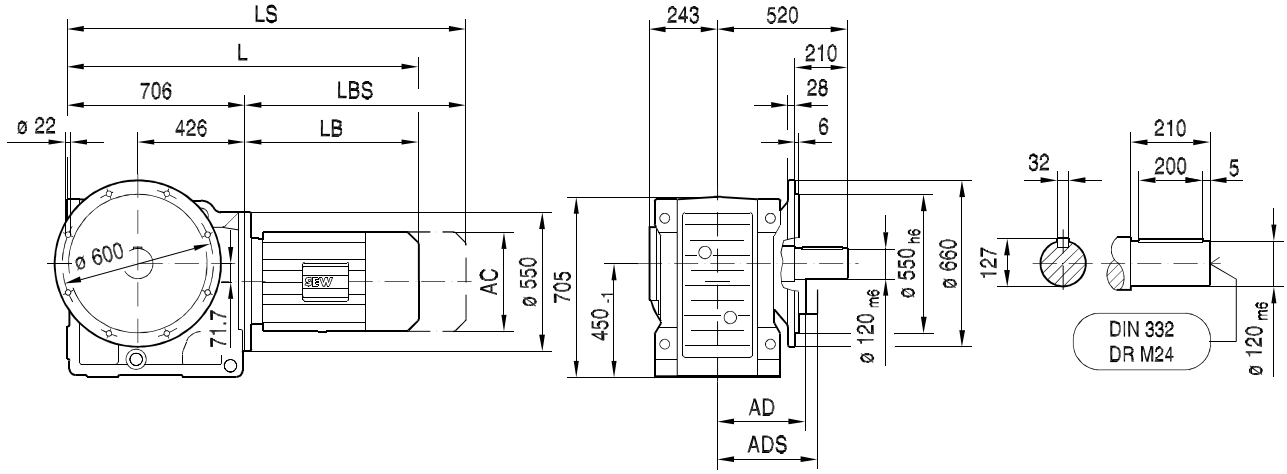

KAF157..

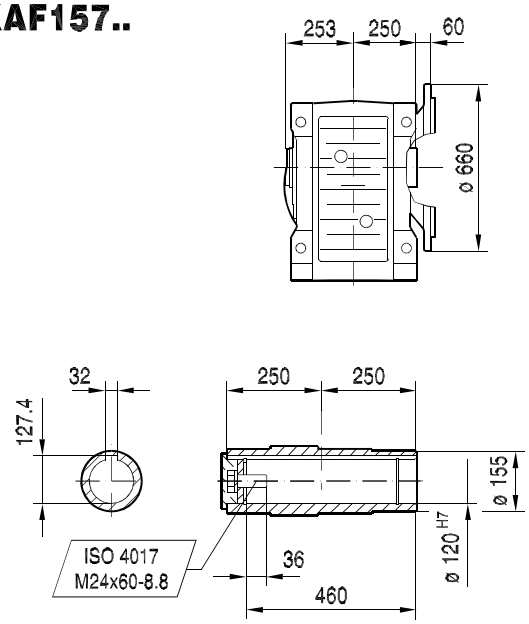

KHF157..

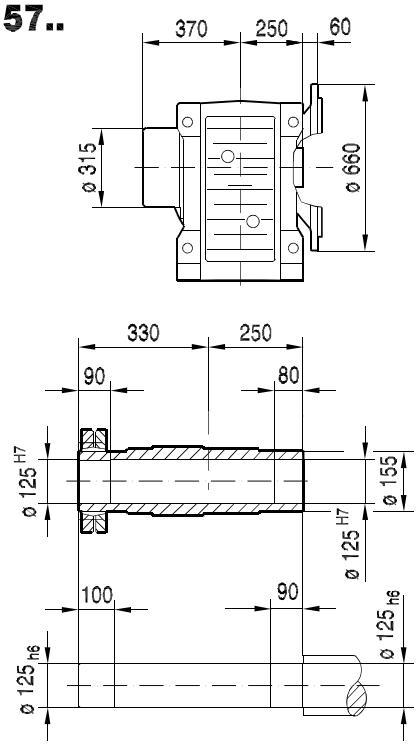

(→ 📖 14)	DV160M	DV160L	DV180..	DV200..	DV225..	DV250M	DV280..	D315S	D315M		
AC	275	331	331	394	394	510	510	612	612		
AD	230	258	258	285	289	397	397	430	430		
ADS	230	258	258	285	289	397	397	430	430		
L	1139	1186	1258	1306	1388	1477	1477	1705	1756		
LS	1251	1342	1414	1462	1544	1662	1662	1916	1967		
LB	433	480	552	600	682	771	771	999	1050		
LBS	545	636	708	756	838	956	956	1210	1261		

39 010 04 00

KA157..

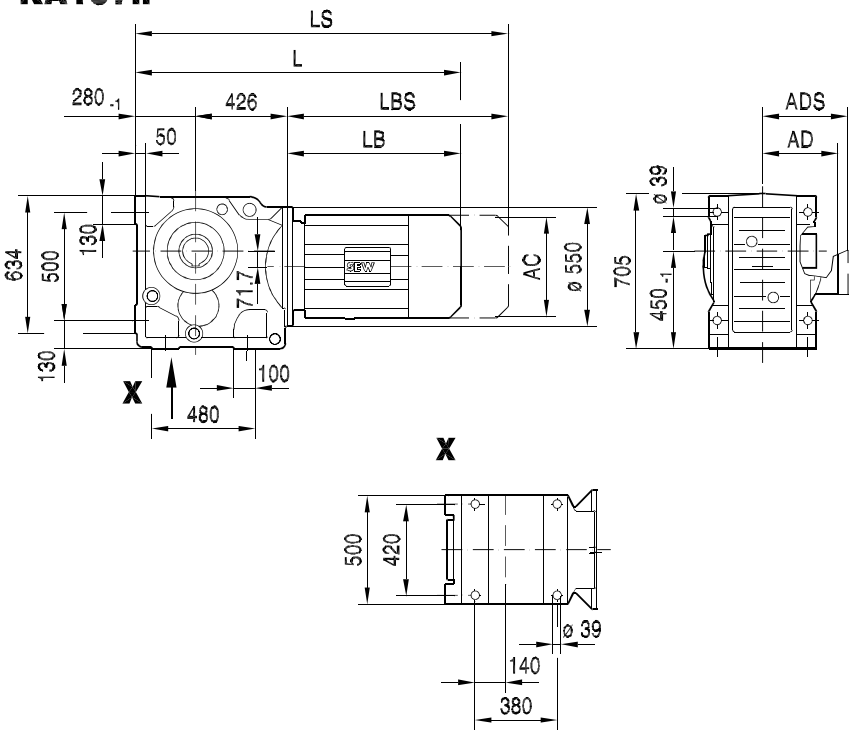

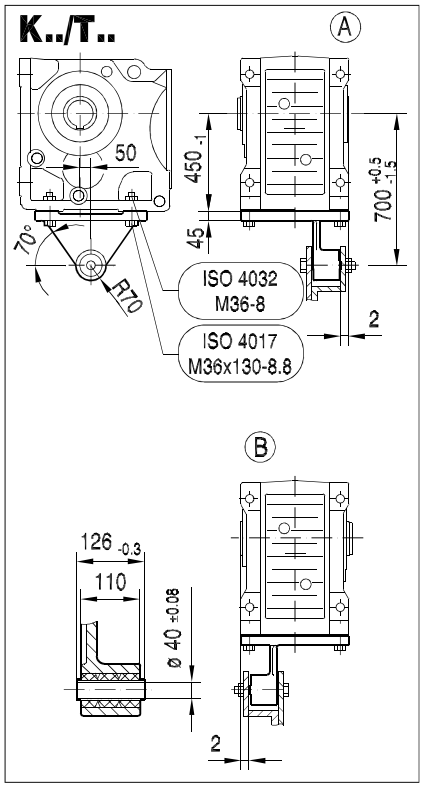

KA157..

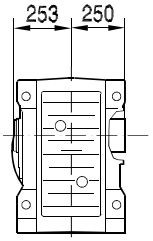

KH157..

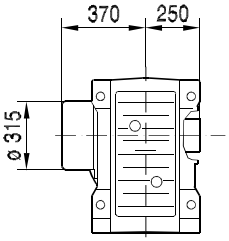

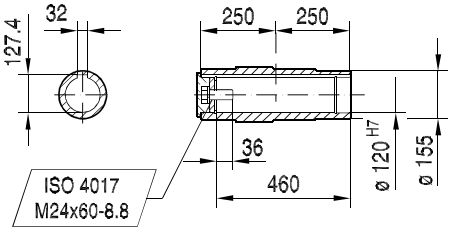

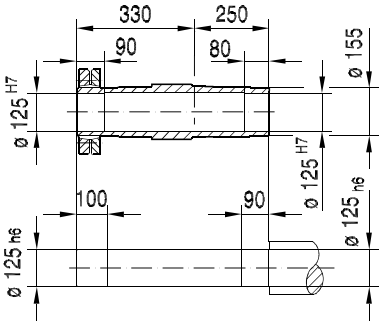

(→ 📖 14)	DV160M	DV160L	DV180..	DV200..	DV225..	DV250M	DV280..	D315S	D315M		
AC	275	331	331	394	394	510	510	612	612		
AD	230	258	258	285	289	397	397	430	430		
ADS	230	258	258	285	289	397	397	430	430		
L	1139	1186	1258	1306	1388	1477	1477	1705	1756		
LS	1251	1342	1414	1462	1544	1662	1662	1916	1967		
LB	433	480	552	600	682	771	771	999	1050		
LBS	545	636	708	756	838	956	956	1210	1261		

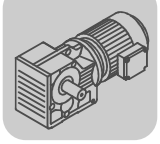

39 020 04 00

KAZ157..

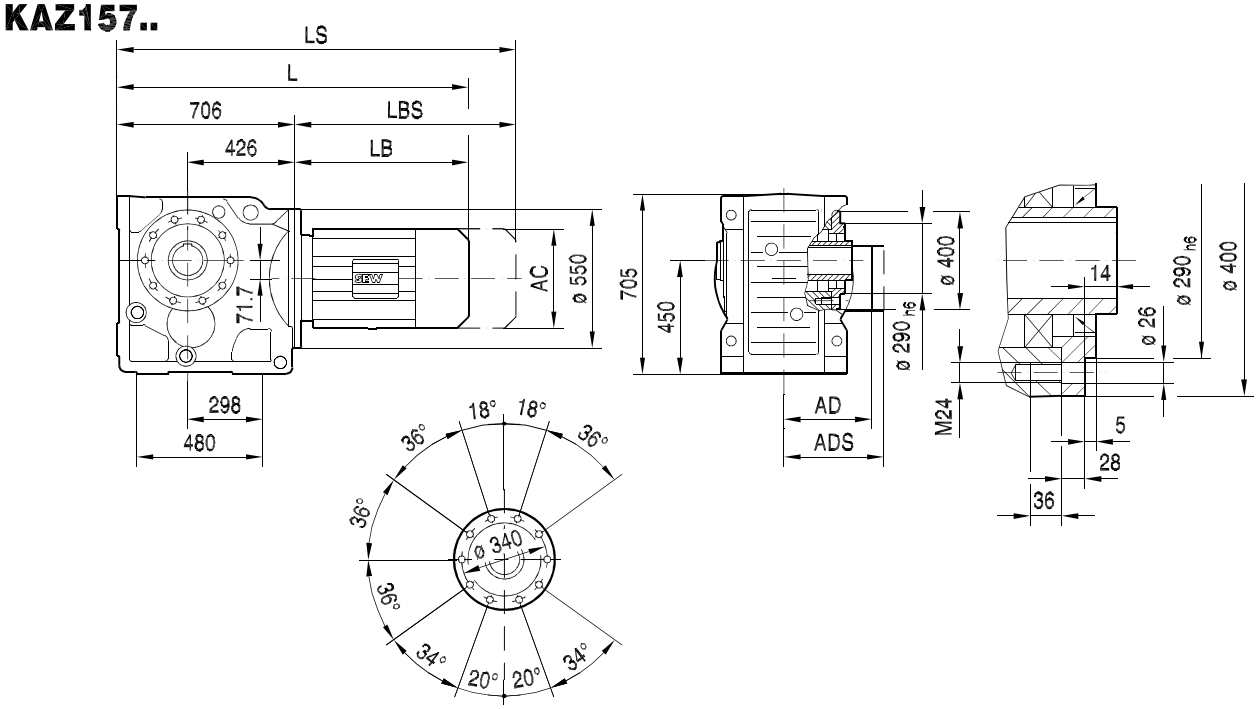

KAZ157..

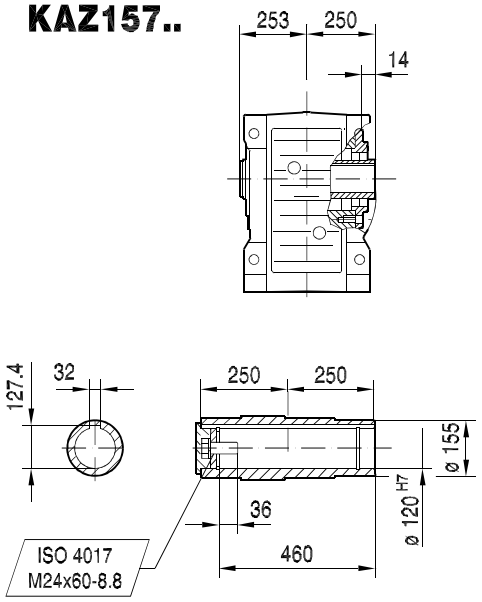

KHZ157..

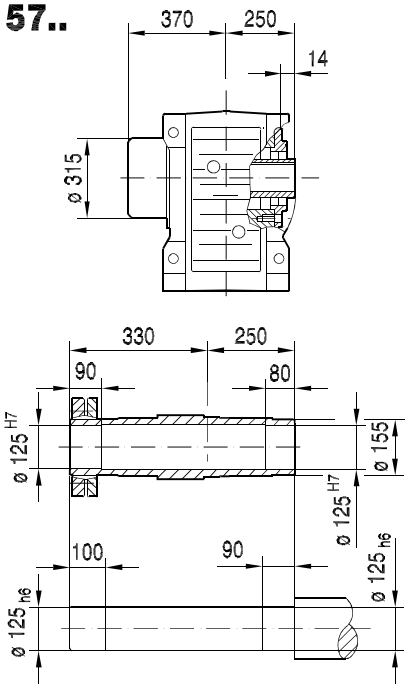

(→ 14)	DV160M	DV160L	DV180..	DV200..	DV225..	DV250M	DV280..	D315S	D315M		
AC	275	331	331	394	394	510	510	612	612		
AD	230	258	258	285	289	397	397	430	430		
ADS	230	258	258	285	289	397	397	430	430		
L	1139	1186	1258	1306	1388	1477	1477	1705	1756		
LS	1251	1342	1414	1462	1544	1662	1662	1916	1967		
LB	433	480	552	600	682	771	771	999	1050		
LBS	545	636	708	756	838	956	956	1210	1261		

33 131 00 05

KT157..

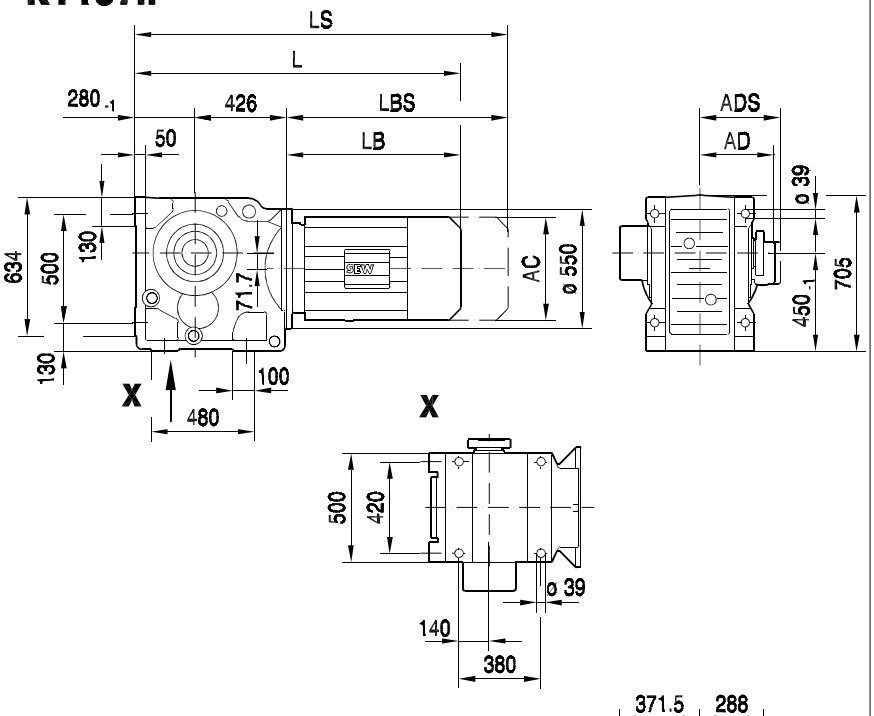

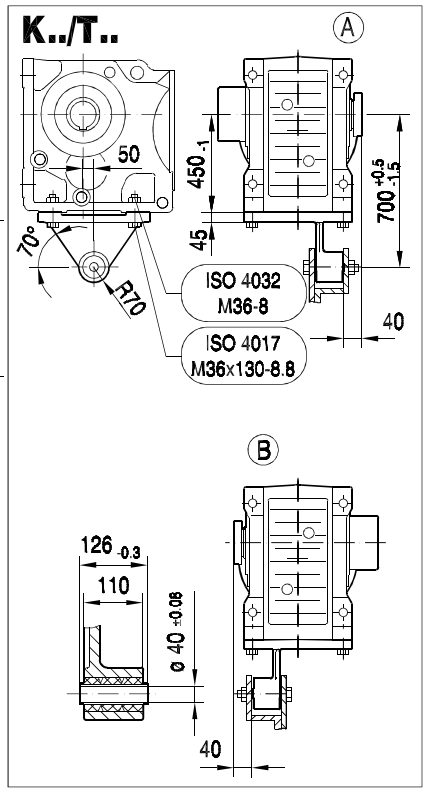

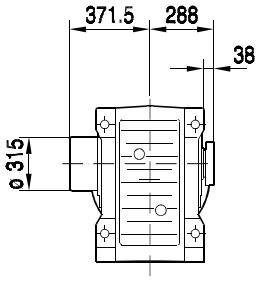

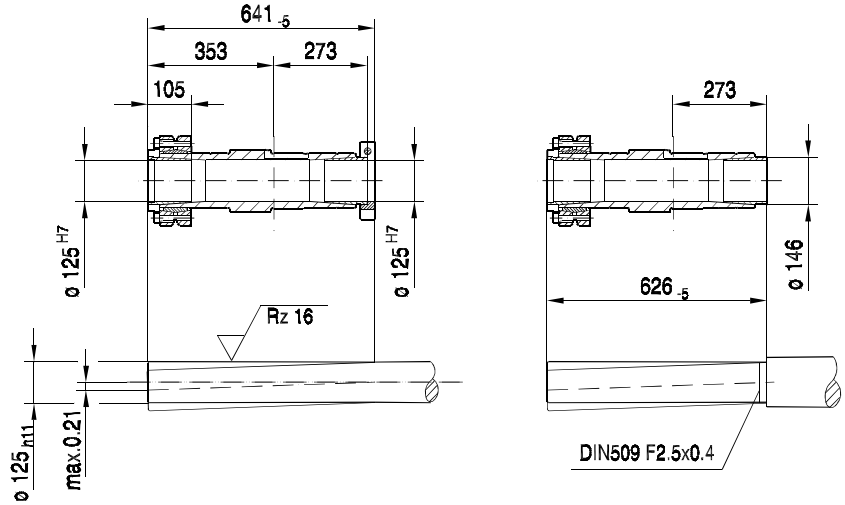

(→ 📖 14)	DV160M	DV160L	DV180..	DV200..	DV225..	DV250M	DV280..	D315S	D315M		
AC	275	331	331	394	394	510	510	612	612		
AD	230	258	258	285	289	397	397	430	430		
ADS	230	258	258	285	289	397	397	430	430		
L	1139	1186	1258	1306	1388	1477	1477	1705	1756		
LS	1251	1342	1414	1462	1544	1662	1662	1916	1967		
LB	433	480	552	600	682	771	771	999	1050		
LBS	545	636	708	756	838	956	956	1210	1261		

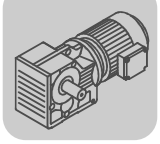

34 011 03 00

K167..

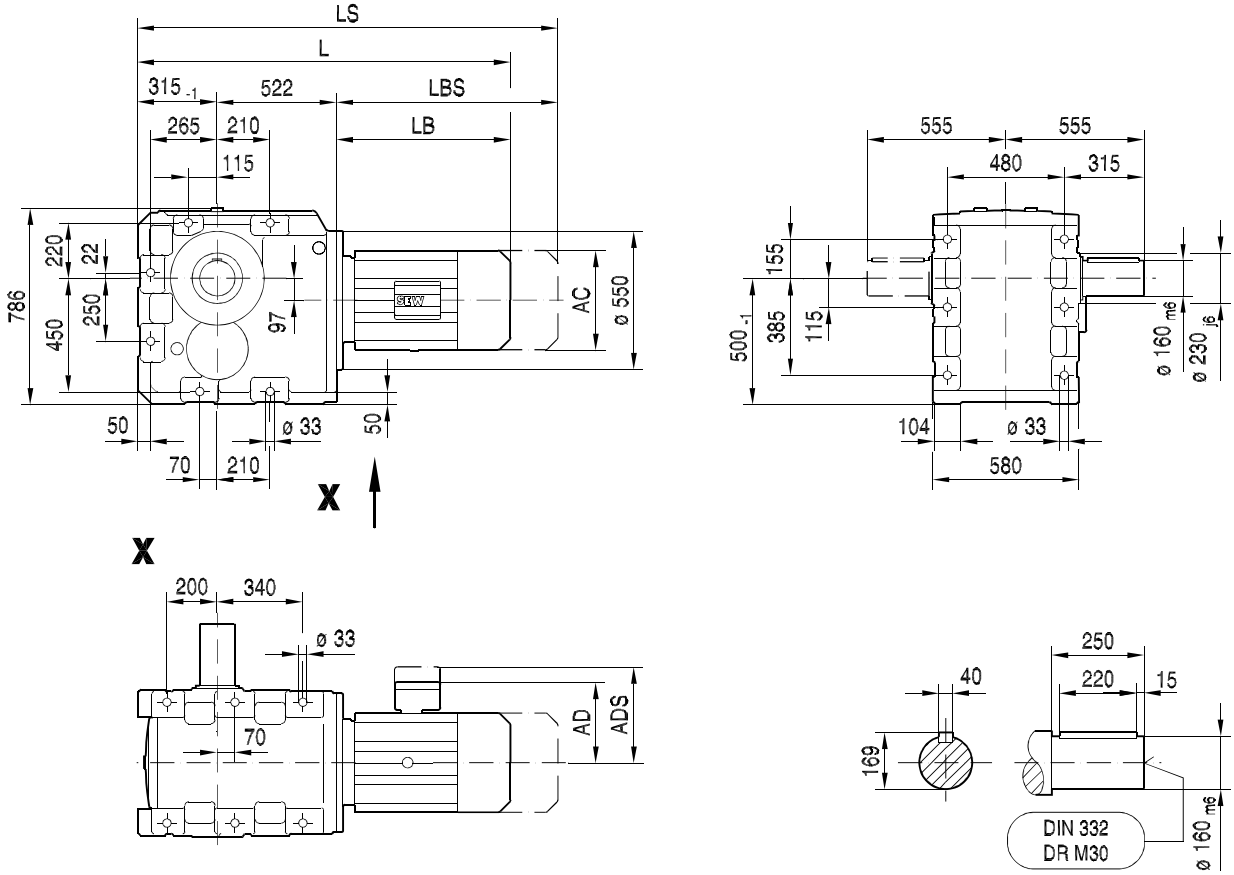

KH167B..

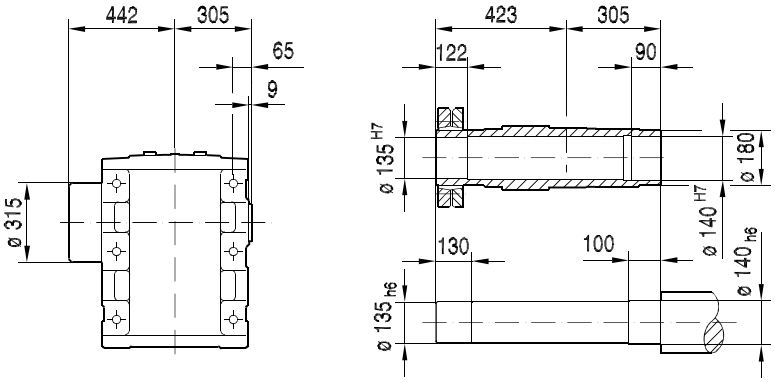

(→ 📖 14)	DV160M	DV160L	DV180..	DV200..	DV225..	DV250M	DV280..	D315S	D315M		
AC	275	331	331	394	394	510	510	612	612		
AD	230	258	258	285	289	397	397	430	430		
ADS	230	258	258	285	289	397	397	430	430		
L	1270	1317	1389	1437	1519	1608	1608	1836	1887		
LS	1382	1473	1545	1593	1675	1793	1793	2047	2098		
LB	433	480	552	600	682	771	771	999	1050		
LBS	545	636	708	756	838	956	956	1210	1261		

39 021 03 00

KH167..

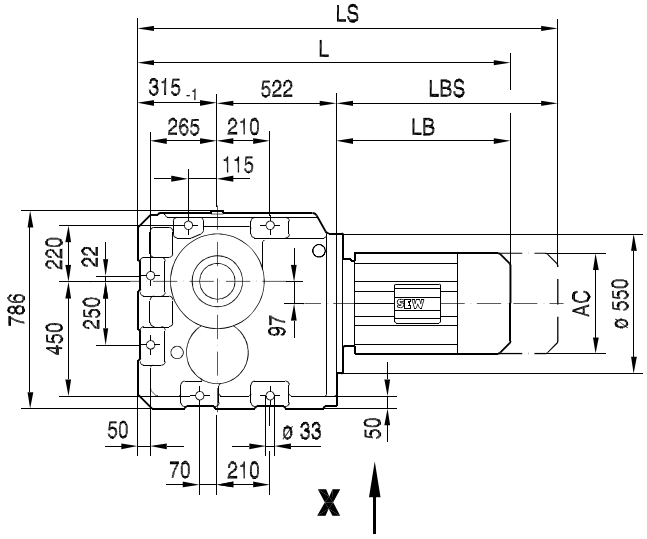

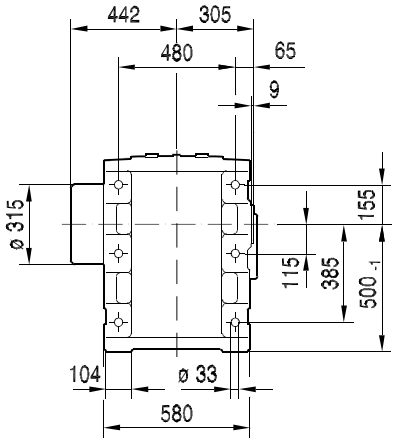

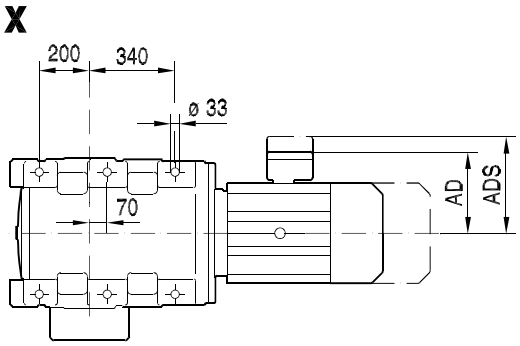

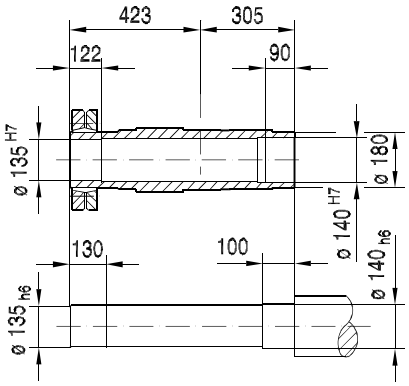

(→ 📖 14)	DV160M	DV160L	DV180..	DV200..	DV225..	DV250M	DV280..	D315S	D315M		
AC	275	331	331	394	394	510	510	612	612		
AD	230	258	258	285	289	397	397	430	430		
ADS	230	258	258	285	289	397	397	430	430		
L	1270	1317	1389	1437	1519	1608	1608	1836	1887		
LS	1382	1473	1545	1593	1675	1793	1793	2047	2098		
LB	433	480	552	600	682	771	771	999	1050		
LBS	545	636	708	756	838	956	956	1210	1261		

34 012 03 00

K187..

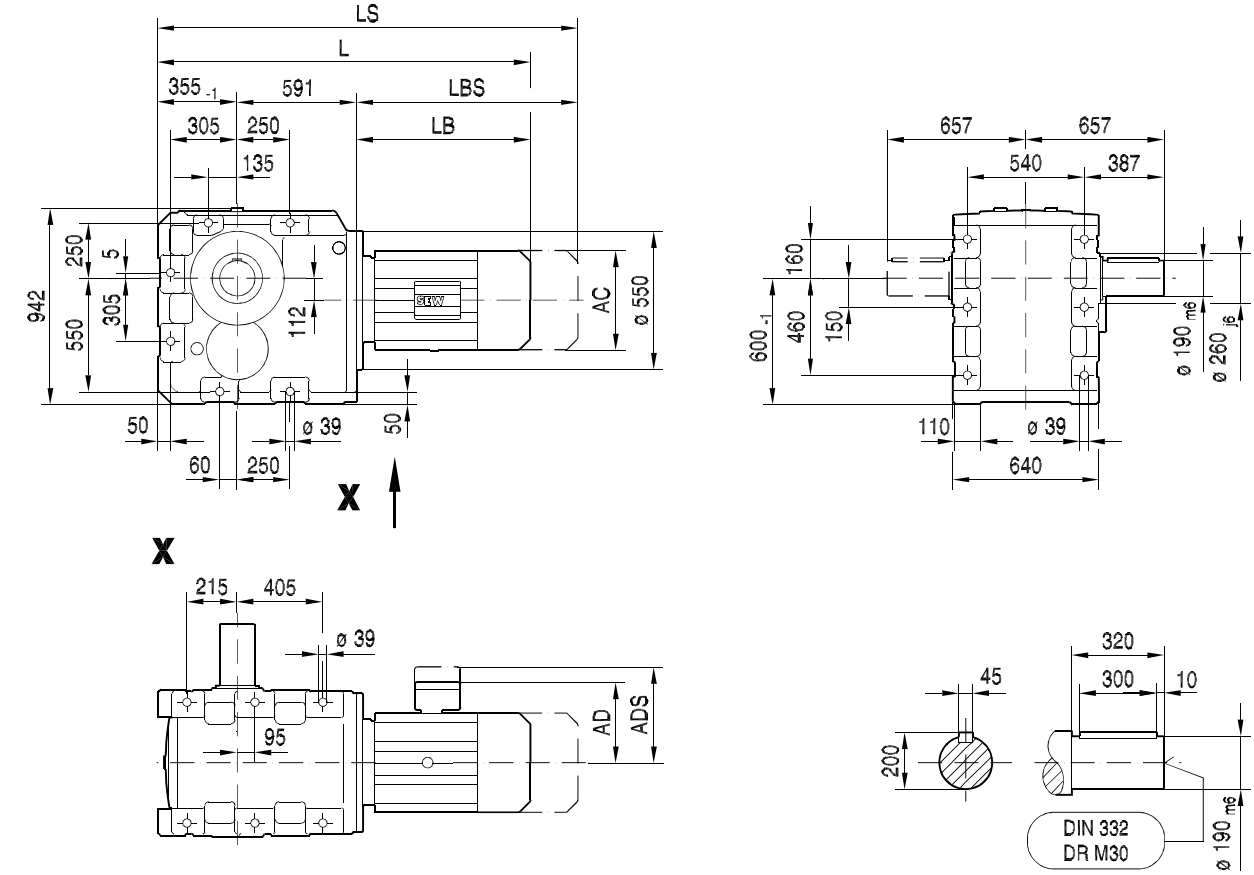

KH187B..

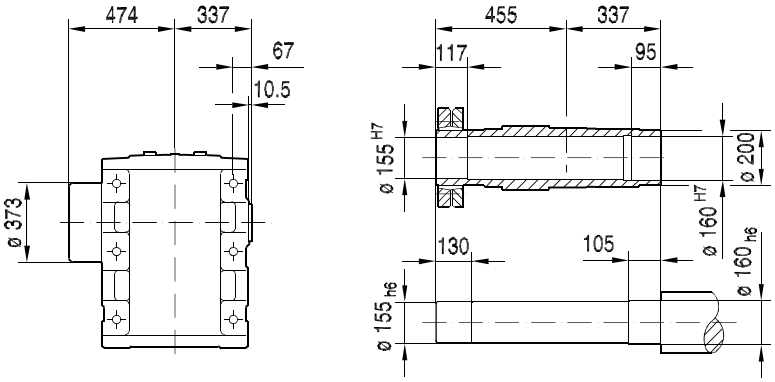

(→ 📖 14)	DV180..	DV200..	DV225..	DV250M	DV280..	D315S	D315M				
AC	331	394	394	510	510	612	612				
AD	258	285	289	397	397	430	430				
ADS	258	285	289	397	397	430	430				
L	1498	1546	1628	1717	1717	1945	1996				
LS	1654	1702	1784	1902	1902	2156	2207				
LB	552	600	682	771	771	999	1050				
LBS	708	756	838	956	956	1210	1261				

39 022 03 00

KH187..

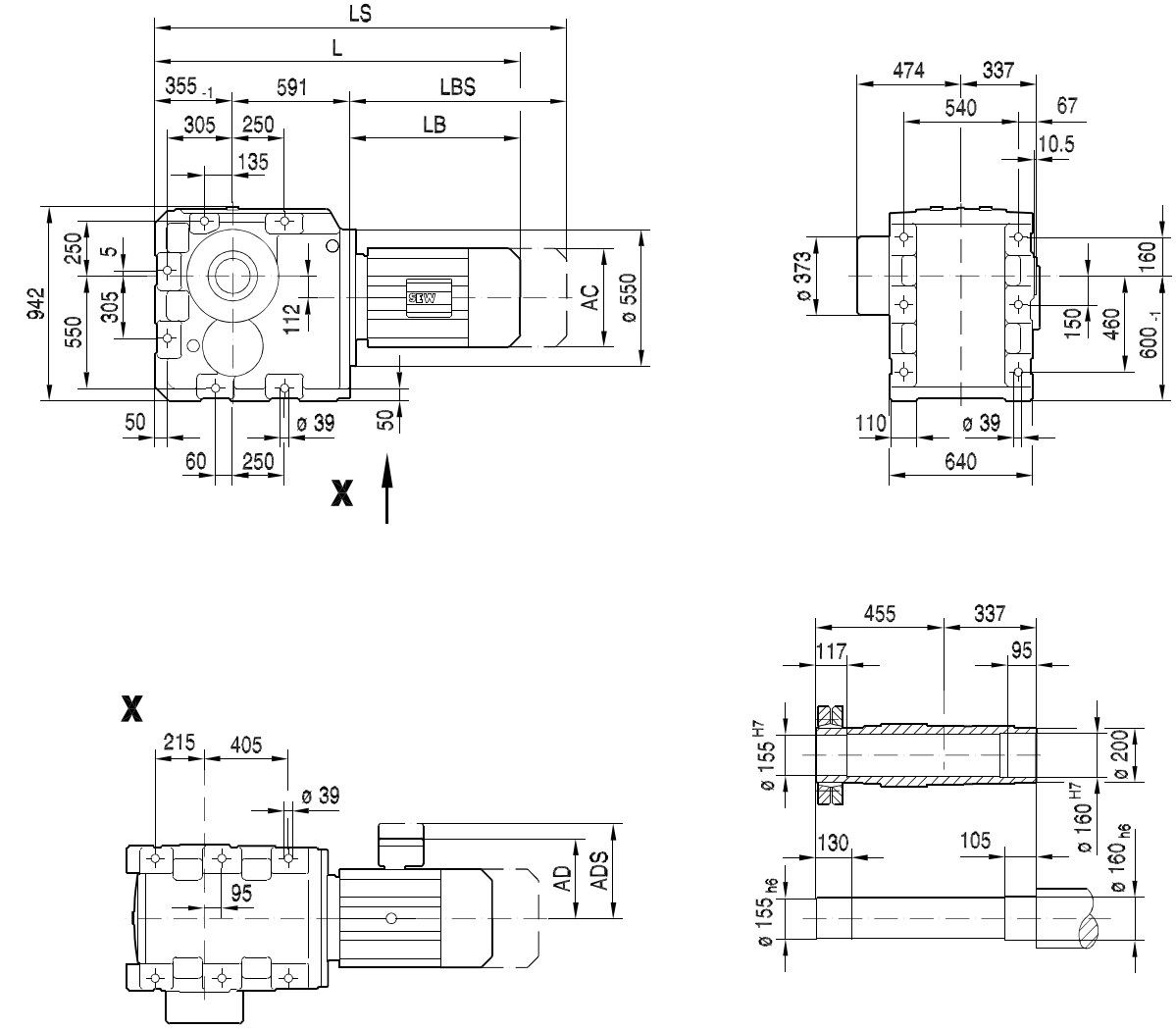

(→ 14)	DV180..	DV200..	DV225..	DV250M	DV280..	D315S	D315M				
AC	331	394	394	510	510	612	612				
AD	258	285	289	397	397	430	430				
ADS	258	285	289	397	397	430	430				
L	1498	1546	1628	1717	1717	1945	1996				
LS	1654	1702	1784	1902	1902	2156	2207				
LB	552	600	682	771	771	999	1050				
LBS	708	756	838	956	956	1210	1261				

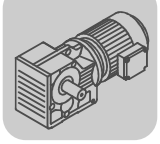

34 023 03 00

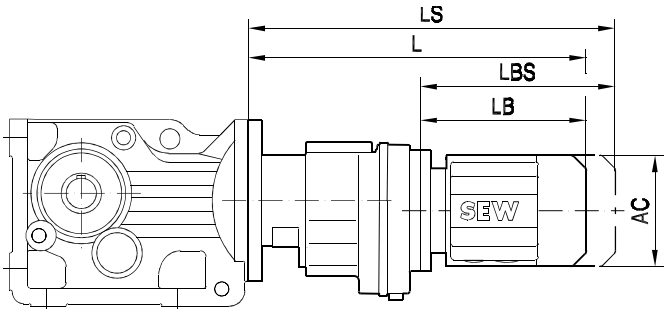

(→ 📖 14)		AC	L	LS	LB	LBS
K..37R17	DR63..	132	324	379	149	204
	DT71D	145	339	403	164	228
	DT80..	145	389	453	214	278
K..47R37	DR63..	132	356	411	191	246
	DT71D	145	371	435	206	270
	DT80..	145	421	485	256	320
K..57R37 K..67R37	DR63..	132	356	411	191	246
	DT71D	145	371	435	206	270
	DT80..	145	421	485	256	320
	DT90..	197	441	526	276	361
K..77R37	DR63..	132	348	403	191	246
	DT71D	145	363	427	206	270
	DT80..	145	413	477	256	320
	DT90..	197	433	518	276	361
K..87R57	DR63..	132	401	456	185	240
	DT71D	145	415	479	199	263
	DT80..	145	465	529	249	313
	DT90..	197	485	570	269	354
	DV100M	197	535	620	319	404
	DV100L	197	565	650	349	434
K..97R57	DR63..	132	396	451	185	240
	DT71D	145	410	474	199	263
	DT80..	145	460	524	249	313
	DT90..	197	480	565	269	354
	DV100M	197	530	615	319	404
	DV100L	197	560	645	349	434
	DV112M	221	565	645	354	434
K..107R77	DR63..	132	426	481	179	234
	DT71D	145	440	504	193	257
	DT80..	145	490	554	243	307
	DT90..	197	508	593	261	346
	DV100M	197	558	643	311	396
	DV100L	197	588	673	341	426
	DV112M	221	592	672	345	425
	DV132S	221	637	717	390	470
	DV132M	275	659	771	412	524
	DV132ML	275	719	831	472	584
	DV160M	275	719	831	472	584

(→ 📖 14)		AC	L	LS	LB	LBS
K..127R77	DR63..	132	411	466	179	234
	DT71D	145	425	489	193	257
	DT80..	145	475	539	243	307
	DT90..	197	493	578	261	346
	DV100M	197	543	628	311	396
	DV100L	197	573	658	341	426
	DV112M	221	577	657	345	425
	DV132S	221	622	702	390	470
	DV132M	275	644	756	412	524
	DV132ML	275	704	816	472	584
	DV160M	275	704	816	472	584
K..127R87	DT90..	197	537	622	257	342
	DV100M	197	587	672	307	392
	DV100L	197	617	702	337	422
	DV112M	221	620	700	340	420
	DV132S	221	665	745	385	465
	DV132M	275	687	799	407	519
	DV132ML	275	747	859	467	579
	DV160M	275	747	859	467	579
	DV160L	331	794	950	514	670
	DV180..	331	866	1022	586	742
K..157R97	DT80..	145	556	620	231	295
	DT90..	197	576	661	251	336
K167R97 KH167BR97	DV100M	197	626	711	301	386
	DV100L	197	656	741	331	416
K187R97 KH187BR97	DV112M	221	660	740	335	415
	DV132S	221	705	785	380	460
	DV132M	275	727	839	402	514
	DV132ML	275	787	899	462	574
	DV160M	275	787	899	462	574
	DV160L	331	834	990	509	665
	DV180..	331	906	1062	581	737
	DV200..	394	954	1110	629	785
K..157R107	DV100M	197	677	762	295	380
	DV100L	197	707	792	325	410
K167R107 KH167BR107	DV112M	221	711	791	329	409
	DV132S	221	756	836	374	454
K187R107 KH187BR107	DV132M	275	778	890	396	508
	DV132ML	275	838	950	456	568
	DV160M	275	838	950	456	568
	DV160L	331	885	1041	503	659
	DV180..	331	957	1113	575	731
	DV200..	394	1005	1161	623	779
	DV225..	394	1087	1243	705	861

Overview of mounting positions*

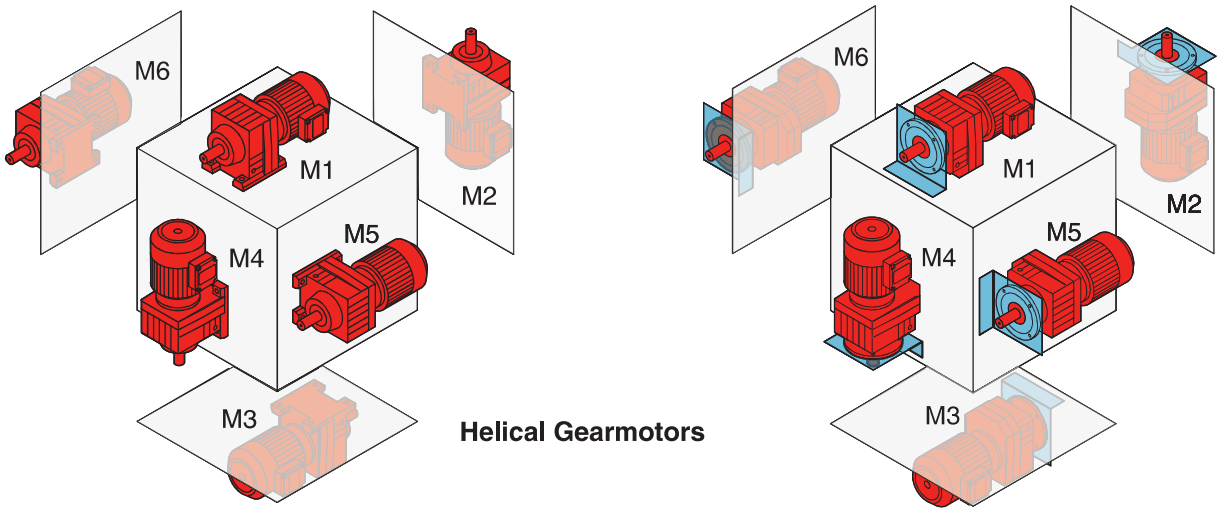

Helical Gearmotors

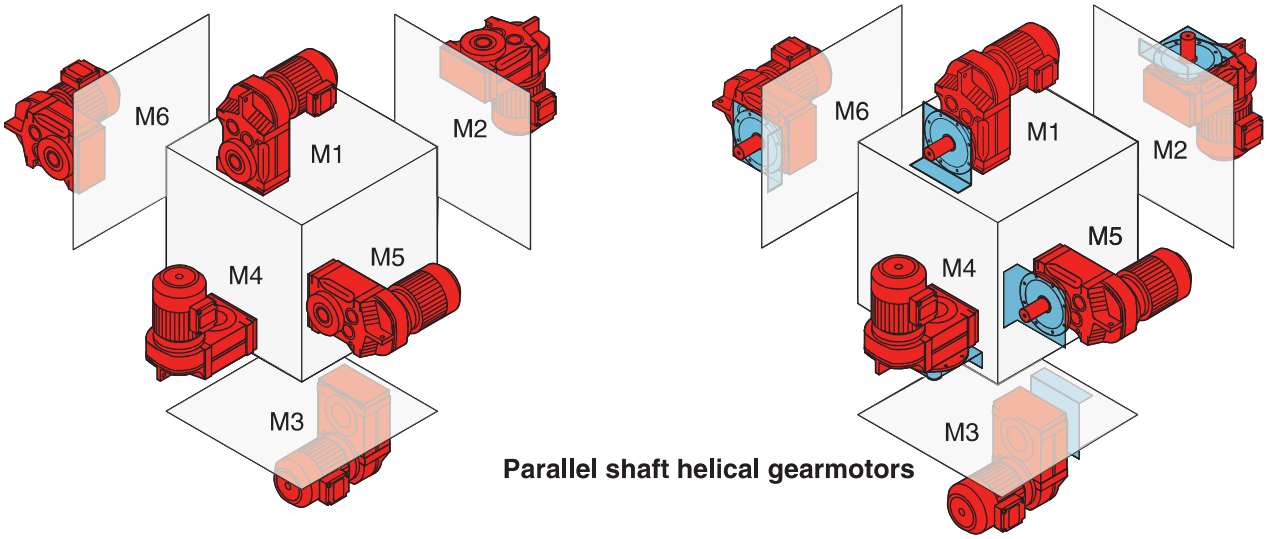

Parallel shaft helical gearmotors

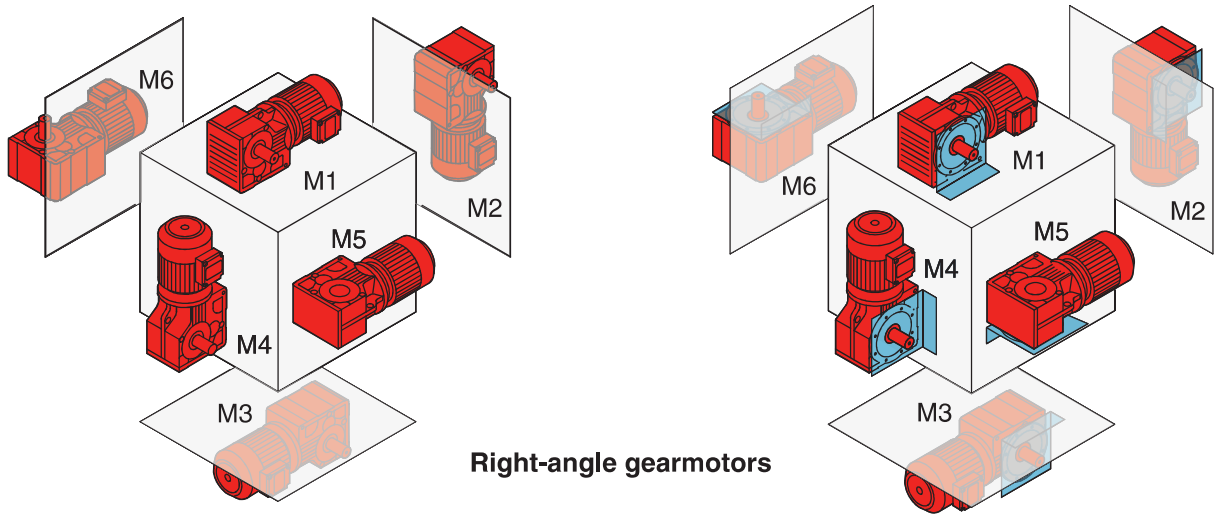

Right-angle gearmotors

03343AEN

* For more detailed information about mounting positions for SEW gearmotors, refer to the "Gear Units and Gearmotors" manual.

Permitted combinations

R57, n_e = 1400 1/min										450 Nm
n_a [1/min]	M_{amax} [Nm]	F_{Ra} [N]	φ(/R) [']	i	DR63 DT71	DT80	DT90	DV100	DV112	DV132S DV132M
				2						
53	450	4750	6	26.31						
56	450	4640	6	24.99*						
64	450	4370	7	21.93						
75	450	4050	7	18.60*						

- Gear unit ratio
- No data (-): For this i, the low backlash option (= /R) is not possible.
  Numerical value: Low backlash option (= /R) is possible, the numerical value indicates the circumferential backlash of the low backlash variant in angular minutes ['].
- Permitted overhung load at maximum output torque (foot-mounted gear unit with solid shaft)
- Maximum output torque
- Output torque

(shaded)	Combination with motor in the header **is possible**.
(blank)	Combination with motor in the header **is not possible**.

Structure of the gearmotor selection tables

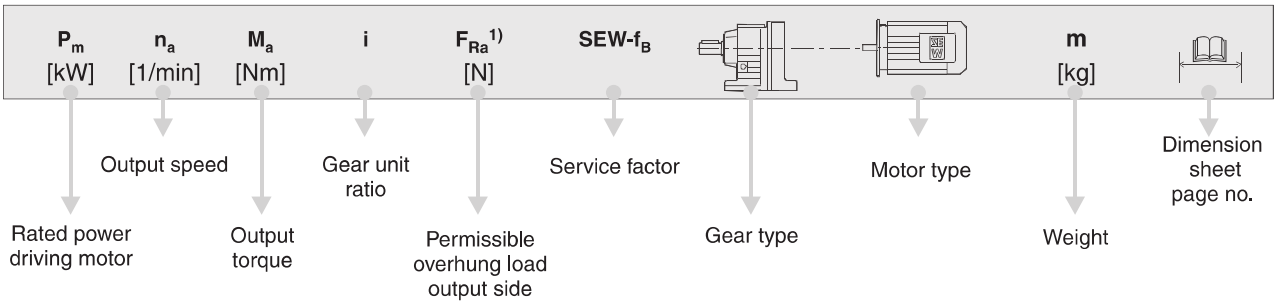

For particularly low output speeds:

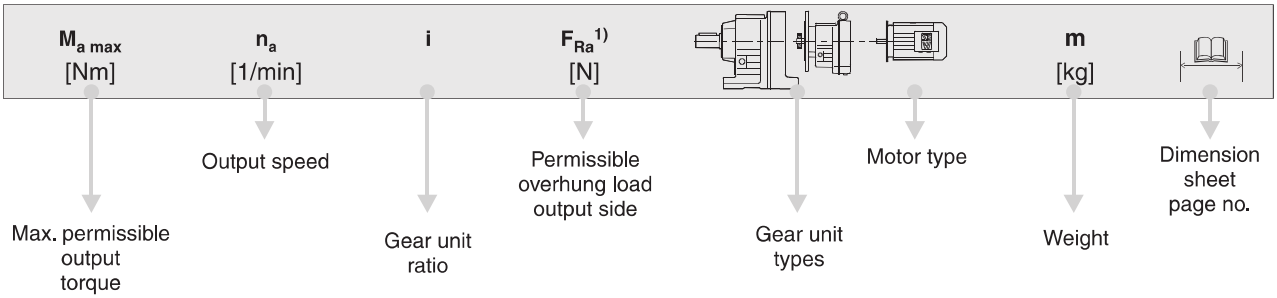

03514BEN

Key

* Finite gear unit ratio

1) Overhung load for foot-mounted gear units with solid shaft, overhung loads for other gear unit types on request

Note

For drives with very low output speeds (multi-stage gearmotor), the motor power must be limited according to the maximum permitted output torque of the gear unit.

Notes on the gearmotor dimension sheets

Scope of delivery	
(shaded)	= Standard parts are supplied by SEW.
(blank)	= Standard parts are not supplied by SEW.

Multiple-splined shafts	
D_m	= Measuring roller diameter
M_e	= Check size

How we're driving the world

With people who think fast and develop the future with you.

With a worldwide service network that is always close at hand.

With drives and controls that automatically improve your productivity.

With comprehensive knowledge in virtually every branch of industry today.

With uncompromising quality that reduces the cost and complexity of daily operations.

SEW-EURODRIVE
Driving the world

With a global presence that offers responsive and reliable solutions. Anywhere.

With innovative technology that solves tomorrow's problems today.

With online information and software updates, via the Internet, available around the clock.

SEW-EURODRIVE GmbH & Co KG
P.O. Box 3023 · D-76642 Bruchsal / Germany
Phone +49 7251 75-0 · Fax +49 7251 75-1970
sew@sew-eurodrive.com

→ www.sew-eurodrive.com